Serie | 6

BEL554MS0 Inox

MICRO-ONDES+GRIL ENCASTRABLE 25L INOX

Accessoires intégrés
1 x grille
1 x Plateau tournant

Accessoires en option
HEZ86D000 : ACCESSOIRE VAPEUR POUR MICRO-ONDES
HEZG9AS00S : Adaptateur

Le four à micro-ondes à encastrer dans la niche de 38 cm : vous pouvez ainsi décongeler, réchauffer et préparer vos plats à la perfection sans perdre de temps.

- **Fonction micro-ondes :** pour préparation rapide, décongélation et réchauffage de plats
- **AutoPilot 8 :** 8 programmes automatiques pour des résultats de cuisson parfaits.
- **Ouverture électronique de la porte :** ouverture de la porte en tout confort en effleurant simplement la touche tactile prévue à cet effet.
- **Fonction gril :** gratiner à la perfection, simplement et rapidement, grâce au gril performant.
- **Display LED, blanc:** facile à utiliser, grâce au fonctions temp

Données techniques

Type de four à micro-ondes :	MO + fonction gril
Type de commandes :	Electronique
Couleur/matériau de la face avant :	Inox
Dimensions du produit (mm) :	382 x 594 x 388
Dimensions de la cavité (mm) :	208.0 x 328.0 x 369.0
Longueur du cordon électrique (cm) :	130
Poids net (kg) :	19.0
Poids brut (kg) :	22.0
Puissance maximum du micro-ondes :	900
Nombre de niveaux de puissance :	5
Plateau tournant :	Oui
Type de chauffage :	Microwave, Quartz grill
Matériau de la cavité :	Inox
Ouverture de la porte :	Bouton
Minuterie :	Oui
Liste des accessoires inclus :	1 x grille, 1 x Plateau tournant
Couleur de l'appareil :	Inox
Hauteur appareil (mm) :	382
Largeur (mm) :	594
Profondeur :	388
Puissance maximum du micro-ondes :	900
Puissance de raccordement (W) :	1450
Intensité (A) :	10
Tension (V) :	220-230
Fréquence (Hz) :	50
Type de prise :	Fiche cont.terre/Gard.fil ter.
Couleur/matériau de la face avant :	Inox
Certificats de conformité :	CE, Eurasian
Taille de la niche d'encastrement (po) :	x x
Dimensions de l'appareil (H x L x P) (po) :	x x
Dimensions du produit emballé (po) :	17.32 x 17.71 x 25.59
Poids net (lb) :	43
Poids brut (lb) :	49

4 242005 038992

Serie | 6 Micro ondes

BEL554MS0 Inox
MICRO-ONDES+GRIL ENCASTRABLE 25L INOX

Le four à micro-ondes à encastrer dans la niche de 38 cm : vous pouvez ainsi décongeler, réchauffer et préparer vos plats à la perfection sans perdre de temps.

Mode de chauffe

- Volume interieur: 25 l
- Puissance max. : 900 W; 5 puissance micro-ondes: 90 W, 180 W, 360 W, 600 W, 900 W
- Grill et micro-ondes combinés de micro-ondes 90 W, 180 W, 360 W
- Grill 1.2 kW
- Les modes de cuisson micro-ondes et grill peuvent être utilisés séparément ou combinés

Design

- Bouton à prise centrale, Boutons escamotables, Commande par TouchControl
- Ouverture de porte électronique
- Cavité Acier inox
- Eclairage LED
- Porte pivotante charnières à gauche

Confort

- Utilisation avec écran LED
- Horologe électronique
- Mise en marche et utilisation très facile
- AutoPilot-Programmes automatiques 8
- 4 mode de décongélation et 3 programmes de cuisson en mode micro-ondes, 1 programme pour Micro-ondes-combi
- Fonction mémoire (1 espace mémoire)
- 31.5 cm Plateau tournant en verre

L'environnement et la sécurité

- Déclenchement de sécurité
  Interrupteur au contact de la porte

Accessoire:

- 1 x grille, 1 x Plateau tournant

Informazioni tecniche:

- Appareil encastrable pour armoire haute de 60 cm
- Longueur du cordon de branch.: 130 cm
- Puiss. électr. tot. raccordée: 1.45 kW

Serie | 6 Micro ondes

BEL554MS0 Inox

MICRO-ONDES+GRIL ENCASTRABLE 25L INOX

Montage en angle micro-ondes

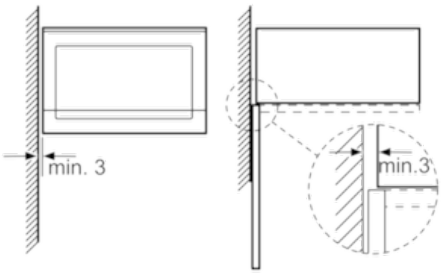

Mesures en mm

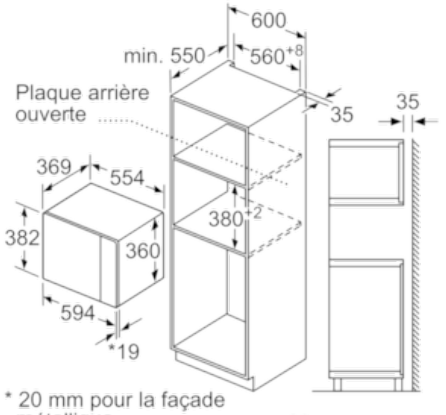

* 20 mm pour la façade métallique

Mesures en mm

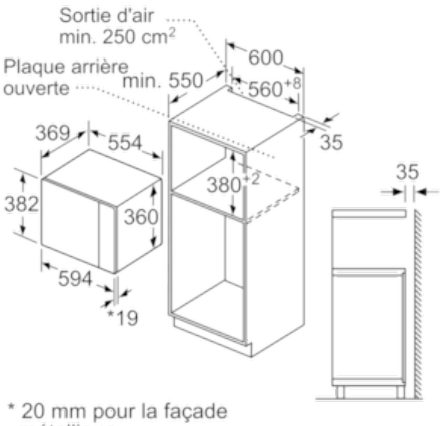

* 20 mm pour la façade métallique

Mesures en mm