Serie | 8

HSG636BS1 Inox

Four combi-vapeur

Modes de chauffe

- Four combi-vapeur avec 12 modes de cuisson:Air pulsé-4D, Air pulsé Eco, Convection naturelle, Convection naturelle Eco, Gril air pulsé, Gril grande surface, Gril petite surface, Position pizza, Chaleur de sole, Cuire doucement, Préchauffer, Maintenir au chaud
- Modes de cuisson additionels avec vapeur: Vapeur, Régénérer, fermenter, Décongélation
- Contrôle de la température de 30 °C - 250 °C

Confort

- 3x 2,5"-TFT color and graphics Display avec fonction Direct-Touch
- Supporting systems: DishAssist-Fonction
- NO_FEATURE
- Horologe électronique
- Eclairage LED, Eclairage du four déconnectable

Nettoyage

- ecoClean Plus Equipement: paroi arrière

Informazioni tecniche:

- Dimensions de niche (HxLxP): 585 mm - 595 mm x 560 mm - 568 mm x 550 mm

Accessoires intégrés

1 x grille, 1 x Plat pour vapeur, perforé, taille XL, 1 x Plat pour vapeur, perforé, taille S, 1 x Plat pour vapeur, non perforé, taille S, 1 x tôle à pâtisserie émaillée, 1 x lèchefrite

Accessoires en option

- HEZ324000 Grill pour lèchefrite universelle
- HEZ327000 PIERRE A PAIN
- HEZ36D153P
- HEZ36D163
- HEZ36D163G
- HEZ36D353P PLAT EN PORCELAINE
- HEZ36D643
- HEZ36D643G
- HEZ36D663G
- HEZ617000 PLAT A PIZZA
- HEZ625071 Tôle à griller
- HEZ631010
- HEZ631070
- HEZ632010
- HEZ632070
- HEZ633001 Couvercle pour poêle professionnelle
- HEZ633070 Plat ultra profond
- HEZ633073 Plat ultra profond
- HEZ636000 LECHEFRITE EN VERRE
- HEZ638D10 RAIL TELESCOPIQUE 1NIVEAU SORTIE TOTALE

Autres couleurs disponibles

Données techniques

Caractéristiques

Couleur/matériau de la face avant : Inox
Pose-libre,Encastrable : Encastrable
Ouverture de la porte : Porte rabattable
Taille de la niche d'encastrement (mm) : 585 x 560 x 550
Dimensions du produit (mm) : 595 x 595 x 548
Matériau du bandeau : Acier inox
Matériau de la porte : Verre
Poids net (kg) : 41.0
Certificats de conformité : CE, VDE
Longueur du cordon électrique (cm) : 120
Mode de cuisson : , , , , , Chaleur de sole, Convection naturelle, décongélation, Fermentation, Gril air pulsé, Gril grande surface, Gril petite surface, maintenir au chaud, préchauffer, Régénération, Vapeur 100%

Types de consommation et de connexion

Intensité (A) : 16
Tension (V) : 220-240
Fréquence (Hz) : 50; 60
Type de prise : Fiche cont.terre/Gard.filter.
Certificats de conformité : CE, VDE : 825225921578
Couleur/matériau de la face avant : Inox
Type d'énergie : Electricité
Intensité (A) : 16
Tension (V) : 220-240
Fréquence (Hz) : 50; 60
Certificats de conformité : CE, VDE
Type de prise : Fiche cont.terre/Gard.filter.
Poids net (lb) : 89
Poids brut (lb) : 95

Bosch
HSG636BS1
Four combi-vapeur

Version antérieure:

Version ultérieure:

Code EAN:
4242002808451

gamme distribuée:

Serie | 8
HSG636BS1 Inox
Four combi-vapeur

Montage avec une table de cuisson.

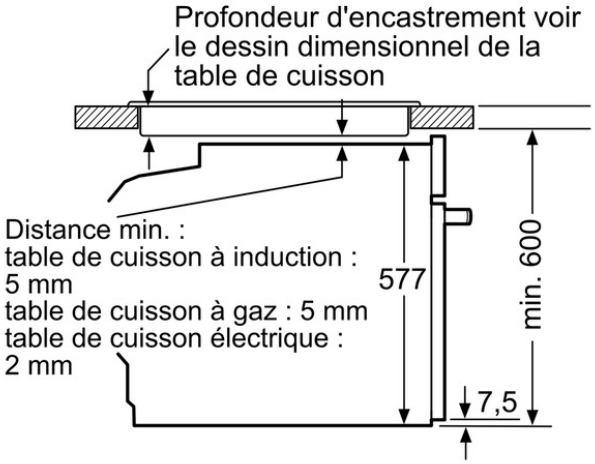
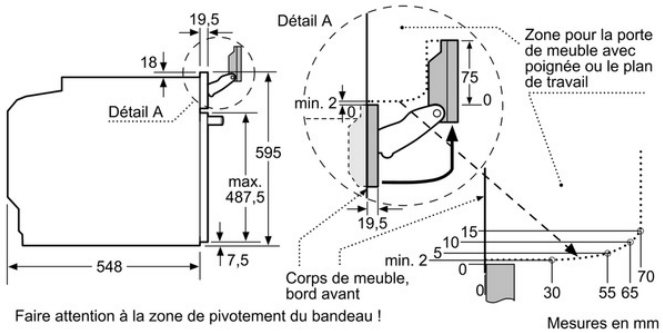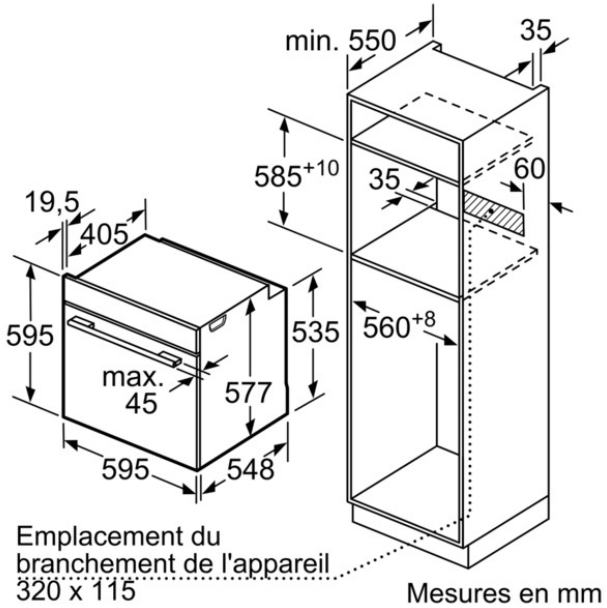
Mesures en mm