Détecteur de présence - Professional Line

IS 3360 40m

COM1 - rond - en saillie noir
EAN 4007841 068547
Réf. 068547

infrared sensor 360° | max. 20 m | 2000 W max. 2000 W | IP54 | 2 - 1000 lux | 5 sec - 15 min | manual override | ideal 2,5 - 4 m | Teach Teach mode | 5 years manufacturer's warranty steinel.de/garantie

Description du fonctionnement

Plus haut, plus loin, plus vite ! Détecteur de présence infrarouge IS 3360 pour l'intérieur et l'extérieur, idéal pour la surveillance de pièces hautes, de grandes surfaces telles que les parkings couverts et souterrains, hauteur de montage jusqu'à 4 m, angle de détection de 360°, portée max. 20 m (tangentielle), relais puissant garantissant une forte puissance de commutation. Il existe en version saillie ou encastrée ronde ou carrée.

Caractéristiques techniques

Dimensions (Ø x H)	126 x 65 mm
Avec détecteur de mouvement	Oui
Garantie du fabricant	5 ans
Réglages via	Télécommande, Potentiomètres, Smart Remote
Avec télécommande	Non
Variante	COM1 - rond - en saillie noir
UC1, Code EAN	4007841068547
Modèle	Détecteur de mouvement et de présence
Applications	Extérieur, Intérieur
Emplacement, pièce	zone de production, salle commune, vestiaires, espace fonctionnel / local annexe, gymnase, réception / hall, cage d'escalier, WC / salle d'eau, parking couvert / garage souterrain, extérieur, entrepôt, Intérieur
Coloris	noir
Couleur, RAL	9005

Lampes LED > 8 W	600 W
Charge capacitive en µF	176 µF
Technologie, détecteurs	infrarouge passif, Mesure en lumière mixte
Hauteur de montage	2,50 – 4,00 m
Hauteur de montage max.	4,00 m
Hauteur de montage optimale	2,8 m
Angle de détection	360 °
Angle d'ouverture	180 °
Protection au ras du mur	Oui
Possibilité de neutraliser la détection par segments	Oui
Réglage électronique	Non
Réglage mécanique	Non
Portée radiale	Ø 8 m (50 m^2)
Portée tangentielle	Ø 40 m (1257 m^2)
Portée présence	Ø 3 m (7 m^2)
Zones de commutation	1416 zones de commutation

IS 3360 40m

COM1 - rond - en saillie noir
EAN 4007841 068547
Réf. 068547

Caractéristiques techniques

Support mural d'angle inclus	Non
Lieu d'installation	plafond
Montage	En saillie, Plafond
Indice de protection	IP54
Température ambiante	de -20 jusqu'à 50 °C
Matériau	Matière plastique
Alimentation électrique	50 – 60 Hz
Tubes fluorescents ballasts électroniques	1500 W
Tubes fluorescents non compensés	1000 VA
Tubes fluorescents compensés par série	400 VA
Tubes fluorescents compensés en parallèle	400 VA
Sortie de commutation 1, lampes halogènes basse tension	2000 VA
Lampes LED < 2 W	100 W
Lampes LED > 2 W < 8 W	300 W

Réglage crépusculaire	2 – 1000 lx
Temporisation	5 s – 15 Min.
Éclairage principal réglable	Non
Réglage du seuil de déclenchement Teach (apprentissage)	Oui
Réglage de l'éclairage permanent	Non
Mise en réseau possible	Oui
Type de la mise en réseau	Maître/maître
Mise en réseau via	Câble
Mise en réseau, nombre	max. 10 capteurs
Catègorie de produits	Détecteur de présence

Accessoires

EAN 4007841 559410	Télécommande service RC8
EAN 4007841 009151	Télécommande Smart Remote

Détecteur de présence - Professional Line

IS 3360 40m

COM1 - rond - en saillie noir
EAN 4007841 068547
Réf. 068547

Zone de détection

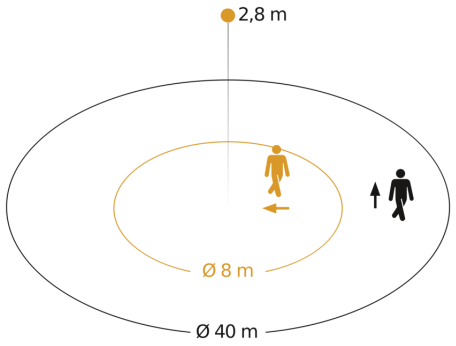

Hauteur d'instal lation: 2,50 m – 4,00 m
Orange: sens de passage radial
Noir: sens de passage tangentiel

Dessin dimensionnel

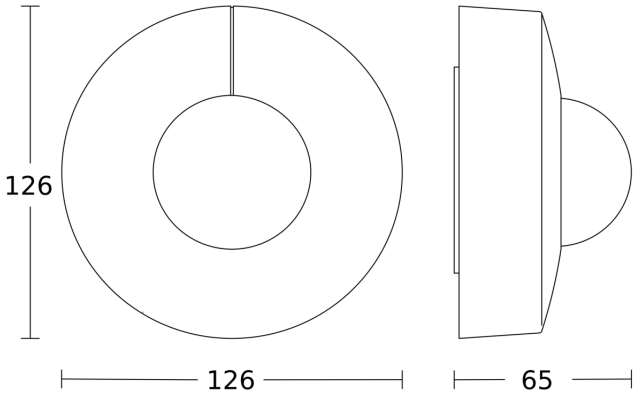

Schéma du circuit

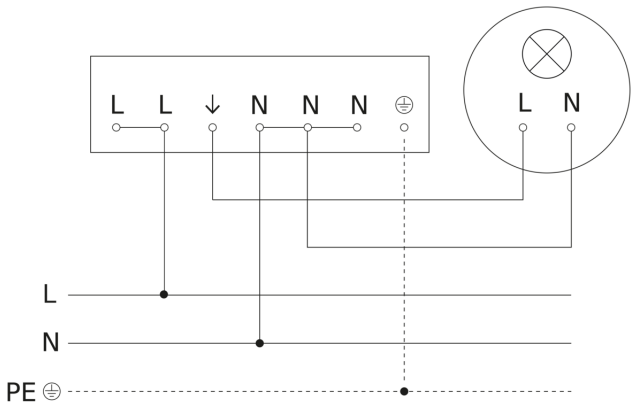

IS 3360 40m

COM1 - rond - en saillie noir
EAN 4007841 068547
Réf. 068547

Schéma de câblage pour la mise en réseau de plusieurs détecteurs

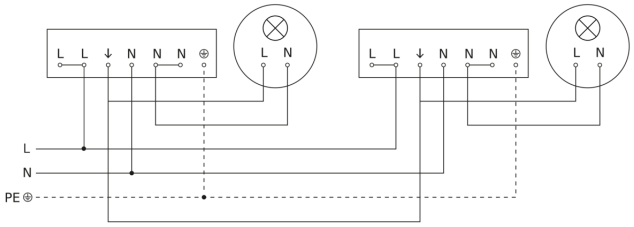

Raccordement par commutateur séquentiel pour la commande manuelle ou automatique

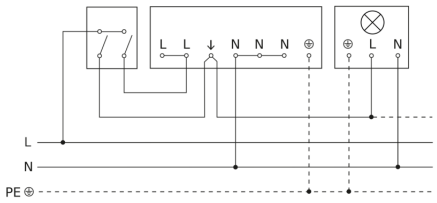
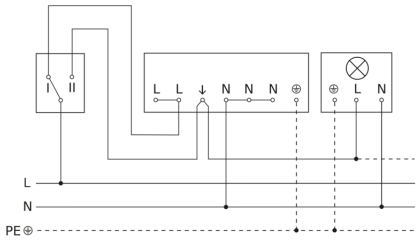
Schéma de câblage Raccordement via un commutateur pour l'éclairage permanent et le mode automatique