Lampe solaire

# XSolar L-S ONE

anthracite
EAN 4007841 081973
Réf. 081973

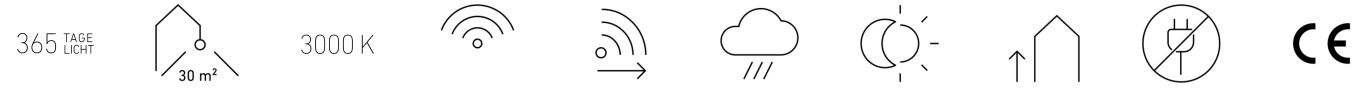


Light 365 days of the year | 30 qm | 3000K warm-white | infrared sensor 140° | max. 8 m | IP44 | 2 lux | ideal 1,8 m | Sans câble | CE

## Description du fonctionnement

Aucun raccordement électrique. Aucun câble. Aucun compromis. Lampe LED à capteur XSolar L-S. Idéale pour le jardin, la terrasse et les murs extérieurs. Pas de raccordement électrique nécessaire, angle de détection de 140°, 3000 K, réserve de marche extra-longue pour les jours de faible luminosité, capteur infrarouge performant. Microprocesseur intelligent. Batterie lithium-fer résistante aux températures extrêmes avec jusqu'à 60 jours de réserve de marche. Éclairage jusqu'à 30 m². Panneau solaire et panneau LED non séparables.

## Caractéristiques techniques

| | |
|---|---|
| Dimensions (L x l x H) | 187 x 189 x 298 mm |
| Avec source | Oui, système d'éclairage LED STEINEL |
| Avec détecteur de mouvement | Oui |
| Garantie du fabricant | 3 ans |
| Réglages via | Potentiomètres |
| Variante | anthracite |
| UC1, Code EAN | 4007841081973 |
| Applications | Extérieur |
| Emplacement, pièce | extérieur, Cour et allée, tout autour du bâtiment, terrasse / balcon, entrée |
| Coloris | anthracite |
| Couleur, RAL | 7016 |
| Lieu d'installation | mur |
| Résistance aux chocs | IK03 |
| Indice de protection | IP44 |
| Classe | III |
| Température ambiante | de -20 jusqu'à 40 °C |

| | |
|---|---|
| Portée tangentielle | r = 8 m (78 m²) |
| Flux lumineux total du produit | 150 lm |
| Flux lumineux mesure (360°) | 150 lm |
| Température de couleur | 3000 K |
| Indice de rendu des couleurs | 80-89 |
| Ampoule | LED non interchangeable |
| Durée de vie des LED (max. °C) | 50000 h |
| Diminution du flux lumineux selon LM80 | L70B10 |
| Système de refroidissement des LED | Contrôle thermique passif |
| Allumage en douceur | Non |
| Fonctions | Détecteur de mouvement |
| Réglage crépusculaire | 2 lx |
| Temporisation | 10 s – 0,5 Min. |
| Fonction balisage | Oui |
| Fonction balisage temps | toute la nuit |
| Fonction balisage en pourcentage | 3 % |

Lampe solaire

# XSolar L-S ONE

anthracite
EAN 4007841 081973
Réf. 081973

## Caractéristiques techniques

| | |
|---|---|
| Matériau du boîtier | Matière plastique |
| Matériau du cache | PC structurée |
| Tension d'alimentation détails | solaire, indépend. du réseau, Batterie lithium-phosphate de fer 3000 mAh |
| Hauteur de montage max. | 2,00 m |
| Protection au ras du mur | Oui |
| Possibilité de neutraliser la détection par segments | Non |
| Portée radiale | r = 2 m (5 $m^2$) |

| | |
|---|---|
| Fonction balisage en pourcentage, de | 3 % |
| Fonction balisage en pourcentage, jusqu'à | 3 % |
| Puissance | 1,2 W |
| Charge de la batterie | à partir de 0° |
| Akku-Funktion | à partir de -20 |
| Angle de détection | 140 ° |
| Catègorie de produits | Lampe solaire |

## Zone de détection

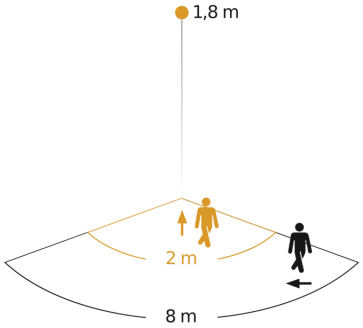


Hauteur d'instal lation: 1,80 m – 2,00 m
Orange: sens de passage radial
Noir: sens de passage tangentiel
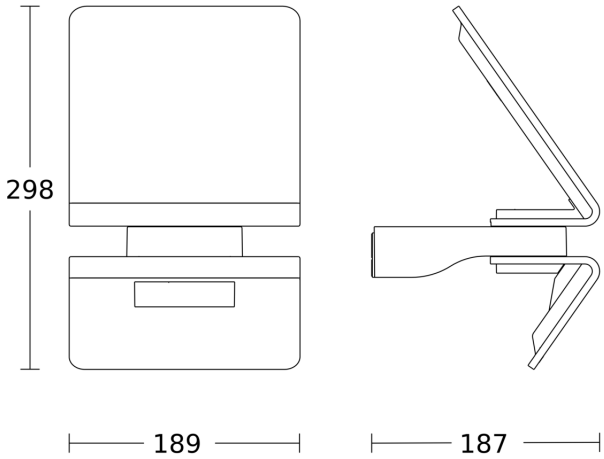
## Dessin dimensionnel