Série 6, Food Center, 178.7 x 90.8 cm, Acier brossé anti-traces, Total No Frost
KAG93AIEP

Le réfrigérateur congélateur side-by-side avec électronique intérieur : vous offre un affichage moderne et vous évite le dégivrage

- **Éclairage LED** : pour une visibilité parfaite sur vos produits frais.
- **Vario Zone** : plus de flexibilité dans le congélateur avec des bacs et clayettes en verre amovibles.
- **Fonction Super réfrigération** : refroidit rapidement les nouveaux aliments pour préserver les autres.
- **Technologie Multi Airflow** : les fluctuations de température sont minimisées et les temps de refroidissement réduits.

Données techniques

Classe d'efficacité énergétique[1]: ..... E
Consommation énergétique annuelle moyenne en kWh/an: 323 kWh / an
Somme des volumes des compartiments de congélation: ..... 191 l
Somme des volumes des compartiments pour denrées hautement périssables: ..... 369 l
Émissions de bruit acoustique dans l'air: ..... 42 dB(A) re 1pW
Classe d'émissions de bruit acoustique dans l'air: ..... D
Pose-libre,Encastrable: ..... Pose libre
Porte habillable: ..... Non inclus
Hauteur: ..... 1787 mm
Largeur: ..... 908 mm
Profondeur: ..... 707 mm
Poids net: ..... 120.2 kg
Puissance de raccordement: ..... 240 W
Intensité: ..... 10 A
Emplacement de la charnière de la porte: ..... Gauche et droite
Tension: ..... 220-240 V
Fréquence: ..... 50 Hz
Longueur du cordon électrique: ..... 170 cm
Nombre de compresseurs: 1
Nombre de circuit de froid: 1
Y a-t-il un ventilateur dans le compartiment réfrigérateur: ..... Non
Porte réversible: ..... Non
Nombre de clayettes dans le réfrigérateur: 0
Clayettes spéciales bouteille: ..... Oui
Code EAN: 4242005192571
Marque: ..... Bosch
Référence Commerciale: KAG93AIEP
Froid ventilé: ..... Réfrigérateur et congélateur
Type d'installation: ..... En pose libre
Accessoires inclus: ..... 1 x flexible de connexion, 1 x casier à oeufs

4 242005 192571

[1] Sur une échelle de classes d'efficacité énergétique de A à G

Série 6, Food Center, 178.7 x 90.8 cm, Acier brossé anti-traces, Total No Frost
KAG93AIEP

Le réfrigérateur congélateur side-by-side avec électronique intérieur : vous offre un affichage moderne et vous évite le dégivrage

Puissance et consommation
- Classe d'efficacité énergétique: E
- Volume utile total: 560 l
- Consommation annuelle d'énergie (kWh): 323 kWh/a
- Classe climatique: SN-T
- Niveau sonore: 42 DB

Design
- Porte Acier brossé anti-traces, côtés gris
- Poignée verticale
- Eclairage LED

Confort et sécurité
- NoFrost - fini la corvée du dégivrage!
- Electronique TouchControl intégrée dans la porte avec display digital - D'un regard tout est sous contrôle!
- Chaque zone de température contrôlable et réglable séparément
- SuperRéfrigération avec arrêt automatique
- SuperCongélation SuperCongélation
- Alarme optique et sonore pour porte ouverte

Glace et eau
- Distributeur de glaçons, de glace pilée et d'eau fraîche, avec filtre et éclairage automatique intégrés
- Fabrique automatique de glace
- Filtre à eau dans l'intérieur

Réfrigérateur
- Capacité utile de la partie réfrigération: 369 l
- Multi Airflow-System pour un refroidissement optimal et uniforme
- 5 rayons en verre incassable, réglables en hauteur, dont 0 réglables en hauteur
- 3 balconnet grand

Système fraîcheur
- 2 MultiBox sur rails - compartiments transparents avec fond ondulé, idéal pour le stockage des fruits et légumes

Congélateur
- Capacité de la partie surgélation: 191 l
- Capacité de surgélation (kg/24h): 12
- 2 bacs transparents
- 3 balconnets dans le compartiment congélateur

Informations techniques
- Dimensions: H 179 x L 91 x P 71 cm
- Longueur de raccordement (alimentation en eau) : 2 m
- Appareil sur 4 roulettes
- 220 - 240 V

Accessoires
- flexible de connexion
- Casier à oeufs

Série 6, Food Center, 178.7 x 90.8 cm, Acier brossé anti-traces, Total No Frost
KAG93AIEP

Mesures en mm

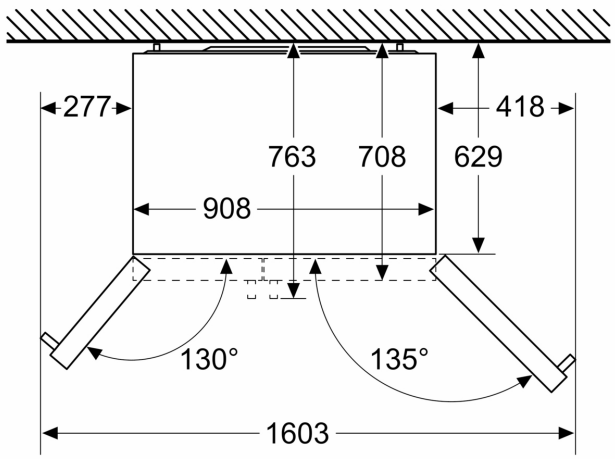

Mesures en mm

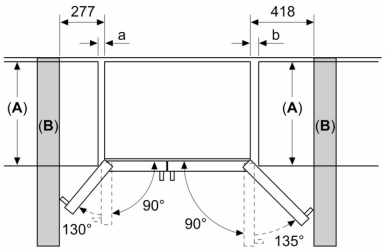

A	a	b
≤ 600	50	50
600 < A ≤ 650	50	50
650 < A ≤ 700	53	96
> 700	277	418

A: Profondeur du meuble ou du plan de travail

B: Mur
Les tiroirs peuvent être sortis lorsque la porte est ouverte à 90°

Les tiroirs peuvent être enlevés lorsque la porte est complètement ouverte

Mesures en mm

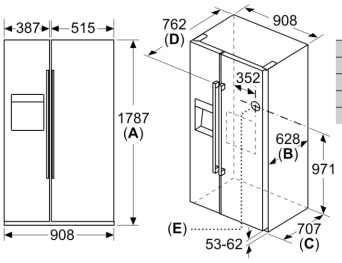

	Caractéristiques
A	L'avant est réglable de 1783 à 1792
B	Profondeur de l'armoire
C	Profondeur porte incluse, sans poignée
D	Profondeur porte incluse, avec poignée
E	Raccordement d'eau à l'appareil