Produktdatenblatt

AquaSu Design POP-UP Ventil
Für WT und Bidet, Weiß

Produktbeschreibung

aquaSu® Zubehör

AquaSu Design POP-UP Ventil

- Im edlen Design
- Keramikdeckel Weiß
- Für Waschtische / Bidet mit und ohne Überlauf
- Verschließbar durch Herunterdrücken des Verschlussstopfens
- Wechselbarer Einsatz (immer offen)
- Komplette Design Linie
- Eleganter Look für den Waschtisch

- Typ: 1 1/4“ AG x Ø 62 mm

Artikel Nr. **22626 4**

Lieferhinweis: Lieferfähig ab Februar 2020

4 006596 226264

Produktdatenblatt

AquaSu Design POP-UP Ventil
Für WT und Bidet, Weiß

Technische Angaben

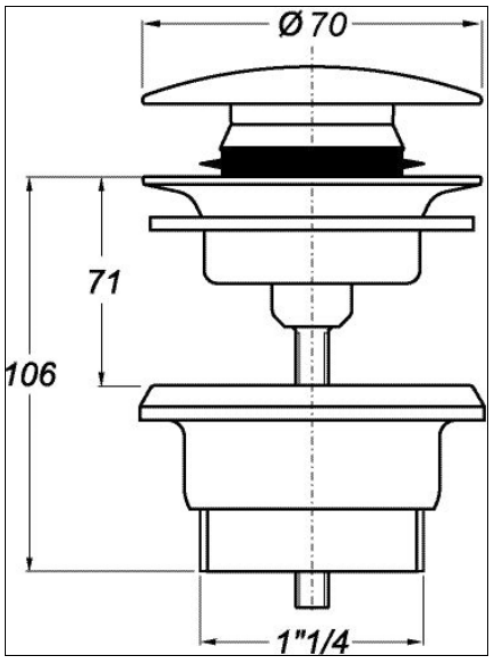

Maßangaben	
Länge/ Tiefe	70 mm
Breite	70 mm
Höhe	100 mm
Gewicht:	265 g

Merkmal:	Beschreibung
Art. - Nr.	22626 4
EAN	4006596226264
VE	1
Verpackungstyp	Karton
Material	Metall / Keramik
Farbe	Schwarz
Befestigungs-/ Montagehinweise:	X
Ersatzteile / Zubehör	X
Mögliche Präsentationsform	Bodenware