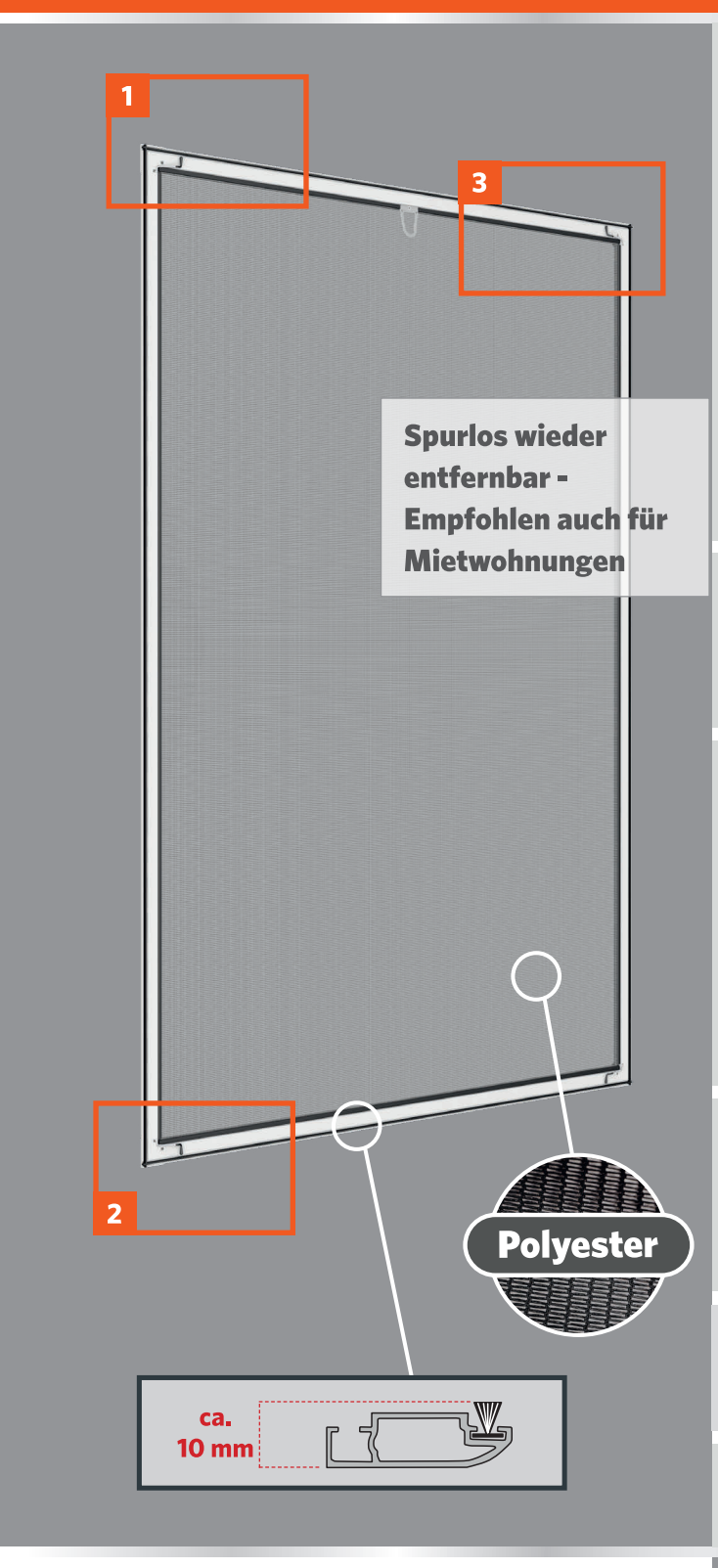

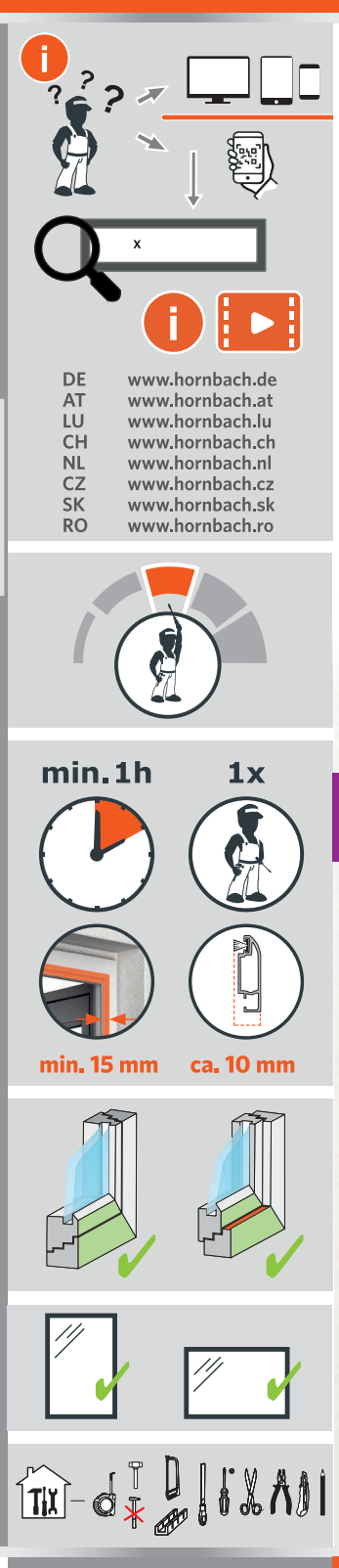

home protect

Einfacher Zusammenbau

Einfache Befestigung

Dichtungsbürste

DE **Pollenstop Alu-Rahmen für Fenster**

1. Steckverbinder aus Kunststoff Einfacher, bohrloser Zusammenbau
2. Einfache Befestigung durch innovative Montage-Feder Für alle gängigen Fenster passend
3. Dichtungsbürste – kein Spalt für Insekten

F **Stop Pollen Alu-cadre pour fenêtre**

1. Pièces d'assemblage en PVC montage facile, sans percer
2. Fixation simple par ressort innovant adapté à tous types de fenêtres
3. Joint d'isolation en brosse – pas de fente pour les insectes

I **Stop Polline Zanzariere per finestre**

1. Parti di montaggio in PVC facile assemblaggio senza foratura
2. Fissaggio semplice con molla innovativa adatto a tutti i tipi di finestre
3. Spazzole d'isolazione – nessun buco per gli insetti

NL **Bollenstop Raamhor aluminium**

1. Kunststof connectors: een eenvoudige en boorvrije installatie
2. Gemakkelijke bevestiging door innovatieve veer, geschikt voor alle gangbare ramen
3. Inclusief afdichtingsborstel - geen opening voor insecten

S **Stopp Pollen Insektsskydd för fönster**

1. Plastkontakt, enkel, borrfri installation
2. Enkel infästning tack vare innovativ fjäder, lämplig för alla vanliga fönster
3. Tätningsborste - inget mellanrum för insekter att ta sig in

CZ **Pylová Zastávka Okenní síť proti hmyzu v hliníkovém rámu**

1. Plastová spojka pro snadnou instalaci bez vrtání
2. Snadné uchycení díky inovativní pružině, vhodné pro všechny běžné rozměry oken
3. Těsnicí kartáč zabraňující průniku hmyzu

SK **Peľová Zastávka Okenná sieť proti hmyzu v hliníkovom ráme**

1. Plastová spojka pre jednoduchú inštaláciu bez vŕtania
2. Jednoduché uchytenie vďaka inovatívnej pružine, vhodné pre všetky bežné rozmery okien
3. Tesniaca kefa zabraňujúca prieniku hmyzu

RO **Stop pentru polen Ramă aluminiu anti insecte pentru ferestre**

1. Conector din plastic, instalare simplă, fără foraj
2. Montaj ușor datorită arcului inovativ, potrivit pentru toate ferestrele standard
3. Perie de etanșare, nu permite pătrunderea insectelor

EN **Stop Pollen Aluminium frame for windows**

1. Plastic corner connector, simple, drill-free installation
2. Easy attachment due to the innovative spring, suitable for all common windows
3. Sealing brush - no gap for insects

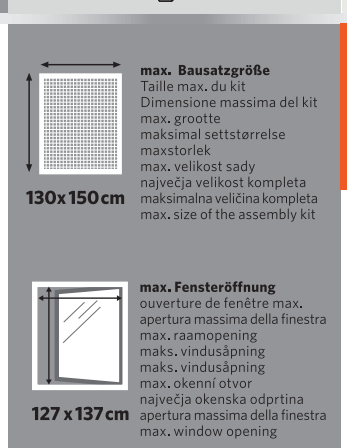

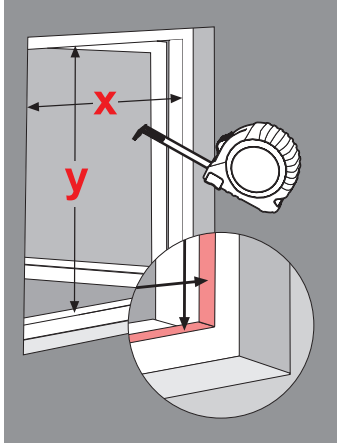

1. messen

mesurer / měření
misurare / meranie
meten / dimensiune
åtgärd / measuring

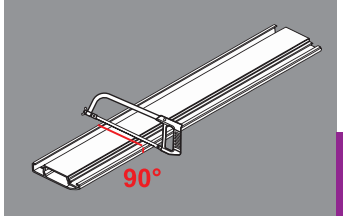

2. schneiden

couper / stříhání
tagliare / strihanie
knippen / tăiat
klippa / cutting

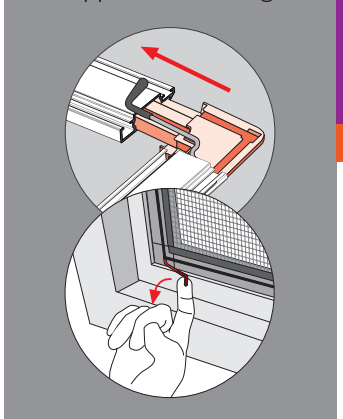

3. montieren

monter / montování
montare / montovanie
monteren / montaj
montera / mounting

DE: Achtung! Plastiktüten sind kein Spielzeug. Bitte von Kindern fernhalten. Erstickungsgefahr! Getrennt entsorgen! Lokale Entsorgungsmöglichkeiten beachten.

F: Attention! Les emballages plastiques ne sont pas des jouets. Tenir à l'écart des enfants. Risque de suffocation. Jeter séparément - Observer les options d'élimination locales

I: Attenzione! Sacchetti di plastica non sono giocattoli. Tenere lontano dei bambini. Pericolo di soffocamento! Smaltire separatamente. Osservare le opzioni di smaltimento locali

NL: Let op! Plastic zakken zijn geen speelgoed. Vanwege verstikkingsgevaar weghouden bij kinderen en dieren. Afzonderlijk weggooien. Neem de plaatselijke verwijderingsmogelijkheden in acht

S: Varning! Plastpåsar är inga leksaker. Vänligen håll borta från barn. Risk för kvävning! Bortskaffa separat - Observera lokala möjligheter till avfallshantering

CZ: Upozornění! Plastový sáček není hračka. Udržujte mimo dosah dětí. Nebezpečí udušení! Likvidujte odděleně - Dodržujte místní možnosti likvidace

SK: Upozornenie! Plastové vrecko nie je hračka. Udržujte mimo dosahu detí. Nebezpečenstvo udusenia! Zlikvidujte oddelene Dodržujte miestne možnosti likvidácie

RO: Atenție! Pungile de plastic nu sunt jucării. Vă rugăm să le păstrați departe de copii. Pericol de sufocare! Eliminați separat! Respectați posibilitățile locale de eliminare

EN: Warning! Plastic bags are not toys. Keep away from babies and children. Danger of Suffocation! Dispose of separately - Observe local disposal options

CE

24

easy life GmbH
Industriestraße 5
D-91583 Schillingsfürst

Artikel-ID: 580-2660

DOP_580-2650,580-2652, 0022660,580-266
www.easy-life.de/kontakt/datenschutz-copy

class 1 — Widerstand gegenüber Windlasten / Résistance aux charges de vent / Resistenza ai carichi del vento / Resistance to wind loads / Weerstand tegen windbelasting / Motståndskraft mot vindlaster / Odolnost proti zatížení větrem / Odolnosť proti zaťaženiu vetrom / Rezistența la vânt

EN 13561:2015 / AC:2016

DE: Insektenschutzgitter für den Außenbereich von Gebäuden **F:** Moustiquaires pour l'extérieur des bâtiments **I:** Zanzariere per l'esterno degli edifici **NL:** Insectenhorren voor de buitenkant van gebouwen. **S:** Insektsnät för utsidan av byggnader **CZ:** Sítě proti hmyzu pro exteriér budov **SK:** Siete proti hmyzu pre exteriér budov **RO:** Plase împotriva insectelor pentru exteriorul clădirilor **EN:** Insect screens for the exterior of buildings

0-3

Made in: PRC

easy life GmbH
Industriestraße 5
91583 Schillingsfürst/Germany

info@easy-life.de
www.easy-life.de

max. 130 x 150 cm

max. Fensteröffnung 127 x 147cm

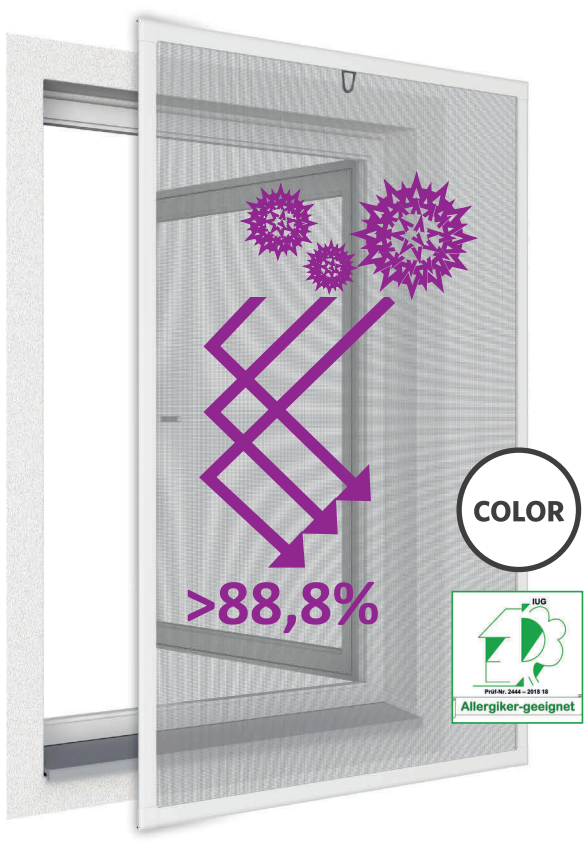

Pollenstop Alu-Rahmen für Fenster

F **Stop Pollen Alu-Cadre pour fenêtre**

I **Stop Polline Zanzariere per finestre**

NL **Bollenstop Raamhor aluminium**

S **Stopp Pollen Insektsskydd för fönster**

CZ **Pylová Zastávka Okenní síť proti hmyzu v hliníkovém rámu**

SK **Peľová Zastávka Okenná sieť proti hmyzu v hliníkovom ráme**

RO **Stop pentru polen Ramă aluminiu anti insecte pentru ferestre**

EN **Stop Pollen Aluminium frame for windows**

6 JAHRE GARANTIE / YEAR WARRANTY

BLAUER ENGEL — DAS UMWELTZEICHEN
www.blauer-engel.de/uz34

DEVELOPED IN GERMANY

ALU

FR ÉLÉMENTS D'EMBALLAGE

20 PAP — 07 OTHER — 22 PAP — 04 PE-LD

home protect

Art.-Nr. 580-2660
Charge: MMXXIV-01

4 052329 006436