GARDENA®

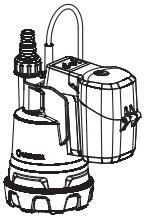

CW Pump
2000/2 Li-18
Art. 1748

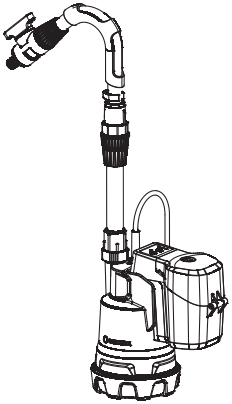

RWT Pump
2000/2 Li-18
Art. 1749

DE Betriebsanleitung
Akku-Klarwasser-Tauchpumpe/
Akku-Regenfass-Pumpe

EN Operator's Manual
Battery Clear Water Submersible Pump/
Battery Rain Water Tank Pump

FR Mode d'emploi
Pompe d'évacuation pour eaux claires à batterie/
Pompe pour collecteur d'eau de pluie à batterie

NL Gebruiksaanwijzing
Accu-dompelpomp/Accu-regentonpomp

SV Bruksanvisning
Batteridriven dränkbar pump för rent vatten/
Batteridriven pump för regnvattentunna

DA Brugsanvisning
Accu-rentvands-dykpumpe/accu-regnvandspumpe

FI Käyttöohje
Akkukäyttöinen puhtaan veden uppopumppu/
Akkukäyttöinen sadevesisäiliöpumppu

NO Bruksanvisning
Accu nedsenkbar rentvannspumpe/
Accu regnvannstankpumpe

IT Istruzioni per l'uso
Pompa sommersa a batteria per acque chiare/
Pompa per cisterna a batteria

ES Instrucciones de empleo
Bomba sumergible con Accu para agua limpia/
Bomba con Accu para depósitos de aguas pluviales

PT Manual de instruções
Bomba submersível de água limpa com bateria/
Bomba do depósito de água de chuva com bateria

PL Instrukcja obsługi
Akumulatorowa pompa zanurzeniowa do czystej wody/Akumulatorowa pompa do deszczówki

HU Használati utasítás
Akkumulátoros merülőszivattyú ülepített szennyvízhez/Akkumulátoros hordóürítő szivattyú

CS Návod k obsluze
Akumulátorové ponorné čerpadlo na čistou vodu/
akumulátorové čerpadlo do sudu na dešťovou vodu

SK Návod na obsluhu
Akumulátorové ponorné čerpadlo na čistú vodu/
akumulátorové čerpadlo do suda na dažďovú vodu

EL Οδηγίες χρήσης
Υποβρύχια αντλία μπαταρίας καθαρού νερού/
αντλία μπαταρίας συλλεκτών βρόχινου νερού

RU Инструкция по эксплуатации
Аккумуляторный погружной насос для чистой воды/Аккумуляторный насос для резервуаров с дождевой водой

SL Navodilo za uporabo
Akumulatorska potopna črpalka za čisto vodo/
Akumulatorska črpalka za sod z deževnico

HR Upute za uporabu
Baterijska uronska pumpa za čistu vodu/
Baterijska pumpa za spremnike kišnice

SR/BS Uputstvo za rad
Baterijska potopna pumpa za čistu vodu/
Baterijska pumpa za rezervoare kišnice

UK Інструкція з експлуатації
Акумуляторний занурювальний насос
для чистої води /Акумуляторний насос для резервуарів з дощовою водою

RO Instrucțiuni de utilizare
Pompă submersibilă pentru apă curată,
cu acumulator/pompă pentru rezervor de
apă de ploaie, cu acumulator

TR Kullanma Kılavuzu
Akülü berrak su dalgıç pompası/
Akülü yağmur varili dalgıç pompası

BG Инструкция за експлоатация
Акумулаторна потопяема помпа за чиста вода/
Акумулаторна помпа за дъждовна вода

SQ Manual përdorimi
Pompë zhytëse me ujë të pastër me bateri/
Pompë e depozitës së ujit të shiut me bateri

ET Kasutusjuhend
Akuga selge vee sukelpump/
Akuga vihmaveemahutipump

LT Eksploatavimo instrukcija
Akumuliatorinis panardinamas švaraus vandens siurblys/Akumuliatorinis lietaus vandens talpyklų siurblys

LV Lietošanas instrukcija
Ar akumulatoru darbināms iegremdējamais tīrā ūdens sūknis/Ar akumulatoru darbināms lietus ūdens tvertnes sūknis

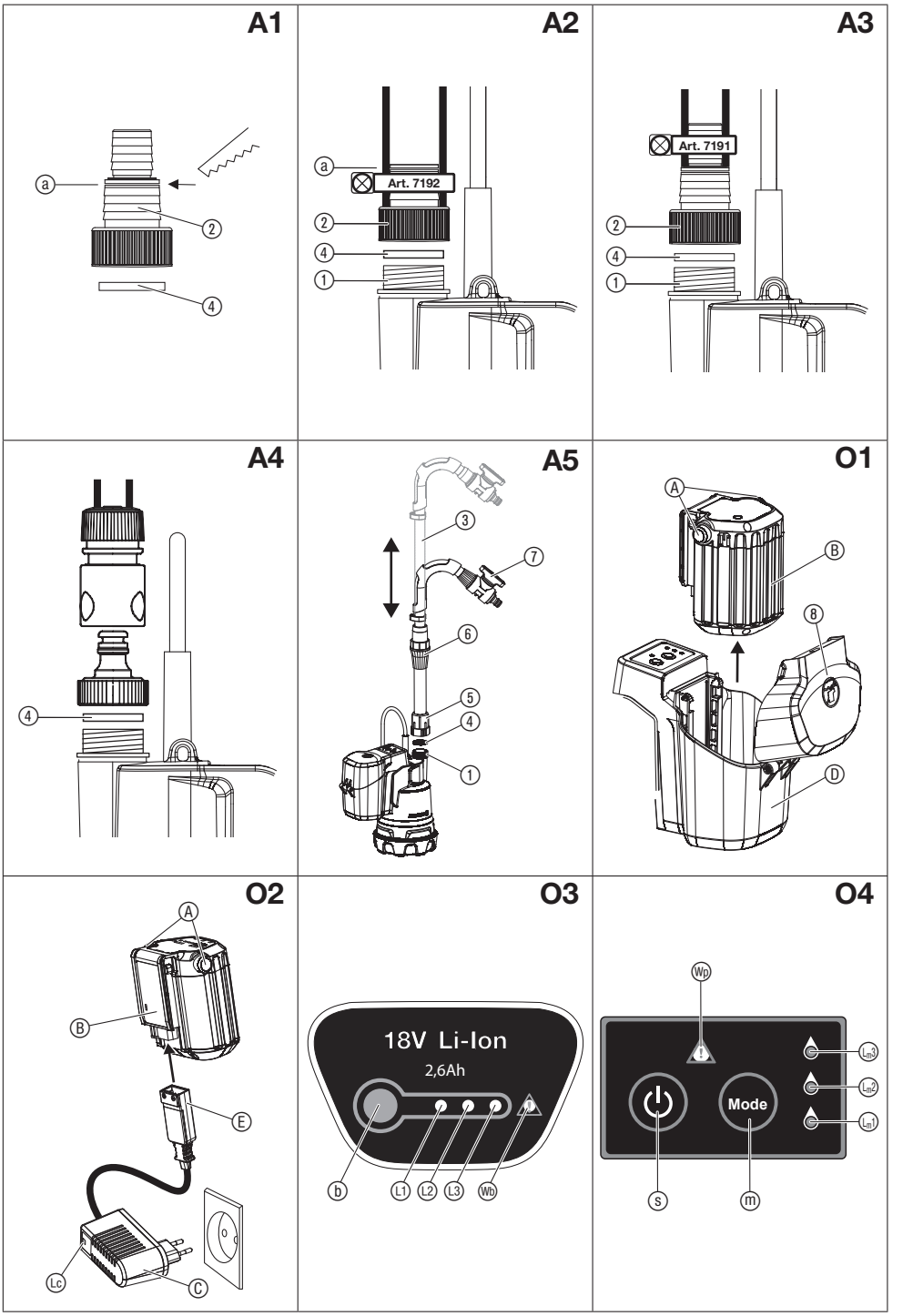
A1
a
2
4
A2
a
Art. 7192
2
4
1
A3
Art. 7191
2
4
1
A4
4
A5
3
7
6
5
4
1
O1
A
B
8
D
O2
A
B
E
Lc
C
O3
18V Li-Ion
2,6Ah
b
L1
L2
L3
Wb
O4
Wp
Lm3
Lm2
Lm1
Mode
s
m

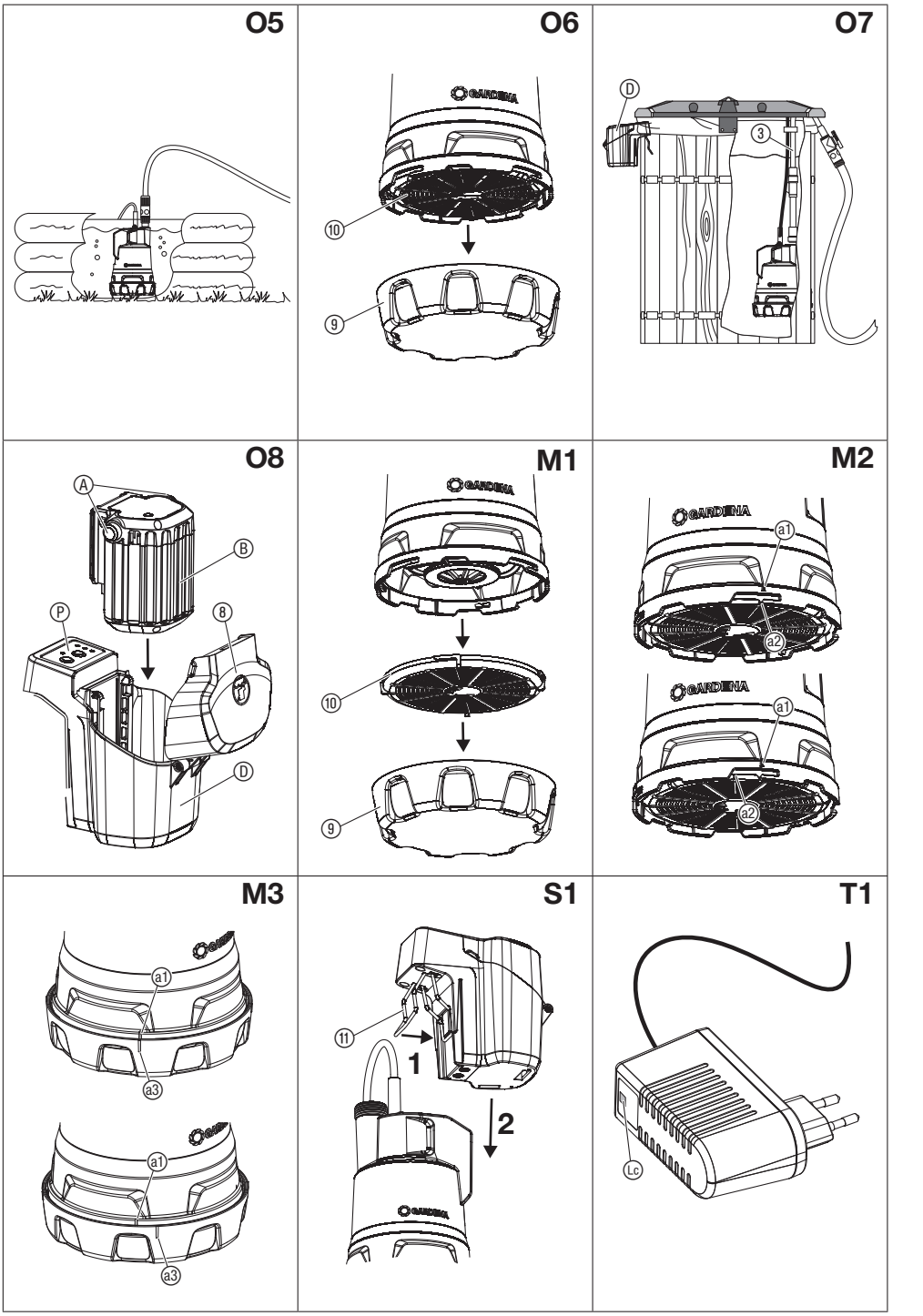
O5
O6
O7
D
3
10
9
O8
A
B
P
8
D
M1
10
9
M2
a1
a2
a1
a2
M3
a1
a3
a1
a3
S1
11
1
2
T1
Lc

GARDENA Akku-Klarwasser-Tauchpumpe/ Akku-Regenfass-Pumpe

1. SICHERHEIT 4
2. MONTAGE 6
3. BEDIENUNG 6
4. WARTUNG 8
5. LAGERUNG 8
6. FEHLERBEHEBUNG 9
7. TECHNISCHE DATEN 10
8. LIEFERBARES ZUBEHÖR 10
9. SERVICE/GARANTIE 11

Originalbetriebsanleitung.

Dieses Produkt kann von Kindern ab 8 Jahren und darüber sowie von Personen mit verringerten physischen, sensorischen oder mentalen Fähigkeiten oder Mangel an Erfahrung und Wissen benutzt werden, wenn sie beaufsichtigt oder bezüglich des sicheren Gebrauchs des Produkts unterwiesen wurden und die daraus resultierenden Gefahren verstehen. Kinder dürfen nicht mit dem Produkt spielen. Reinigung und Benutzer-Wartung dürfen nicht von Kindern ohne Beaufsichtigung durchgeführt werden. Wir empfehlen eine Benutzung des Produkts erst für Jugendliche ab 16 Jahren.

Bestimmungsgemäße Verwendung:

Die GARDENA Akku-Pumpe ist für die Entnahme von Wasser aus Behältern wie z. B. Planschbecken, aus Regentonnen z. B. dem GARDENA Regensammler oder zur Bewässerung mit einer Brause oder einem kleinen Regner bestimmt.

Die Pumpe ist voll überflutbar (wasserdicht gekapselt) und wird in das Wasser eingetaucht (max. Eintauchtiefe siehe 7. TECHNISCHE DATEN).

Die Akku-Einheit (Akku und Akku-Behälter) darf nicht eingetaucht werden.

Das Produkt ist nicht für den Dauerbetrieb geeignet.

GEFAHR! Nicht gefördert werden dürfen Salzwasser, Schmutzwasser, ätzende, leicht brennbare oder explosive Stoffe (z. B. Benzin, Petroleum, Nitroverdünnung), Öle, Heizöl und Lebensmittel.

1. SICHERHEIT

WICHTIG!
Lesen Sie die Gebrauchsanweisung sorgfältig und bewahren Sie diese zum Nachlesen auf.

Symbole auf dem Produkt:

Lesen Sie die Betriebsanleitung.

Tauchen Sie die Akku-Einheit nicht in das Wasser ein.

Akku vor der Reinigung oder Wartung abnehmen.

Für das Ladegerät: Stecker sofort vom Netz trennen, wenn die Leitung beschädigt oder durchtrennt wurde.

Allgemeine Sicherheitshinweise

Elektrische Sicherheit

GEFAHR! Stromschlag!
Verletzungsgefahr durch Stromschlag.

Das Produkt muss über einen FI-Schalter (RCD) mit einem Nennauslösestrom von höchstens 30 mA mit Strom versorgt werden.

Sicherer Betrieb

Die Wassertemperatur darf 35 °C nicht überschreiten.

Die Pumpe darf nicht benutzt werden, wenn sich Personen im Wasser befinden.

Die Förderflüssigkeit kann durch austretende Schmiermittel verunreinigt werden.

Schutzschalter

Trockenlaufsicherung: Wenn kein Wasser gefördert wird (Unterstrom) schaltet die Pumpe automatisch ab.

→ Tauchen Sie die Pumpe tiefer in das Wasser ein.

Blockierschutz: Wenn der Motor blockiert ist (Überstrom) schaltet die Pumpe automatisch ab.

→ Wenden Sie sich an den GARDENA Service.

Automatische Entlüftung: Diese Pumpe ist mit einem Entlüftungsventil ausgestattet, welches ein evtl. vorhandenes Luftpolster in der Pumpe beseitigt. Funktionsbedingt kann so oberhalb des Typenschilds eine geringe Menge Wasser austreten.

Zusätzliche Sicherheitshinweise

Sicherer Umgang mit Akkus

GEFAHR! Brandgefahr!

Der zu ladende Akku muss sich während des Ladevorgangs auf einer nicht brennbaren, hitzebeständigen und nicht leitenden Oberfläche befinden.

Die Anschlusskontakte dürfen nicht kurzgeschlossen werden.

Halten Sie ätzende, entzündbare und leicht brennbare Gegenstände vom Ladegerät und Akku fern.

Das Ladegerät und der Akku dürfen während des Ladevorgangs nicht abgedeckt werden.

Trennen Sie das Ladegerät bei Rauchbildung oder Feuer umgehend von der Stromversorgung.

Verwenden Sie zum Laden des Akkus nur das Original GARDENA Ladegerät. Die Verwendung anderer Ladegeräte kann zu irreparablen Schäden an den Akkus führen und sogar Feuer verursachen.

Verwenden Sie für das GARDENA Akku Produkt ausschließlich original GARDENA Akkus.

Laden Sie keine Fremd-Akkus. Es besteht Brand- und Explosionsgefahr!

Im Fall eines Feuers: Löschen Sie die Flammen mit sauerstoffreduzierenden Löschmaterialien.

GEFAHR! Explosionsgefahr!

Schützen Sie Akkus vor Hitze und Feuer. Legen Sie Akkus nicht auf Heizkörpern ab, und setzen Sie sie nicht längerer Zeit starker Sonneneinstrahlung aus.

Betreiben Sie sie nicht in explosiven Atmosphären, z. B. in der Nähe von entzündlichen Flüssigkeiten, Gasen oder Staubansammlungen. Bei der Verwendung von Akkus kann es zu Funkenbildung kommen, wodurch sich Staub oder Dämpfe entzünden können.

Überprüfen Sie den Wechselakku vor jedem Gebrauch. Unterziehen Sie den Akku einer Sichtprüfung vor jedem Gebrauch. Ein nicht funktionstüchtiger Akku muss ordnungsgemäß entsorgt werden. Senden Sie ihn nicht per Post. Weitere Informationen erhalten Sie bei Ihrem örtlichen Entsorgungsunternehmen.

Verwenden Sie den Akku nicht als Stromquelle für andere Produkte. Es besteht Verletzungsgefahr. Verwenden Sie den Akku ausschließlich für vorgesehene GARDENA Produkte.

Laden und verwenden Sie den Akku ausschließlich bei Umgebungstemperaturen zwischen 0 °C und 40 °C. Lassen Sie den Akku nach längerem Einsatz abkühlen.

Prüfen Sie das Ladekabel regelmäßig auf Anzeichen von Beschädigung und Alterung (Sprödigkeit). Verwenden Sie das Kabel ausschließlich in einwandfreiem Zustand.

Lagern und transportieren Sie den Akku auf keinen Fall bei Temperaturen über 45 °C oder in direktem Sonnenlicht. Idealerweise sollte der Akku bei Temperaturen unter 25 °C aufbewahrt werden, um die Selbstentladung niedrig zu halten.

Setzen Sie den Akku weder Regen noch Feuchtigkeit aus. Wenn Wasser in einen Akku eindringt, erhöht sich das Stromschlagrisiko.

Halten Sie den Akku sauber, vor allem die Lüftungsschlitze.

Wenn der Akku längere Zeit nicht verwendet wird (Winter), laden Sie den Akku vollständig auf, um eine Tiefentladung zu verhindern.

Lagern Sie den Akku nicht in einem Produkt, um Missbrauch und Unfälle zu vermeiden.

Lagern Sie den Akku nicht in Räumen, in denen es zu elektrostatischer Entladung kommt.

Elektrische Sicherheit

GEFAHR! Herzstillstand!

Dieses Produkt erzeugt beim Betrieb ein elektromagnetisches Feld. Dieses Feld kann sich unter bestimmten Bedingungen auf die Funktionsweise aktiver oder passiver medizinischer Implantate auswirken. Um die Gefahr von Situationen, die zu schweren oder tödlichen Verletzungen führen können, auszuschließen, sollten Personen mit einem medizinischen Implantat vor dem Gebrauch dieses Produkts ihren Arzt und den Hersteller des Implantats konsultieren.

Prüfen Sie regelmäßig die Anschlussleitung.

Vor der Benutzung die Pumpe stets einer Sichtprüfung unterziehen.

Eine beschädigte Pumpe darf nicht benutzt werden. Die Pumpe im Schadensfall unbedingt vom GARDENA Service überprüfen lassen.

Persönliche Sicherheit

GEFAHR! Erstickungsgefahr!

Kleinere Teile können leicht verschluckt werden. Durch den Polybeutel besteht Erstickungsgefahr für Kleinkinder. Halten Sie Kleinkinder während der Montage fern.

Tauchen Sie die Pumpe mit einem Seil an der Öse in das Wasser ein. Ziehen Sie die Pumpe ebenso hoch.

Art 1749: Alternativ kann die Pumpe über das Teleskoprohr eingetaucht/hochgezogen werden.

Beachten Sie den Mindestwasserstand gemäß den Technischen Daten.

Pumpe nicht länger als 10 Minuten gegen geschlossene Druckseite (z.B. geschlossenes Regulierventil) laufen lassen.

Verwenden Sie das Produkt nicht, wenn Sie müde sind oder unter dem Einfluss von Drogen, Alkohol oder Medikamenten stehen. Ein Moment der Unachtsamkeit während des Betriebs kann zu schweren Verletzungen führen.

Öffnen Sie die Pumpe nicht weiter als in den Auslieferungszustand (einzige Ausnahme: der Filter und der Standfuß).

Wenn verschmutztes Wasser gefördert wurde, lässt sich der Standfuß und der Filter nur mit großer Kraft lösen und das Entlüftungsventil kann festsitzen.

→ Lösen Sie das Entlüftungsventil ggf. mit Pressluft oder einem Draht.

2. MONTAGE

GEFAHR! Körperverletzung!
Verletzungsgefahr falls das Produkt unbeabsichtigt startet.
→ **Entnehmen Sie den Akku bevor Sie das Produkt montieren.**

Schlauch anschließen (Art. 1748):

Der Schlauch kann am Pumpenanschluss ① über den Anschluss-Nippel ② [19 mm (3/4")/25 mm (1")] oder über das GARDENA Stecksystem [13 mm (1/2")/16 mm (5/8")/19 mm (3/4")] angeschlossen werden.

Schlauch über den Anschluss-Nippel anschließen [Abb. A1/A2/A3]:

Bei Verwendung eines 25 mm (1")-Schlauchs hat die Pumpe die maximale Förderleistung.

25 mm (1")- und 19 mm (3/4")-Schläuche, die über den Anschluss-Nippel ② angeschlossen werden, müssen z. B. mit einer **GARDENA Schlauchschelle Art. 7192/7191** befestigt werden.

Schlauch-Durchmesser	25 mm (1")	19 mm (3/4")
GARDENA Schlauchschelle [Abb. A1]	Art. 7192 [Abb. A2]	Art. 7191 [Abb. A3]
Schlauchverbindung	Nippel bei ⓐ abtrennen	Nippel nicht abtrennen

1. Schrauben Sie den Anschluss-Nippel ② mit der Dichtung ④ auf den Pumpenanschluss ①. (Bei 25 mm (1")-Schläuchen den Anschluss-Nippel ② zuvor bei ⓐ abtrennen).
2. Schieben Sie den Schlauch auf den Anschluss-Nippel ② und befestigen Sie ihn z. B. mit einer **GARDENA Schlauchschelle Art. 7192/7191**.

Schlauch über das GARDENA Stecksystem anschließen [Abb. A4]:

Über das GARDENA Stecksystem können 19 mm (3/4")-/16 mm (5/8") und 13 mm (1/2")-Schläuche angeschlossen werden.

Schlauch-Durchmesser	Pumpenanschluss	
13 mm (1/2")	GARDENA Pumpenanschluss-Satz	Art. 1750
16 mm (5/8")	GARDENA Hahnstück GARDENA Schlauchstück	Art. (2)902 Art. (2)916
19 mm (3/4")	GARDENA Pumpenanschluss-Satz	Art. 1752

→ Schließen Sie den Schlauch über das entsprechende GARDENA Stecksystem an.

Teleskoprohr anschließen (Art. 1749) [Abb. A5]:

Zum Anschluss eines Gartenschlauches empfehlen wir die Verwendung eines **GARDENA Schlauchverbinders**:

– Art. 18215 für 13 mm (1/2") und 16 mm (5/8") bzw.
– Art. 18216 für 19 mm (3/4"). Bei der Anwendung von 19-mm-(3/4")-Schlauchleitungen ist die Ausbringmenge am Größten.

Das Teleskoprohr ist zwischen 59 – 78 cm einstellbar.

1. Schrauben Sie das Teleskoprohr ③ auf den Pumpenanschluss ①. Achten Sie dabei darauf, dass die Flachdichtung ④ im Anschlussgewinde ⑤ des Teleskoprohrs ③ sitzt.
2. Lösen Sie die Klemmhülse ⑥ des Teleskoprohrs ③.
3. Stellen Sie das Teleskoprohr ③ auf die gewünschte Höhe ein.
4. Drehen Sie die Klemmhülse ⑥ wieder fest.

Das Teleskoprohr ③ ist mit einem **GARDENA Absperrventil** ⑦ ausgestattet. Das Absperrventil ⑦ kann auch zur Feinregulierung der Pumpenleistung eingesetzt werden.

3. BEDIENUNG

GEFAHR! Körperverletzung!
Verletzungsgefahr falls das Produkt unbeabsichtigt startet.
→ **Entnehmen Sie den Akku bevor Sie das Produkt einstellen oder transportieren.**

Akku laden [Abb. O1/O2]:

ACHTUNG!
Überspannung beschädigt den Akku und das Akku-Ladegerät.
→ **Stellen Sie sicher, dass Sie die richtige Netzspannung verwenden.**

Bei den GARDENA Akku-Pumpen Art. 1748-66/1749-66 ist kein Akku im Lieferumfang enthalten.

Vor der ersten Verwendung muss der Akku vollständig geladen werden.

Der Lithium-Ionen-Akku kann in jedem Ladezustand geladen werden und der Ladevorgang kann jederzeit ohne Beschädigung des Akkus unterbrochen werden (kein Memory-Effekt).

1. Öffnen Sie den Deckel ⓑ.
2. Drücken Sie beide Entriegelungs-Tasten Ⓐ und entnehmen Sie den Akku Ⓑ aus dem Akku-Behälter Ⓓ.
3. Schließen Sie das Akku-Ladegerät Ⓒ an eine Netzsteckdose an.
4. Schließen Sie das Akku-Ladekabel Ⓔ an den Akku Ⓑ an.

Wenn die Ladekontroll-Anzeige ⓛc am Ladegerät grün blinkt, wird der Akku geladen.

Wenn die Ladekontroll-Anzeige ⓛc am Ladegerät grün leuchtet, ist der Akku vollständig geladen (Ladedauer, siehe 7. TECHNISCHE DATEN).

5. Prüfen Sie in regelmäßigen Abständen den Ladezustand beim Laden.

6. Wenn der Akku Ⓑ vollständig geladen ist, trennen Sie den Akku Ⓑ vom Ladegerät Ⓒ.
7. Trennen Sie das Ladegerät Ⓒ von der Steckdose.

Akku-Ladeanzeige [Abb. O3]:

Akku-Ladeanzeige beim Laden:

100 % geladen	L1, L2 und L3 leuchten (für 60 Sek.)
66 – 99 % geladen	L1 und L2 leuchten, L3 blinkt
33 – 65 % geladen	L1 leuchtet, L2 blinkt
0 – 32 % geladen	L1 blinkt

Akku-Ladeanzeige beim Betrieb:

→ Drücken Sie die Taste ⓑ auf dem Akku.

66 – 99 % geladen	L1, L2 und L3 leuchten
33 – 65 % geladen	L1 und L2 leuchten
11 – 32 % geladen	L1 leuchtet
0 – 10 % geladen	L1 blinkt

Bedienfeld [Abb. O4]:

Ein-/Aus-Taste:

→ Drücken Sie die Ein-/Aus-Taste ⓢ auf dem Bedienfeld.

Wenn die Pumpe eingeschaltet ist leuchtet die Mode-LED-Anzeige in der zuletzt gewählten Einstellung (Memoryfunktion).

Mode-Taste:

Die Pumpe hat 3 Leistungsstufen, die mit der Mode-Taste nacheinander aufgerufen werden können.

→ Drücken Sie die Mode-Taste ⓜ auf dem Bedienfeld.

Entsprechend der Leistungsstufe leuchten die LEDs L1 und L2 und L3.

Leistungsstufen:

Mode 1: Pumpleistung: max. 1100 l/h – max. 0,4 bar

Akkulaufzeit: ca. 60 Minuten

Ideal zur Entwässerung mit kurzen Schläuchen, Absaugung von Folien, Befüllung von Gießkannen oder Bewässerung empfindlicher Pflanzen.

Mode 2: Pumpleistung: max. 1700 l/h – max. 1,3 bar

Akkulaufzeit: ca. 30 Minuten

Ideal zur Entwässerung mit längeren Schläuchen, Bewässerung mit Gießbrause.

Mode 3: Pumpleistung: max. 2000 l/h – max. 2,0 bar

Akkulaufzeit: ca. 15 Minuten

Ideal zur Entwässerung mit Höhendifferenzen oder langen Schläuchen, Bewässerung mit Brause oder Regner, Reinigung oder Speisung einer Gartendusche.

Anwendungen:

ACHTUNG! Zerstörung des Akkus!

Die Akku-Einheit wird zerstört, wenn diese in das Wasser eingetaucht wird.

→ Tauchen Sie die Akku-Einheit nicht in das Wasser ein.

Beachten Sie den Mindestwasserstand (siehe 7. TECHNISCHE DATEN).

Anwendung in flachen Behältern [Abb. O5]:

Art. 1748: Die Pumpe ist mit einem Schlauchverbinder ausgestattet, der hohe Durchflussraten ermöglicht.

Art. 1749: Wird die Regenfasspumpe in flachen Behältern, z. B. zum Entleeren eines Planschbeckens, eingesetzt, kann das Teleskoprohr demontiert und durch die **GARDENA Hahnverbinder 33,3 mm (G1) Art. 18202** ersetzt werden.

1. Stellen Sie die Akku-Einheit Ⓓ an eine von Wasser geschützte Stelle.
2. Stellen Sie die Pumpe in den Behälter.
3. Starten Sie die Pumpe.

Flachabsaugen [Abb. O6]:

Im normalen Betrieb (mit Standfuß ⑨) wird eine Restwasserhöhe von ca. 25 mm erreicht. Beim Flachabsaugen (ohne Standfuß ⑨) wird eine Restwasserhöhe von ca. 5 mm erreicht.

1. Drehen Sie den Standfuß ⑨ gegen den Uhrzeigersinn und ziehen Sie den Standfuß ⑨ ab (Bajonett-Verschluss).
2. Stellen Sie sicher, dass der Filter ⑩ korrekt eingesetzt ist.
3. Für die erneute Montage des Standfußes, siehe 4. WARTUNG.

Die Pumpe darf nicht ohne den Filter ⑩ betrieben werden.

Wasser aus Behälter pumpen [Abb. O7]:

Für Art. 1749: Die Länge des Teleskoprohrs ③ sollte so eingestellt werden, dass die Pumpe den Boden des Behälters nicht berührt. Dadurch wird Schmutz im Behälter von der Pumpe ferngehalten.

1. Öffnen Sie den Bügel am Akku-Behälter Ⓓ.
2. Hängen Sie die Akku-Einheit Ⓓ **außen**, seitlich an den Behälter oder stellen sie diesen an eine geeignete, überflutungssichere Stelle.
3. **Für Art. 1748:** Hängen Sie die Pumpe über ein Seil in den Behälter (nicht am Kabel aufhängen).
   Für Art. 1749: Hängen Sie die Pumpe mit dem Teleskoprohr ③ in den Behälter.
4. Starten Sie die Pumpe.

Pumpe starten [Abb. O8]:

Starten:

1. Öffnen Sie den Deckel ⑧.
2. Setzen Sie den Akku Ⓑ in den Akku-Behälter Ⓓ bis dieser hörbar einrastet.
3. Schließen Sie den Deckel ⑧ bis dieser spürbar einrastet.
4. Drücken Sie die Ein-/Aus-Taste ⓢ auf dem Bedienfeld Ⓟ.
   Die Pumpe startet. Je nach Schlauchlänge und Verlegungsart kann es einige Zeit dauern, bis die Pumpe das Wasser fördert.

Stoppen:

1. Drücken Sie die Ein-/Aus-Taste ⓢ auf dem Bedienfeld Ⓟ.
   Die Pumpe stoppt.
2. Drücken Sie beide Entriegelungs-Tasten Ⓐ und entnehmen Sie den Akku Ⓑ aus dem Akku-Behälter Ⓓ.

4. WARTUNG

GEFAHR! Körperverletzung!
Verletzungsgefahr falls das Produkt unbeabsichtigt startet.

→ **Entnehmen Sie den Akku bevor Sie das Produkt warten.**

Pumpe reinigen:

GEFAHR! Körperverletzung!
Verletzungsgefahr und Risiko einer Beschädigung des Produkts.

→ **Reinigen Sie das Produkt nicht mit einem Wasserstrahl (insbesondere Hochdruckwasserstrahl).**

→ **Reinigen Sie nicht mit Chemikalien, einschließlich Benzin oder Lösungsmitteln. Einige können wichtige Kunststoffteile zerstören.**

→ **Reinigen Sie die Pumpe mit einem feuchten Tuch.**

Filter reinigen [Abb. M1/M2/M3]:

Um einen dauerhaften, problemlosen Betrieb zu gewährleisten, sollte der Filter ⑩ in regelmäßigen Abständen gereinigt werden.

Nach der Förderung von verschmutztem Wasser muss der Filter sofort gereinigt werden.

1. Drehen Sie den Standfuß ⑨ gegen den Uhrzeigersinn und ziehen Sie den Standfuß ⑨ ab (Bajonett-Verschluss).
2. Drehen Sie den Filter ⑩ im Uhrzeigersinn und ziehen Sie den Filter ⑩ ab (Bajonett-Verschluss).
3. Reinigen Sie den Filter ⑩ und den Standfuß ⑨ unter fließendem Wasser.
4. Drücken Sie den Filter ⑩ so in die Pumpe, dass sich die Striche ⓐ1/ⓐ2 gegenüberliegen.
5. Drehen Sie den Filter ⑩ gegen den Uhrzeigersinn (Bajonett-Verschluss).
6. Drücken Sie den Standfuß ⑨ so auf die Pumpe, dass sich die Striche ⓐ1/ⓐ3 gegenüberliegen.
7. Drehen Sie den Standfuß im Uhrzeigersinn (Bajonett-Verschluss).

Die Pumpe darf nicht ohne den Filter ⑩ betrieben werden.

Akku, Akku-Behälter und Akku-Ladegerät reinigen:

Stellen Sie sicher, dass die Oberfläche und die Kontakte des Akkus, des Akku-Behälters und des Akku-Ladegeräts stets sauber und trocken sind, bevor Sie das Akku-Ladegerät anschließen.

Verwenden Sie kein fließendes Wasser.

→ Reinigen Sie die Kontakte und die Kunststoffteile mit einem weichen, trockenen Tuch.

5. LAGERUNG

Außerbetriebnahme [Abb. S1]:

Das Produkt muss für Kinder unzugänglich aufbewahrt werden.

1. Entnehmen Sie den Akku.
2. Laden Sie den Akku.
3. Drehen Sie die Pumpe auf den Kopf, damit Restwasser ausfließen kann.
4. Reinigen Sie die Pumpe, den Akku-Behälter, den Akku und das Akku-Ladegerät (siehe 4. WARTUNG).
5. Für eine platzsparende Aufbewahrung klappen Sie den Bügel ⑪ ein und schieben Sie den Akku-Behälter von oben auf die dafür vorgesehene Aufnahme an der Pumpe.
6. Bewahren Sie die Pumpe, den Akku und das Akku-Ladegerät an einem trockenen, geschlossenen und frostsicheren Ort auf.

Entsorgung:
(gemäß RL2012/19/EU)

Das Produkt darf nicht über den normalen Haushaltsmüll entsorgt werden. Es muss gemäß den geltenden lokalen Umweltschutzvorschriften entsorgt werden.

WICHTIG!
Entsorgen Sie das Produkt über oder durch Ihre örtliche Recycling-Sammelstelle.

Entsorgung des Akkus:

Li-Ion

Der GARDENA Akku enthält Lithium-Ionen-Zellen, die am Ende ihrer Lebensdauer getrennt vom normalen Hausmüll zu entsorgen sind.

WICHTIG!
Entsorgen Sie die Akkus über oder durch Ihre örtliche Recycling-Sammelstelle.

1. Entladen Sie die Lithium-Ionen-Zellen vollständig (wenden Sie sich an den GARDENA Service).
2. Sichern Sie die Lithium-Ionen-Zellen-Kontakte gegen Kurzschluss.
3. Entsorgen Sie die Lithium-Ionen-Zellen fachgerecht.

6. FEHLERBEHEBUNG

GEFAHR! Körperverletzung!
Verletzungsgefahr falls das Produkt unbeabsichtigt startet.

→ Entnehmen Sie den Akku bevor Sie Fehler des Produkts beheben.

Problem	Mögliche Ursache	Abhilfe
Pumpe läuft, aber fördert nicht	Luft kann nicht entweichen, da Druckleitung geschlossen. (Evt. geknickter Druckschlauch).	→ Öffnen Sie die Druckleitung (z. B. Absperrventil, Ausbringgeräte).
	Luftpolster im Saugfuß.	→ Warten Sie max. ca. 60 Sekunden bis sich die Pumpe selbst entlüftet hat; ggf. mehrmals aus-/einschalten. Wenn dies nicht hilft, starten Sie die Pumpe im Wasser einmal kurz ohne Schlauch.
	Standfuß/Filter ist verstopft.	→ Reinigen Sie den Standfuß/Filter.
	Wasserspiegel bei Inbetriebnahme unter Mindestwasserstand	→ Tauchen Sie die Pumpe tiefer ein.
Pumpe läuft, aber Förderleistung geht plötzlich zurück	Standfuß/Filter ist verstopft.	→ Reinigen Sie den Standfuß/Filter.
Pumpe startet nicht	Akku ist nicht vollständig in den Akku-Halter eingesetzt.	→ Setzen Sie den Akku vollständig in den Akku-Halter ein bis dieser hörbar einrastet.
	Akku ist leer.	→ Laden Sie den Akku.
Pumpe stoppt während des Betriebs	Akku ist leer.	→ Laden Sie den Akku.
Fehler-LED Ⓦⓟ am Bedienfeld blinkt rot [Abb. O4]	Trockenlaufsicherung.	→ Tauchen Sie die Pumpe tiefer ein. Schalten Sie die Pumpe ggf. mehrmals ein und aus (Entlüftung).
	Akku-Einheit ist überhitzt.	→ Lassen Sie die Akku-Einheit abkühlen und starten Sie die Pumpe wieder.
Fehler-LED Ⓦⓟ am Bedienfeld leuchtet rot [Abb. O4]	Motor ist blockiert.	→ Wenden Sie sich an den GARDENA Service.
Fehler-LED Ⓦⓑ am Akku blinkt [Abb. O3]	Akku überlastet.	→ Lassen Sie die Akku-Einheit abkühlen und starten Sie die Pumpe wieder.
	Unterspannung	→ Laden Sie den Akku.
	Temperatur des Akkus liegt außerhalb des zulässigen Bereichs.	→ Verwenden Sie den Akku in Umgebungs-Temperaturen zwischen 0 °C und 40 °C.
Fehler-LED Ⓦⓑ am Akku leuchtet [Abb. O3]	Akkufehler/Akku defekt.	→ Wenden Sie sich an den GARDENA Service.
Ladekontroll-Anzeige Ⓛⓒ am Ladegerät leuchtet nicht auf [Abb. T1]	Ladegerät oder Ladekabel sind nicht richtig angeschlossen.	→ Schließen Sie das Ladegerät und Ladekabel richtig an.
Ladekontroll-Anzeige Ⓛⓒ am Ladegerät blinkt rot [Abb. T1]	Temperatur des Akkus liegt außerhalb des zulässigen Bereichs.	→ Verwenden Sie den Akku in Umgebungs-Temperaturen zwischen 0 °C und 40 °C.

HINWEIS: Bitte wenden Sie sich bei anderen Störungen an Ihr GARDENA Service-Center. Reparaturen dürfen nur von den GARDENA Service-Centern sowie von Fachhändlern durchgeführt werden, die von GARDENA autorisiert sind.

7. TECHNISCHE DATEN

Akku-Pumpe	Einheit	Wert (Art. 1748)	Wert (Art. 1749)
Max. Fördermenge	l/h	2000	2000
Max. Druck	bar	2,0	2,0
Max. Förderhöhe	m	20	20
Max. Eintauchtiefe	m	1,8	1,8
Max. Medientemperatur	°C	35	35
Min. Wasserstand bei Inbetriebnahme mit Standfuß / ohne Standfuß (ca.)	mm	50 / 25	50 / 25
Restwasserhöhe mit Standfuß / ohne Standfuß (ca.)	mm	25 / 5	25 / 5
Gewicht (ohne Akku)	kg	1,8	2,2

System-Akku BLi-18	Einheit	Wert (Art. 9839)
Akku-Spannung	V (DC)	18
Akku-Kapazität	Ah	2,6
Akku-Ladezeit 80 % / 100 % (ca.)	h	3,5 / 5

Akku-Ladegerät 18 V	Einheit	Wert (Art. 9825-00.630.00)
Netzspannung	V (AC)	230
Netzfrequenz	Hz	50
Nennleistung	W	16
Ausgangsspannung	V (DC)	18
Max. Ausgangsstrom	mA	600

8. LIEFERBARES ZUBEHÖR

GARDENA Wechselakku BLi-18	Akku für zusätzliche Laufzeit oder zum Austausch.	**Art. 9839**
GARDENA Akku-Ladegerät 18 V	Zum Laden des GARDENA Akkus BLi-18.	**Art. 8833**
GARDENA Schnellladegerät 18 V	Zum schnellen Laden des GARDENA Akkus BLi-18.	**Art. 8832**

9. SERVICE / GARANTIE

Wir bieten Ihnen umfangreiche Serviceleistungen:

- Qualifizierte, schnelle und kostengünstige Reparatur durch unseren **Zentralen Reparaturservice**
  – Bearbeitungsdauer in unserem Hause max. 5 Arbeitstage
- Einfache und kostengünstige Rücksendung an GARDENA
  – Rücksendeportal unter
  www.gardena.de/service/reparatur-service
  – **Abhol-Service:** Abholung innerhalb von 2 Tagen
  – nur innerhalb Deutschlands
- Kompetente Beratung bei Störung / Reklamation durch unseren **Technischen Service**
- Schnelle und kostengünstige Ersatzteilversorgung durch unseren **Zentralen Ersatzteil-Service**
  – Bearbeitungsdauer in unserem Hause max. 2 Arbeitstage

Service-Anschrift

GARDENA Manufacturing GmbH Service
Hans-Lorenser-Str. 40, D-89079 Ulm

Ihre direkte Verbindung zum Service	**Telefon**	**Fax**	**E-Mail**
D in Deutschland	**(07 31) 4 90 + Durchwahl**		**www.gardena.de/service/**
Technische Störungen / Reklamationen	290	389	service@gardena.com
Reparaturen / Antworten auf Kostenvoranschläge	300	249	service@gardena.com
Ersatzteilbestellung / Allgemeine Produktberatung	123	249	service@gardena.com
Abholservice	(0 18 03) / 30 81 00 oder (0 18 03) / 00 16 89 (0,09 €/je angefangene Min. Festnetz, Mobilfunk max. 0,42 €/je angefangene Min.)		

Ihre direkte Verbindung zum Service	**Unsere Kunden in Österreich und in der Schweiz wenden sich bitte an die Servicestelle (Anschrift siehe Umschlagseite)**	
A in Österreich	**(+43) (0) 732 77 01 01-485**	**service.gardena@husqvarnagroup.com**
CH in der Schweiz	**(+41) (0) 62 887 37 90**	**info@gardena.ch**

Garantie:

Im Garantiefall sind die Serviceleistungen für Sie kostenlos.

GARDENA Manufacturing GmbH gewährt für dieses Produkt 2 Jahre Garantie (ab Kaufdatum), wenn das Produkt ausschließlich im privaten Gebrauch eingesetzt wurde. Für auf einem Zweitmarkt erworbene, gebrauchte Produkte gilt diese Herstellergarantie nicht. Diese Garantie bezieht sich auf alle wesentlichen Mängel des Produktes, die nachweislich auf Material- oder Fabrikationsfehler zurückzuführen sind. Sie erfolgt durch die Ersatzlieferung eines einwandfreien Produktes oder durch die kostenlose Reparatur des eingesandten Produktes nach unserer Wahl, wenn folgende Voraussetzungen gewährleistet sind:

- Das Produkt wurde sachgemäß und laut den Empfehlungen in der Betriebsanleitung behandelt.
- Es wurde weder vom Käufer noch von einem Dritten versucht, das Produkt zu reparieren.
- Es wurden zum Betrieb nur Original GARDENA Ersatz- und Verschleißteile verwendet.

Normale Abnutzung von Teilen und Komponenten, optische Veränderungen, sowie Verschleiß- und Verbrauchsteile, sind von der Garantie ausgeschlossen.

Diese Hersteller-Garantie berührt die gegenüber dem Händler / Verkäufer bestehenden Gewährleistungsansprüche nicht.

Wenn Sie Probleme mit diesem Produkt haben, kontaktieren Sie bitte unseren Service. Im Garantiefall senden Sie bitte das defekte Produkt zusammen mit einer Kopie des Kaufbelegs und einer Fehlerbeschreibung ausreichend frankiert an die GARDENA Serviceadresse auf der Rückseite.
Unfreie Paketsendungen werden im Postverteilzentrum ausgefiltert und erreichen uns nicht. Die Rücksendung erfolgt im Garantiefall innerhalb Deutschlands für Sie kostenfrei.

Verschleißteile:

Das Laufrad und der Filter sind Verschleißteile und somit von der Garantie ausgenommen.

Pumpen-Kennlinien
Performance characteristics
Courbes de performance
Prestatiegrafiek
Kapacitetskurva
Ydelses karakteristika
Pumpun ominaiskäyrä
Pumpekarakteristikk
Curva di rendimento
Curva característica de la bomba
Características de performance
Charakterystyka pompy
Szivattyú-jelleggörbe
Charakteristika čerpadla
Charakteristiky čerpadla
Χαρακτηριστικό διάγραμμα
Характеристика насоса
Karakteristika črpalka
Obilježja pumpe
Karakteristika pumpe
Крива характеристики насоса
Caracteristică pompă
Pompa karakter eğrisi
Помпена характеристика
Fuqia e pompës
Pumba karakteristik
Siurblio charakteristinė kreivė
Sūkņa raksturlīkne

CW Pump 2000/2 Li-18 **Art. 1748**

RWT Pump 2000/2 Li-18 **Art. 1749**

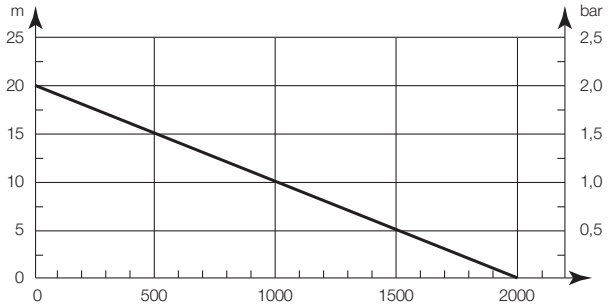

DE ***Produkthaftung***
Wir weisen ausdrücklich darauf hin, dass wir in Übereinstimmung mit dem Produkthaftungsgesetz nicht für Schäden haften, die durch unsere Produkte entstehen, wenn diese unsachgemäß und nicht durch einen von uns autorisierten Servicepartner repariert wurden oder wenn keine Original GARDENA Teile oder von uns zugelassene Teile verwendet wurden.

EN ***Product liability***
In accordance with the German Product Liability Act, we hereby expressly declare that we accept no liability for damage incurred from our products where said products have not been properly repaired by a GARDENA-approved service partner or where original GARDENA parts or parts authorised by GARDENA were not used.

FR ***Responsabilité***
Conformément à la loi relative à la responsabilité du fait des produits défectueux, nous déclarons expressément par la présente que nous déclinons toute responsabilité pour les dommages résultant de nos produits, si lesdits produits n'ont pas été correctement réparés par un partenaire d'entretien agréé GARDENA ou si des pièces d'origine GARDENA ou des pièces agréées GARDENA n'ont pas été utilisées.

NL ***Productaansprakelijkheid***
Conform de Duitse wet inzake productaansprakelijkheid verklaren wij hierbij uitdrukkelijk dat wij geen aansprakelijkheid aanvaarden voor schade ontstaan uit onze producten waarbij deze producten niet zijn gerepareerd door een GARDENA-erkende servicepartner of waarbij geen originele GARDENA-onderdelen of onderdelen die door GARDENA zijn goedgekeurd zijn gebruikt.

SV ***Produktansvar***
I enlighet med tyska produktansvarslagar förklarar vi härmed uttryckligen att vi inte åtar oss något ansvar för skador som orsakas av våra produkter där produkterna inte har genomgått korrekt reparation från en GARDENA-godkänd servicepartner eller där originaldelar från GARDENA eller delar godkända av GARDENA inte använts.

DA ***Produktansvar***
I overensstemmelse med den tyske produktansvarslov erklærer vi hermed udtrykkeligt, at vi ikke påtager os noget ansvar for skader på vores produkter, hvis de pågældende produkter ikke er blevet repareret korrekt af en GARDENA-godkendt servicepartner, eller hvor der ikke er brugt originale GARDENA-reservedele eller godkendte reservedele fra GARDENA.

FI ***Tuotevastuu***
Saksan tuotevastuulain mukaisesti emme ole vastuussa laitteiden vaurioista, jos korjauksia ei ole tehnyt GARDENAn hyväksymä huoltoliike tai jos niiden syynä on muiden kuin alkuperäisten GARDENA-varaosien tai GARDENAn hyväksymien varaosien käyttö.

IT ***Responsabilità del prodotto***
In conformità con la Legge tedesca sulla responsabilità del prodotto, con la presente dichiariamo espressamente che decliniamo qualsiasi responsabilità per danni causati dai nostri prodotti qualora non siano stati correttamente riparati presso un partner di assistenza approvato GARDENA o laddove non siano stati utilizzati ricambi originali o autorizzati GARDENA.

ES ***Responsabilidad sobre el producto***
De acuerdo con la Ley de responsabilidad sobre productos alemana, por la presente declaramos expresamente que no aceptamos ningún tipo de responsabilidad por los daños ocasionados por nuestros productos si dichos productos no han sido reparados por un socio de mantenimiento aprobado por GARDENA o si no se han utilizado piezas originales GARDENA o piezas autorizadas por GARDENA.

PT ***Responsabilidade pelo produto***
De acordo com a lei alemã de responsabilidade pelo produto, declaramos que não nos responsabilizamos por danos causados pelos nossos produtos, caso os tais produtos não tenham sido devidamente reparados por um parceiro de assistência GARDENA aprovado ou se não tiverem sido utilizadas peças GARDENA originais ou peças autorizadas pela GARDENA.

PL ***Odpowiedzialność za produkt***
Zgodnie z niemiecką ustawą o odpowiedzialności za produkt, niniejszym wyraźnie oświadczamy, że nie ponosimy żadnej odpowiedzialności za szkody poniesione na skutek użytkowania naszych produktów, w przypadku gdy naprawa tych produktów nie była odpowiednio przeprowadzana przez zatwierdzonego przez firmę GARDENA partnera serwisowego lub nie stosowano oryginalnych części GARDENA albo części autoryzowanych przez tę firmę.

HU ***Termékszavatosság***
A németországi termékszavatossági törvénnyel összhangban ezennel nyomatékosan kijelentjük, hogy nem vállalunk felelősséget a termékeinkben keletkezett olyan károkért, amelyek valamely GARDENA által jóváhagyott szervizpartner által nem megfelelően végzett javításból adódtak, vagy amely során nem eredeti GARDENA alkatrészeket vagy a GARDENA által jóváhagyott alkatrészeket használtak fel.

CS ***Odpovědnost za výrobek***
V souladu s německým zákonem o odpovědnosti za výrobek tímto výslovně prohlašujeme, že nepřijímáme žádnou odpovědnost za poškození vzniklá na našich výrobcích, kdy zmíněné výrobky nebyly řádně opraveny schváleným servisním partnerem GARDENA nebo kdy nebyly použity originální náhradní díly GARDENA nebo náhradní díly autorizované společností GARDENA.

SK ***Zodpovednosť za produkt***
V súlade s nemeckými právnymi predpismi upravujúcimi zodpovednosť za výrobok týmto výslovne prehlasujeme, že nenesieme žiadnu zodpovednosť za škody spôsobené našimi výrobkami, v prípade ktorých neboli náležité opravy vykonané servisným partnerom schváleným spoločnosťou GARDENA alebo neboli použité diely spoločnosti GARDENA alebo diely schválené spoločnosťou GARDENA.

EL ***Ευθύνη προϊόντος***
Σύμφωνα με τον γερμανικό νόμο περί Ευθύνης για τα Προϊόντα, με το παρόν δηλώνουμε ρητώς ότι δεν αποδεχόμαστε καμία ευθύνη για τυχόν ζημίες που προκύπτουν από τα προϊόντα μας εάν αυτά δεν έχουν επισκευαστεί σωστά από κάποιον εγκεκριμένο συνεργάτη επισκευών της GARDENA ή εάν δεν έχουν χρησιμοποιηθεί αυθεντικά εξαρτήματα GARDENA ή εξαρτήματα εγκεκριμένα από την GARDENA.

SL ***Odgovornost proizvajalca***
V skladu z nemškimi zakoni o odgovornosti za izdelke,izrecno izjavljajo, da ne sprejemamo nobene odgovornosti za škodo, ki jo povzročijo naši izdelki, če teh niso ustrezno popravili GARDENINI odobreni servisni partnerji ali pri tem niso bili uporabljeni originalni GARDENINI nadomestni deli ali GARDENINIMI homologiranimi nadomestnimi deli.

HR ***Pouzdanost proizvoda***
Sukladno njemačkom zakonu o pouzdanosti proizvoda, ovime izričito izjavljujemo kako ne prihvaćamo nikakvu odgovornost za oštećenja na našim proizvodima nastala uslijed neispravnog popravka od strane servisnog partnera kojeg odobrava GARDENA ili uslijed nekorištenja originalnih GARDENA dijelova ili dijelova koje odobrava GARDENA.

RO ***Răspunderea pentru produs***
În conformitate cu Legea germană privind răspunderea pentru produs, declarăm în mod expres prin prezentul document că nu acceptăm nicio răspundere pentru defecțiunile suferite de produsele noastre atunci când acestea nu au fost reparate în mod corect de un atelier de service partener, aprobat de GARDENA, sau când nu au fost utilizate piese GARDENA originale sau piese autorizate de GARDENA.

BG ***Отговорност за вреди, причинени от стоки***
Съгласно германския Закон за отговорността за вреди, причинени от стоки, с настоящото изрично декларираме, че не носим отговорност за щети, причинени от нашите продукти, ако те не са били правилно ремонтирани от одобрен от GARDENA сервиз или ако не са използвани оригинални части на GARDENA или части, одобрени от GARDENA.

ET ***Tootevastutus***
Vastavalt Saksamaa tootevastutusseadusele deklareerime käesolevaga selgesõnaliselt, et me ei kanna mingisugust vastutust meie toodetest tingitud kahjude eest, kui need tooted ei ole korrektselt parandatud GARDENA heakskiidetud hooldusspartneri poolt või kui parandamisel ei ole kasutatud GARDENA originaalosi või GARDENA volitatud osi.

LT ***Gaminio patikimumas***
Mes aiškiai pareiškiame, kad, atsižvelgiant į Vokietijos gaminių patikimumo įstatymą, neprisiimame atsakomybės dėl bet kokios žalos, patirtos dėl mūsų gaminių, jeigu jie buvo netinkamai taisomi arba jų dalys buvo pakeistos neoriginaliomis GARDENA dalimis ar nepatvirtintomis dalimis, arba jeigu remonto darbai buvo atliekami ne GARDENA techninės priežiūros centro specialistų.

LV ***Atbildība par produkcijas kvalitāti***
Saskaņā ar Vācijas likumu par atbildību par produkcijas kvalitāti ar šo mēs paziņojam, ka neuzņemamies atbildību par bojājumiem, kas radušies, lietojot mūsu izstrādājumus, kuru remontu nav veicis uzņēmuma GARDENA apstiprināts apkopes partneris vai kuru remontam netika izmantotas oriģinālās GARDENA detaļas vai detaļas, kuru lietošanu apstiprinājis uzņēmums GARDENA.

DE EU-Konformitätserklärung
Der Unterzeichner, GARDENA Germany AB, PO Box 7454, S-103 92 Stockholm, Schweden, bescheinigt hiermit, dass die nachstehend aufgeführten Geräte bei Verlassen des Werks die harmonisierten EU-Leitlinien, EU-Normen für Sicherheit und besondere Normen erfüllen. Dieses Zertifikat verliert seine Gültigkeit, wenn die Geräte ohne unsere Genehmigung verändert werden.

EN EC Declaration of Conformity
The undersigned, GARDENA Germany AB, PO Box 7454, S-103 92 Stockholm, Sweden, hereby certifies that, when leaving our factory, the units indicated below are in accordance with the harmonised EU guidelines, EU standards of safety and product specific standards. This certificate becomes void if the units are modified without our approval.

FR Déclaration de conformité CE
Le constructeur, soussigné : GARDENA Germany AB, PO Box 7454, S-103 92 Stockholm, Suède, déclare qu'à la sortie de ses usines le matériel neuf désigné ci-dessous était conforme aux prescriptions des directives européennes énoncées ciaprès et conforme aux règles de sécurité et autres règles qui lui sont applicables dans le cadre de l'Union européenne. Toute modification apportée à cet appareil sans notre accord annule la validité de ce certificat.

NL EG-conformiteitsverklaring
De ondergetekende, GARDENA Germany AB, PO Box 7454, S-103 92 Stockholm, Zweden, verklaart hierbij dat de producten die hieronder staan vermeld, wanneer ze onze fabriek verlaten, in overeenstemming zijn met de geharmoniseerde Europese richtlijnen, EU-normen voor veiligheid en productspecifieke normen. Dit certificaat vervalt als de producten worden aangepast zonder onze toestemming.

SV EG-försäkran om överensstämmelse
Undertecknad firma GARDENA Germany AB, PO Box 7454, S-103 92 Stockholm, Sverige, intygar härmed att nedan nämnda produkter, när de lämnar vår fabrik, överensstämmer med EU:s riktlinjer, EU:s säkerhetsstandarder och produktspecifika standarder. Detta intyg skall ogiltigförklaras om produkten ändras utan vårt godkännande.

DA EU-overensstemmelseserklæring
Undertegnede, GARDENA Germany AB, PO Box 7454, S-103 92 Stockholm, Sverige erklærer hermed, at nedenfor anførte enheder er i overensstemmelse med de harmoniserede EUretningslinjer, EU-standarder for sikkerhed og produktspecifikke standarder, når de forlader fabrikken. Denne erklæring ugyldiggøres, hvis enhederne ændres uden vores godkendelse.

FI EY-vaatimustenmukaisuusvakuutus
GARDENA Germany AB, PO Box 7454, S-103 92 Stockholm, Ruotsi, vakuuttaa täten, että alla mainitut laitteet ovat tehtaalta lähtiessään yhdenmukaistettujen EU-säännösten, EU:n turvastandardien ja tuotekohtaisten standardien mukaisia. Tämä vakuutus mitätöityy, jos laitteita muokataan ilman hyväksyntäämme.

IT Dichiarazione di conformità CE
La sottoscritta GARDENA Germany AB, PO Box 7454, S-103 92 Stockholm, Svezia, certifica che il prodotto qui di seguito indicato, nei modelli da noi commercializzati, è conforme alle direttive armonizzate UE nonché agli standard di sicurezza UE e agli standard specifici di prodotto. Qualunque modifica apportata al prodotto senza nostra specifica autorizzazione invalida la presente dichiarazione.

ES Declaración de conformidad CE
El abajo firmante, GARDENA Germany AB, PO Box 7454, S-103 92 Stockholm, Suecia, certifica por la presente que, cuando salen de la fábrica, las unidades indicadas a continuación cumplen las normas de armonización de la UE, las normas de la UE sobre seguridad y las normas específicas del producto. Este certificado quedará sin efecto si se modifican las unidades sin nuestra autorización.

PT Declaração de conformidade CE
O abaixo-assinado, GARDENA Germany AB, PO Box 7454, S-103 92 Stockholm, Suécia, certifica por este meio que, ao sair da nossa fábrica, as unidades indicadas acima estão em conformidade com as diretrizes uniformizadas da UE, os padrões de segurança da UE e os padrões específicos do produto. Este certificado deixa de ser válido se as unidades forem modificadas sem a nossa aprovação.

PL Deklaracja zgodności WE
Niżej podpisany przedstawiciel firmy GARDENA Germany AB, PO Box 7454, S-103 92 Stockholm, Szwecja, niniejszym oświadcza, że podane poniżej wyroby opuszczające fabrykę są zgodne ze zharmonizowanymi normami UE oraz z obowiązującymi w UE przepisami bezpieczeństwa i normami dotyczącymi danego produktu. Modyfikacja wyrobów bez naszej zgody powoduje unieważnienie niniejszego certyfikatu.

HU EK megfelelőségi nyilatkozat
Alulírott GARDENA Germany AB, PO Box 7454, S-103 92 Stockholm, Svédország ezzel tanúsítja, hogy az alábbiakban leírt egységek a gyár elhagyásakor megfeleltek a harmonizált uniós előírásoknak és biztonsági és termékspecifikus szabványoknak. Ez a tanúsítvány érvényét veszti, ha az egységeket jóváhagyásunk nélkül átalakítják.

CS Prohlášení o shodě ES
Níže uvedená společnost GARDENA Germany AB, PO Box 7454, S-103 92 Stockholm, Švédsko, tímto potvrzuje, že při opuštění naší továrny jsou jednotky uvedené níže v souladu s harmonizovanými pokyny EU, standardy EU ohledně bezpečnosti a specifickými produktovými standardy. Tento certifikát pozbývá platnosti, pokud dojde k úpravě jednotek bez našeho schválení.

SK EÚ vyhlásenie o zhode
Dolu podpísaná spoločnosť GARDENA Germany AB, PO Box 7454, S-103 92 Stockholm, Švédsko týmto osvedčuje, že nižšie uvedené jednotky boli v súlade s harmonizovanými usmerneniami EÚ, normami EÚ v oblasti bezpečnosti a špecifickými normami týkajúcimi sa produktu v čase opustenia výrobného závodu. Toto osvedčenie stráca platnosť, ak boli jednotky zmenené bez nášho súhlasu.

EL Δήλωση Συμμόρφωσης ΕΚ
Η υπογεγραμμένη εταιρεία, GARDENA Germany AB, PO Box 7454, S-103 92 Stockholm, Σουηδία, πιστοποιεί ότι, κατά την έξοδο από το εργοστάσιο, οι μονάδες που αναφέρονται κατωτέρω συμμορφώνονται με τις εναρμονισμένες οδηγίες ΕΕ, τα πρότυπα ασφαλείας της ΕΕ και τα συγκεκριμένα πρότυπα προϊόντος. Αυτό το πιστοποιητικό καθίσταται άκυρο εάν οι μονάδες έχουν τροποποιηθεί χωρίς την έγκρισή μας.

SL Izjava ES o skladnosti
Spodaj podpisana, GARDENA Germany AB, PO Box 7454, S-103 92 Stockholm, Švedska, s to izjavo potrjuje, da je bila spodaj navedena enota ob izhodu iz tovarne skladna z usklajenimi smernicami EU, standardi EU za varnost in standardi, specifičnimi za izdelek. Izjava postane neveljavna v primeru neodobrene spremembe enote.

HR Izjava o usklađenosti EZ
Niže potpisana GARDENA Germany AB, PO Box 7454, S-103 92 Stockholm, Švedska, ovime potvrđuje kako su u nastavku navedene jedinice prilikom napuštanja tvornice bile u skladu s usklađenim smjernicama EU, EU sigurnosnim standardima i standardima specifičnima za proizvod. Ova certifikacija poništava se ako se jedinice izmjenjuju bez odobrenja.

RO Declarație de conformitate CE
Subscrisa, GARDENA Germany AB, PO Box 7454, S-103 92 Stockholm, Suedia, certifică prin prezenta că, la momentul ieșirii din fabrica noastră, unitățile indicate mai jos sunt în conformitate cu directivele UE armonizate, cu standardele UE de siguranță și cu standardele specifice ale produsului. Prezentul certificat devine nul dacă unitățile sunt modificate fără aprobarea noastră.

BG Декларация за съответствие на ЕО
С настоящото долуподписаната, GARDENA Germany AB, PO Box 7454, S-103 92 Stockholm, Швеция, удостоверява, че при напускане на фабриката модулите, посочени по-долу, са в съответствие с хармонизираните директиви на ЕС, стандартите на ЕС за безопасност и специфичните за продукта стандарти. Този сертификат става невалиден, ако модулите са променени без нашето одобрение.

ET EÜ vastavusdeklaratsioon
Allakirjutanu GARDENA Germany AB, PO Box 7454, S-103 92 Stockholm, Rootsi, kinnitab käesolevaga, et tehasest väljumisel vastavad allpool nimetatud seadmed harmoneeritud EL-i suunistele, EL-i ohutusstandarditele ja tootele eriomastele standarditele. See vastavuskinnitus kaotab kehtivuse, kui seadet muudetakse ilma meie heakskiiduta.

LT EB atitikties deklaracija
GARDENA Germany AB, PO Box 7454, S-103 92 Stockholm, Sweden, garantuoja, kad iš gamyklos siunčiami toliau nurodyti įrenginiai atitinka suderintus ES reikalavimus, ES saugos ir konkretaus gaminio standartus. Pakeitus gaminį be mūsų patvirtinimo, nutraukiamas šio sertifikato galiojimas.

LV EK atbilstības deklarācija
Uzņēmums GARDENA Germany AB, PO Box 7454, S-103 92 Stockholm, Zviedrija, ar parakstu apliecina, ka tālāk minētās vienības, pametot rūpnicu, atbilst saskaņotajām ES vadlīnijām, ES drošības standartiem un izstrādājumam specifiskajiem standartiem. Šis sertifikāts tiek anulēts, ja šis vienības tiek modificētas bez mūsu apstiprinājuma.

Produktbezeichnung:	**Akku-Klarwasser-Tauchpumpe / Akku-Regenfass-Pumpe**
Description of the product:	**Battery Clear Water Submersible Pump / Battery Rain Water Tank Pump**
Désignation du produit :	**Pompe d'évacuation pour eaux claires à batterie / Pompe pour collecteur d'eau de pluie à batterie**
Beschrijving van het product:	**Accu-dompelpomp / Accu-regentonpomp**
Beskrivning av produkten:	**Batteridriven dränkbar pump för rent vatten / Batteridriven pump för regnvattentunna**
Beskrivelse af produktet:	**Accu-rentvands-dykpumpe / accu-regnvandspumpe**
Tuotteen kuvaus:	**Akkukäyttöinen puhtaan veden uppopumppu / Akkukäyttöinen sadevesisäiliöpumppu**
Descrizione del prodotto:	**Pompa sommersa a batteria per acque chiare / Pompa per cisterna a batteria**
Descripción del producto:	**Bomba sumergible con Accu para agua limpia / Bomba con Accu para depósitos de aguas pluviales**
Descrição do produto:	**Bomba submersível de água limpa com bateria / Bomba do depósito de água de chuva com bateria**
Opis produktu:	**Akumulatorowa pompa zanurzeniowa do czystej wody / Akumulatorowa pompa do deszczówki**
A termék leírása:	**Akkumulátoros merülőszivattyú ülepített szennyvízhez / Akkumulátoros hordóürítő szivattyú**
Popis výrobku:	**Akumulátorové ponorné čerpadlo na čistou vodu / akumulátorové čerpadlo do sudu na dešťovou vodu**
Popis produktu:	**Akumulátorové ponorné čerpadlo na čistú vodu / akumulátorové čerpadlo do suda na dažďovú vodu**
Περιγραφή του προϊόντος:	**Υποβρύχια αντλία μπαταρίας καθαρού νερού / αντλία μπαταρίας συλλεκτών βρόχινου νερού**
Opis izdelka:	**Akumulatorska potopna črpalka za čisto vodo / Akumulatorska črpalka za sod z deževnico**
Opis proizvoda:	**Baterijska uronska pumpa za čistu vodu / Baterijska pumpa za spremnike kišnice**
Descrierea produsului:	**Pompă submersibilă pentru apă curată, cu acumulator / pompă pentru rezervor de apă de ploaie, cu acumulator**
Описание на продукта:	**Акумулаторна потопяема помпа за чиста вода / Акумулаторна помпа за дъждовна вода**
Toote kirjeldus:	**Akuga selge vee sukelpump / Akuga vihmaveemahutipump**
Gaminio aprašas:	**Akumuliatorinis panardinamas švaraus vandens siurblys / Akumuliatorinis lietaus vandens talpyklų siurblys**
Izstrādājuma apraksts:	**Ar akumulatoru darbināms iegremdējamais tīrā ūdens sūknis / Ar akumulatoru darbināms lietus ūdens tvertnes sūknis**

Produkttyp:	Terméktípus:	Artikelnummer:	Cikkszámok:
Product type:	Druh výrobku:	Article number:	Objednací číslo:
Type de produit :	Typ produktu:	Référence :	Objednávacie číslo:
Producttype:	Τύπος προϊόντος:	Artikelnummer:	Κωδικός είδους:
Produkttyp:		Artikelnummer:	Številka izdelka:
Produkttype:	Vrsta izdelka:	Artikelnummer:	Kataloški broj:
Tuotetyyppi:	Vrsta proizvoda:	Tuotenumero:	Cod articol:
Tipo di prodotto:	Tip produs:	Codice articolo:	Артикул номер:
Tipo de producto:	Тип продукт:	Referencia:	Artiklinumber:
Tipo de produto:	Tootetüüp:	Número de referência:	Dalies numeris:
Typ produktu:	Gaminio tipas:		Artikula numurs:
	Produkta veids:	Numer katalogowy:	
CW Pump 2000/2 Li-18		**1748**	
RWT Pump 2000/2 Li-18		**1749**	

Anbringungsjahr der CE-Kennzeichnung:
Year of CE marking:
Année d'apposition du marquage CE :
Installatiejaar van de CE-aanduiding:
Märkningsår:
CE-Mærkningsår:
CE-merkin kiinnitysvuosi:
Anno di applicazione della certificazione CE:
Colocación del distintivo CE:
Ano de marcação pela CE:
Rok nadania oznakowania CE:
CE-jelzés elhelyezésének éve:
Rok umístění značky CE:
Rok udelenia značky CE:
Έτος σήματος CE:
Leto namestitve CE-oznake:
Godina dobivanja CE oznake:
Anul de marcare CE:
Година на поставяне на CE-маркировка:
CE-märgistuse paigaldamise aasta:
Metai, kada pažymėta CE-ženklu:
CE-marķējuma uzlikšanas gads:

2018

EU-Richtlinien:
EC-Directives:
Directives CE :
EG-richtlijnen:
EU-direktiv:
EF-direktiver:
EY-direktiivit:
Direttive UE:
Directiva CE:
Direttivas CE:
Dyrektywy WE:
EK-irányelvek:
Předpisy ES:
Smernice EÚ:
Οδηγίες ΕΚ:
Direktive EU:
EC direktive:
Directive CE:

Директиви на ЕО:
EÜ direktiivid:
EB direktyvos:
EK direktivas:

2014/30/EC
2011/65/EC

For variant 1748-20 / 1749-20 / battery 9839-20

2014/30/EC
2011/65/EC

Charger 9825-00.630.00:

2014/35/EC
2014/30/EC
2011/65/EC

Harmonisierte EN-Normen /
Harmonised EN:

EN ISO 12100
EN 60335-1
EN 60335-2-41

Ladegerät / Charger 9825-00.630.00:

EN 60335-1
EN 60335-2-29

Akku / Battery:

EN 62133

Hinterlegte Dokumentation:
GARDENA-Technische Dokumentation,
M. Kugler, 89079 Ulm

Deposited Documentation:
GARDENA Technical Documentation,
M. Kugler, 89079 Ulm

Documentation déposée:
Documentation technique GARDENA,
M. Kugler, 89079 Ulm

Ulm, den 27.10.2018	Der Bevollmächtigte
Ulm, 27.10.2018	Authorised representative
Fait à Ulm, le 27.10.2018	Le mandataire
Ulm, 27-10-2018	De gevolmachtigde
Ulm, 2018.10.27.	Auktoriserad representant
Ulm, 27.10.2018	Autoriseret repræsentant
Ulmissa, 27.10.2018	Valtuutettu edustaja
Ulm, 27.10.2018	Persona delegata
Ulm, 27.10.2018	La persona autorizada
Ulm, 27.10.2018	O representante
Ulm, dnia 27.10.2018	Pełnomocnik
Ulm, 27.10.2018	Meghatalmazott
Ulm, 27.10.2018	Zplnomocněnec
Ulm, dňa 27.10.2018	Splnomocnený
Ulm, 27.10.2018	Ο εξουσιοδοτημένος
Ulm, 27.10.2018	Pooblaščenec
Ulm, dana 27.10.2018	Ovlaštena osoba
Ulm, 27.10.2018	Conducerea tehnică
Улм, 27.10.2018	Упълномощен
Ulm, 27.10.2018	Volitatud esindaja
Ulm, 27.10.2018	Įgaliotasis atstovas
Ulme, 27.10.2018	Pilnvarotā persona

Reinhard Pompe
Vice President

Deutschland / Germany
GARDENA
Manufacturing GmbH
Central Service
Hans-Lorenser-Straße 40
D-89079 Ulm
Produktfragen:
(+49) 731 490 - 123
Reparaturen:
(+49) 731 490 - 290
service@gardena.com

Albania
COBALT Sh.p.k.
Rr. Siri Kodra
1000 Tirana

Argentina
Husqvarna Argentina S.A.
Av.del Libertador 5954 –
Piso 11 – Torre B
(C1428ARP) Buenos Aires
Phone: (+54) 11 5194 5000
info.gardena@
ar.husqvarna.com

Armenia
Garden Land Ltd.
61 Tigran Mets
0005 Yerevan

Australia
Husqvarna Australia Pty. Ltd.
Locked Bag 5
Central Coast BC
NSW 2252
Phone: (+61) (0) 2 4352 7400
customer.service@
husqvarna.com.au

Austria / Österreich
Husqvarna Austria GmbH
Industriezeile 36
4010 Linz
Tel.: (+43) 732 77 01 01 - 485
service.gardena@
husqvarnagroup.com

Azerbaijan
Firm Progress
a. Aliyev Str. 26A
1052 Baku

Belgium
Husqvarna België nv / sa
Gardena Division
Rue Egide Van Ophem 111
1180 Uccle / Ukkel
Tel.: (+32) 2 720 92 12
info@gardena.be

Bosnia / Herzegovina
SILK TRADE d.o.o.
Industrijska zona Bukva bb
74260 Tešanj

Brazil
Husqvarna do Brasil Ltda
Av. Francisco Matarazzo,
1400 – 19º andar
São Paulo – SP
CEP: 05001-903
Tel: 0800-112252
marketing.br.husqvarna@
husqvarna.com.br

Bulgaria
AGROLAND България АД
бул. 8 Декември, №13
Офис 5
1700 Студентски град
София
Тел.: (+359) 24 66 69 10
info@agroland.eu

Canada / USA
GARDENA Canada Ltd.
100 Summerlea Road
Brampton, Ontario L6T 4X3
Phone: (+1) 905 792 93 30
info@gardenacanada.com

Chile
Maquinarias Agroforestales
Ltda. (Maga Ltda.)
Santiago, Chile
Avda. Chesterton
8355 comuna Las Condes
Phone: (+56) 2 202 4417
Dalton@maga.cl
Zipcode: 7560330

China
Husqvarna (Shanghai)
Management Co., Ltd.
富世华（上海）管理有限公司
3F, Benq Square B,
No207, Song Hong Rd.,
Chang Ning District,
Shanghai, PRC. 200335
上海市长宁区淞虹路207号明基广场B座3楼，邮编：200335

Colombia
Husqvarna Colombia S.A.
Calle 18 No. 68 D-31, zona
Industrial de Montevideo
Bogotá, Cundinamarca
Tel. 571 2922700 ext. 105
jairo.salazar@
husqvarna.com.co

Costa Rica
Compania Exim
Euroiberoamericana S.A.
Los Colegios, Moravia,
200 metros al Sur del Colegio
Saint Francis – San José
Phone: (+506) 297 68 83
exim_euro@racsa.co.cr

Croatia
Husqvarna Austria GmbH
Industriezeile 36
4010 Linz
Tel.: (+43) 732 77 01 01 - 485
service.gardena@
husqvarnagroup.com

Cyprus
Med Marketing
17 Digeni Akrita Ave
P.O. Box 27017
1641 Nicosia

Czech Republic
Husqvarna Česko s.r.o.
Türkova 2319 / 5b
149 00 Praha 4 – Chodov
Bezplatná infolinka:
800 100 425
servis@cz.husqvarna.com

Denmark
GARDENA DANMARK
Lejrvej 19, st.
3500 Værløse
Tlf.: (+45) 70 26 47 70
husqvarna@husqvarna.dk
www.gardena.com / dk

Dominican Republic
BOSQUESA, S.R.L
Carretera Santiago Licey
Km. 5 ½
Esquina Copal II.
Santiago
Dominican Republic
Phone: (+809) 736-0333
joserbosquesa@claro.net.do

Ecuador
Husqvarna Ecuador S.A.
Arupos E1-181 y 10 de
Agosto Quito, Pichincha
Tel. (+593) 22800739
francisco.jacome@
husqvarna.com.ec

Estonia
Husqvarna Eesti OÜ
Valdeku 132
EE-11216 Tallinn
info@gardena.ee

Finland
Oy Husqvarna Ab
Gardena Division
Lautatarhankatu 8 B / PL 3
00581 HELSINKI
www.gardena.fi

France
Husqvarna France
9 / 11 Allée des pierres mayettes
92635 Gennevilliers Cedex
France
http://www.gardena.com / fr
N° AZUR: 0 810 00 78 23
(Prix d'un appel local)

Georgia
Transporter LLC
8 / 57 Beliashvili street
0159 Tbilisi, Georgia
Phone: (+995) 322 14 71 71

Great Britain
Husqvarna UK Ltd
Preston Road
Aycliffe Industrial Park
Newton Aycliffe
County Durham
DL5 6UP
info.gardena@
husqvarna.co.uk

Greece
Π.ΠΑΠΑΔΟΠΟΥΛΟΣ ΑΕΒΕ
Λεωφ. Αθηνών 92
Αθήνα
Τ.Κ.104 42
Ελλάδα
Τηλ. (+30) 210 51 93 100
info@papadopoulos.com.gr

Hungary
Husqvarna Magyarország Kft.
Ezred u. 1 - 3
1044 Budapest
Telefon: (+36) 1 251-4161
vevoszolgalat.husqvarna@
husqvarna.hu

Iceland
Ó. Johnson & Kaaber
Tunguhalsi 1
110 Reykjavik
ooj@ojk.is

Ireland
Husqvarna UK Ltd
Preston Road
Aycliffe Industrial Park
Newton Aycliffe
County Durham
DL5 6UP
info.gardena@
husqvarna.co.uk

Italy
Husqvarna Italia S.p.A.
Via Santa Vecchia 15
23868 VALMADRERA (LC)
Phone: (+39) 0341.203.111
assistenza.italia@
it.husqvarna.com

Japan
KAKUICHI Co. Ltd.
Sumitomo Realty &
Development Kojimachi
BLDG., 8F
5 - 1 Nibanncyo
Chiyoda-ku
Tokyo 102-0084
Phone: (+81) 33 264 4721
m_ishihara@kaku-ichi.co.jp

Kazakhstan
LAMED Ltd.
155 / 1, Tazhibayevoi Str.
050060 Almaty
IP Schmidt
Abayavenue 3B
110 005 Kostanay

Korea
Kyung Jin Trading CO.,LTD.
107-4, SunDuk Bld.,
YangJae-dong,
Seocho-gu,
Seoul, (zipcode: 137-891)
Phone: (+82) (0) 2 574-6300

Kyrgyzstan
Alye Maki
av. Moladaya Guardir J 3
720014
Bishkek

Latvia
Husqvarna Latvija SIA
Ulbrokas 19A
LV-1021 Rīga
info@gardena.lv

Lithuania
UAB Husqvarna Lietuva
Ateities pl. 77C
LT-52104 Kaunas
info@gardena.lt

Luxembourg
Magasins Jules Neuberg
39, rue Jacques Stas
Luxembourg-Gasperich 2549
Case Postale No. 12
Luxembourg 2010
Phone: (+352) 40 14 01
api@neuberg.lu

Mexico
AFOSA
Av. Lopez Mateos Sur # 5019
Col. La Calma 45070
Zapopan, Jalisco
Mexico
Phone: (+52) 33 3818-3434
icornejo@afosa.com.mx

Moldova
Convel S.R.L.
290A Muncesti Str.
2002 Chisinau

Netherlands
Husqvarna Nederland B.V.
GARDENA Division
Postbus 50131
1305 AC ALMERE
Phone: (+31) 36 521 00 10
info@gardena.nl

Neth. Antilles
Jonka Enterprises N.V.
Sta. Rosa Weg 196
P.O. Box 8200
Curaçao
Phone: (+599) 9 767 66 55
pgm@jonka.com

New Zealand
Husqvarna New Zealand Ltd.
PO Box 76-437
Manukau City 2241
Phone: (+64) (0) 9 9202410
support.nz@husqvarna.co.nz

Norway
Husqvarna Norge AS
Gardena Division
Trøskenveien 36
1708 Sarpsborg
info@gardena.no

Peru
Husqvarna Perú S.A.
Jr. Ramón Cárcamo 710
Lima 1
Tel: (+51) 1 3320400 ext. 416
juan.remuzgo@
husqvarna.com

Poland
Husqvarna
Poland Spółka z o.o.
ul. Wysockiego 15 b
03-371 Warszawa
Phone: (+48) 22 330 96 00
gardena@husqvarna.com.pl

Portugal
Husqvarna Portugal, SA
Lagoa - Albarraque
2635 - 595 Rio de Mouro
Tel.: (+351) 21 922 85 30
Fax : (+351) 21 922 85 36
info@gardena.pt

Romania
Madex International Srl
Soseaua Odaii 117 - 123,
RO 013603 Bucureşti, S 1
Phone: (+40) 21 352.76.03
madex@ines.ro

Russia / Россия
ООО „Husqvarna"
141400, Московская обл.,
г. Химки,
улица Ленинградская,
владение 39, стр.6
Бизнес Центр
„Химки Бизнес Парк",
помещение ОВ02_04
http://www.gardena.ru

Serbia
Domel d.o.o.
Autoput za Novi Sad bb
11273 Belgrade
Phone: (+381) 1 18 48 88 12
miroslav.jejina@domel.rs

Singapore
Hy-Ray PRIVATE LIMITED
40 Jalan Pemimpin
02-08 Tat Ann Building
Singapore 577185
Phone: (+65) 6253 2277
shiying@hyray.com.sg

Slovak Republic
Husqvarna Česko s.r.o.
Türkova 2319 / 5b
149 00 Praha 4 – Chodov
Bezplatná infolinka:
800 154 044
servis@sk.husqvarna.com

Slovenia
Husqvarna Austria GmbH
Industriezeile 36
4010 Linz
Tel.: (+43) 732 77 01 01 - 485
service.gardena@
husqvarnagroup.com

South Africa
Husqvarna
South Africa (Pty) Ltd
Postnet Suite 250
Private Bag X6,
Cascades, 3202
South Africa
Phone: (+27) 33 846 9700
info@gardena.co.za

Spain
Husqvarna España S.A.
Calle de Rivas nº 10
28052 Madrid
Phone: (+34) 91 708 05 00
atencioncliente@gardena.es

Suriname
Agrofix n.v.
Verlengde Hogestraat # 22
Phone: (+597) 472426
agrofix@sr.net
Pobox : 2006
Paramaribo
Suriname – South America

Sweden
Husqvarna AB
Gardena Division
S-561 82 Huskvarna
gardenaorder@husqvarna.se

Switzerland / Schweiz
Husqvarna Schweiz AG
Consumer Products
Industriestrasse 10
5506 Mägenwil
Phone: (+41) (0) 62 887 37 90
info@gardena.ch

Turkey
Dost Bahçe Dış Ticaret
Mümessillik A.Ş
Yunus Mah. Adil Sok. No:3
Ic Kapi No: 1 Kartal
34873 Istanbul
Phone: (+90) 216 38 93 939
info@dostbahce.com.tr

Ukraine / Україна
ТОВ «Хускварна Україна»
вул. Васильківська, 34,
офіс 204-г
03022, м. Київ
Тел. (+38) 044 498 39 02
info@gardena.ua

Uruguay
FELÍ SA
Entre Ríos 1083 CP 11800
Montevideo – Uruguay
Tel: (+598) 22 03 18 44
info@felisa.com.uy

Venezuela
Corporación Casa y Jardín C.A.
Av. Caroní, Edif. Trezmen, PB.
Colinas de Bello Monte.
1050 Caracas.
Tlf: (+58) 212 992 33 22
info@casayjardin.net.ve

1748-20.960.02/0119
© GARDENA
Manufacturing GmbH
D-89070 Ulm
http://www.gardena.com