MTD
For A Growing World.™ ®

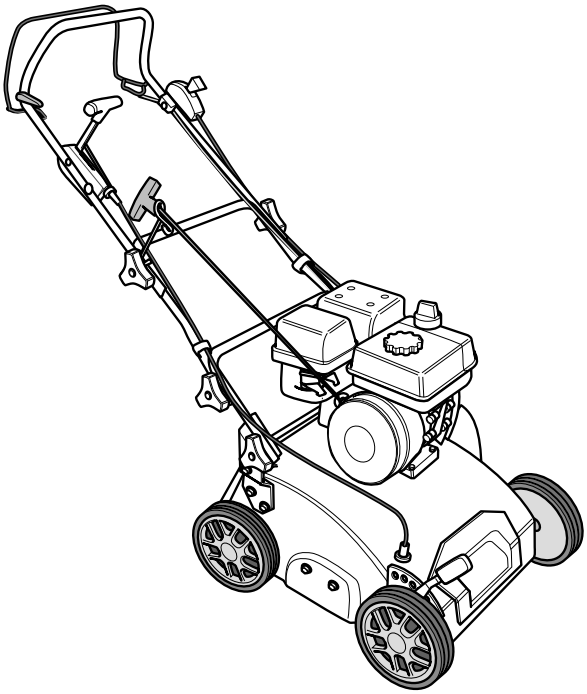

I15
FORM NO. 769-09435C

MTD Products Aktiengesellschaft • Saarbrücken • Germany

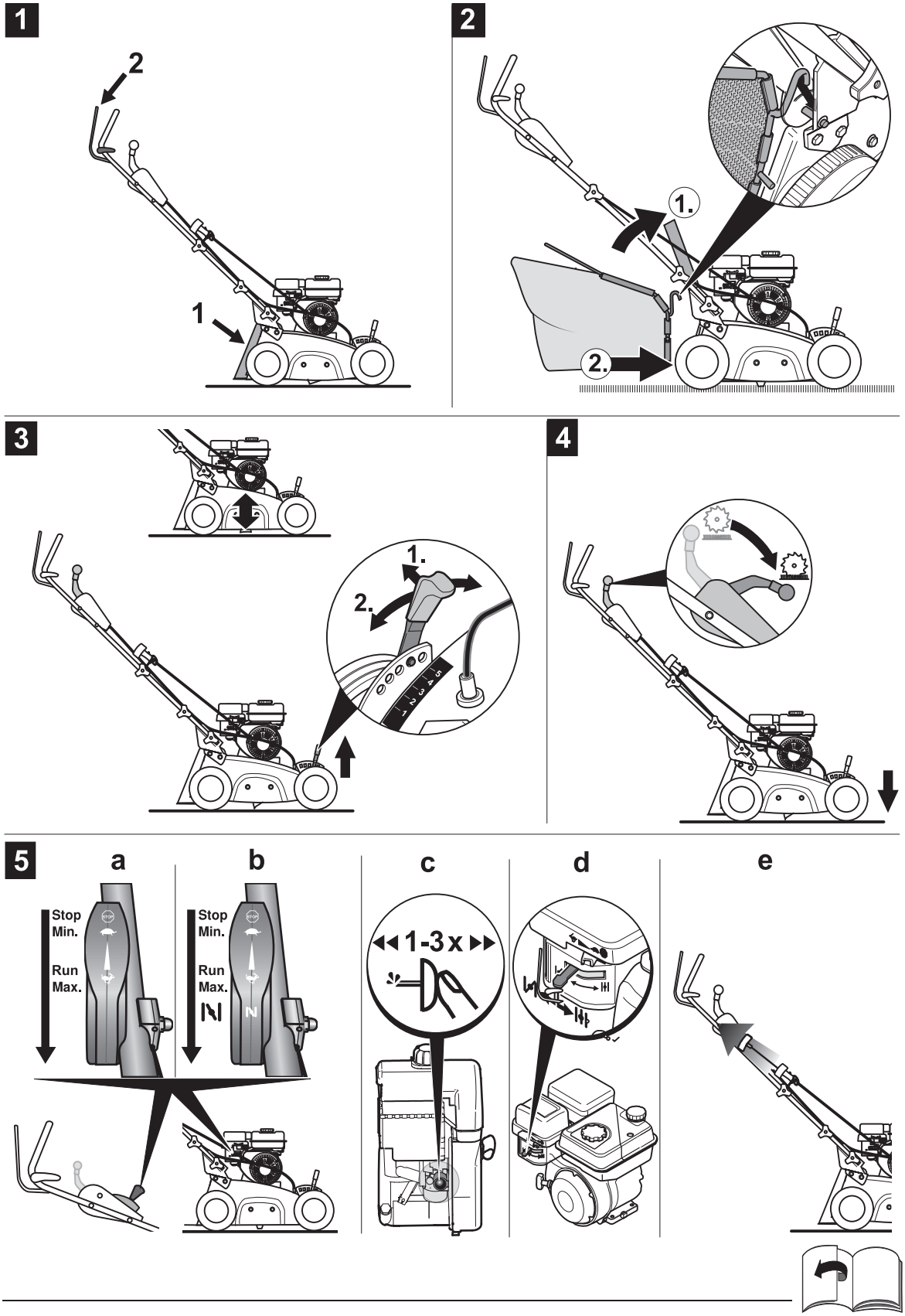
1
2
1
2
1.
2.
3
1.
2.
4
5
a
b
c
d
e
Stop
Min.
Run
Max.
Stop
Min.
Run
Max.
1-3x

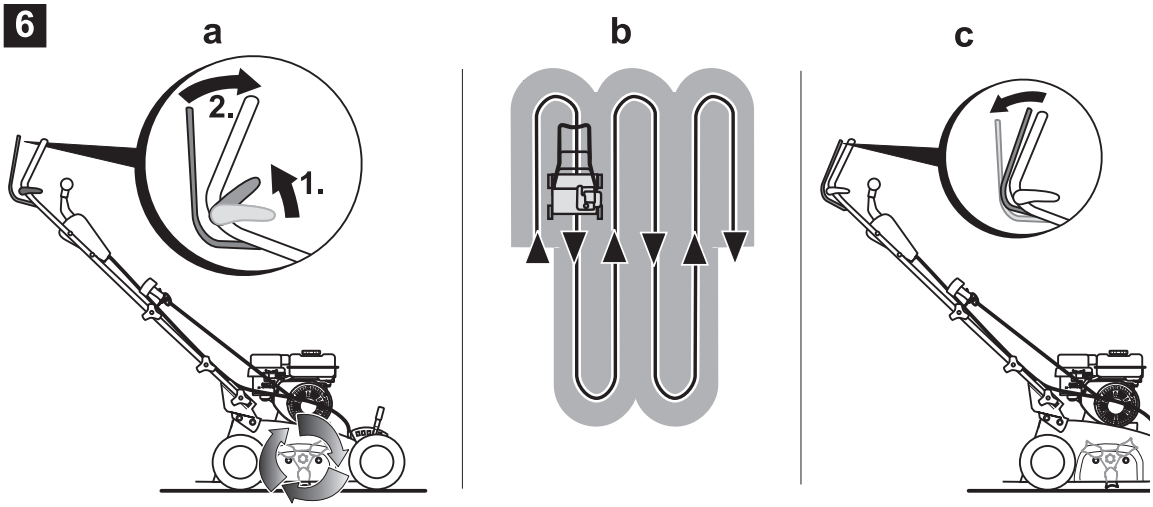
6
a
b
c
2.
1.

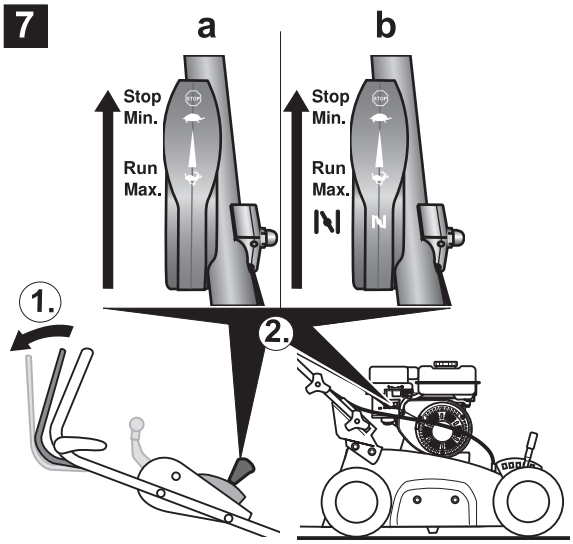
7
a
b
Stop
Min.
Run
Max.
Stop
Min.
Run
Max.
1.
2.

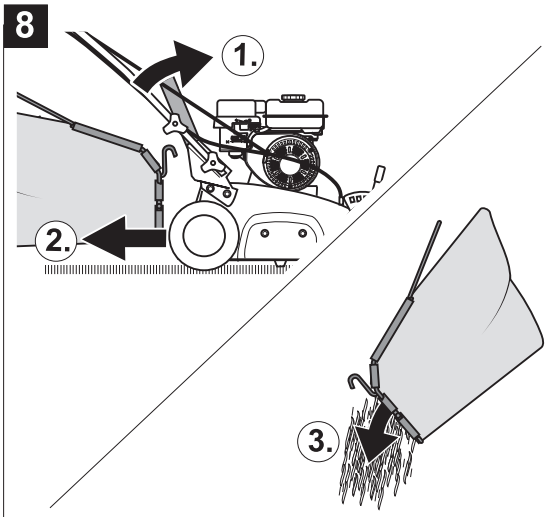
8
1.
2.
3.

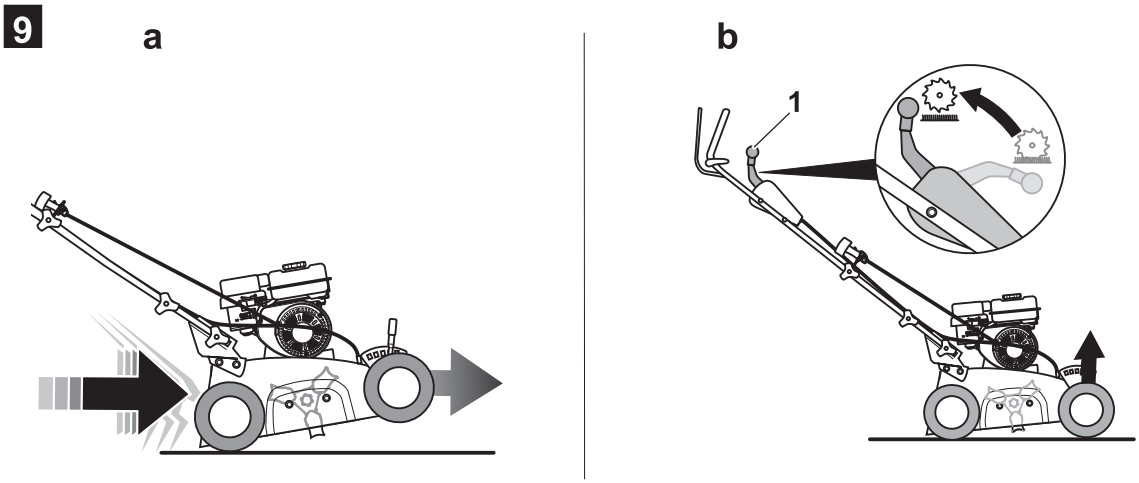
9
a
b
1

10

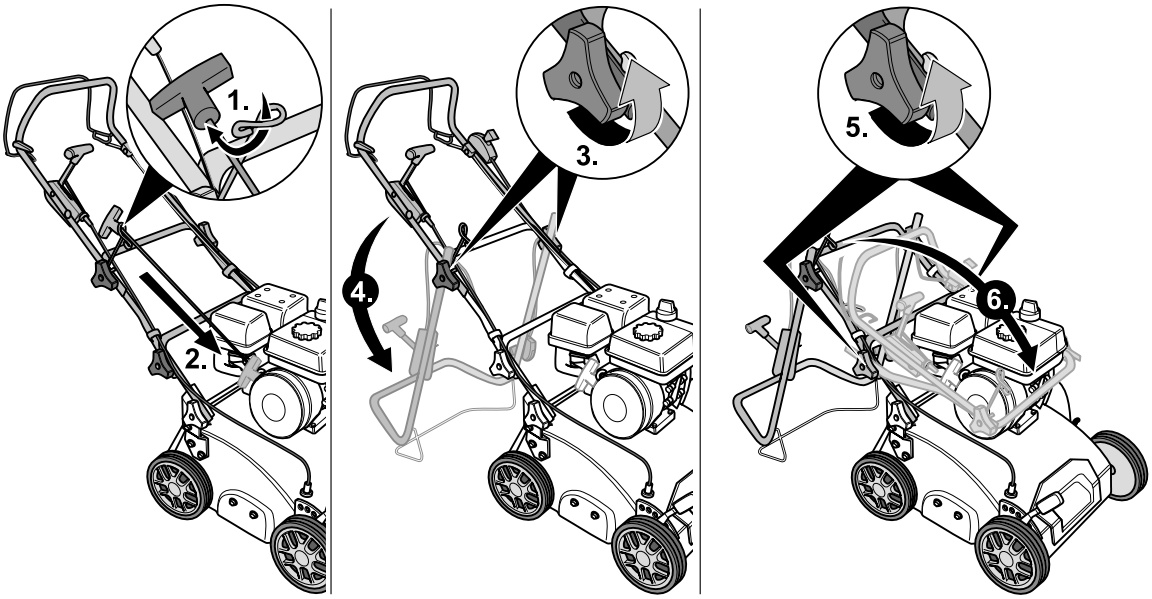

11

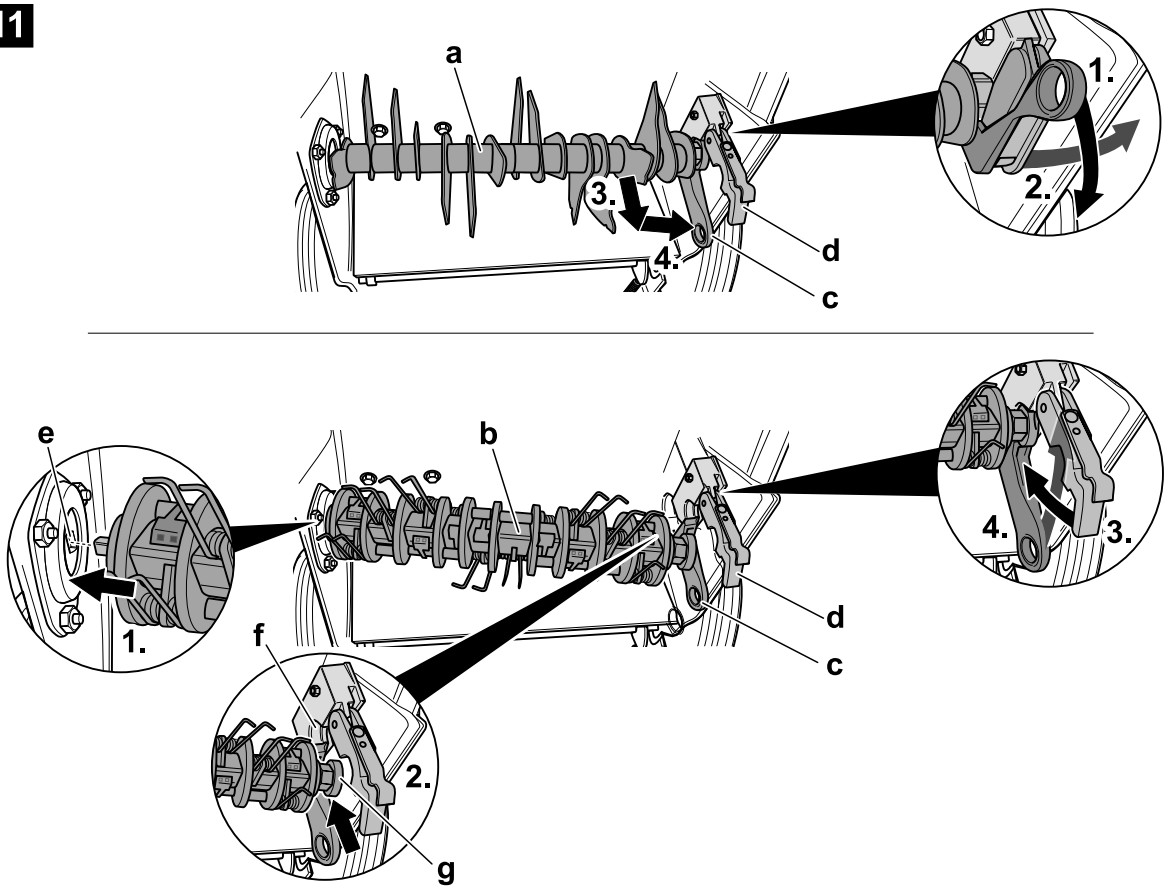

English
(Original operating instructions) 4

Français
(Notice d'instructions d'origine) 11

Deutsch
(Originalbetriebsanleitung) 19

Nederlands
(Originele gebruiksaanwijzing) 27

Italiano
(Istruzioni per l'uso originali) 35

Español
(Instrucciones de funcionamiento originales) 43

Svenska
(Originalbruksanvisning) 51

Dansk
(Originale driftsvejledning) 58

Norsk
(Originale driftsanvisningen) 65

Suomi
(Alkuperäinen käyttöohjekirja) 72

Português
(Instruções de serviço originais) 79

Ελληνικά
(Αυθεντικές οδηγίες χειρισμού) 87

Magyar
(Eredeti üzemeltetési útmutató) 96

Polski
(Oryginalna instrukcja obsługi) 104

Inhalt

Zu Ihrer Sicherheit 19
Montieren 20
Funktion 20
Bedienen 21
Tipps zum Vertikutieren/
Lüften 23
Transportieren 23
Warten/Reinigen 24
Stillegen 24
Garantie 25
Information zum Motor 25
Störungen erkennen
und beheben 25

Angaben auf dem Typenschild

Diese Angaben sind sehr wichtig für die spätere Identifikation zur Bestellung von Geräte-Ersatzteilen und für den Kundendienst.
Sie finden das Typenschild in der Nähe des Motors. Tragen Sie alle Angaben auf dem Typenschild Ihres Gerätes in das nachfolgende Feld ein.

_____

_____

_____

Diese und weitere Angaben zum Gerät finden Sie auf der separaten CE-Konformitätserklärung, die ein Bestandteil dieser Betriebsanleitung ist.

Bildliche Darstellungen

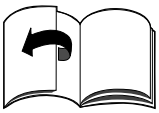

Bildseiten am Anfang der Bedienungsanleitung ausklappen.

In dieser Betriebsanleitung werden verschiedene Modelle beschrieben. Grafische Darstellungen können im Detail vom erworbenen Gerät abweichen.

Zu Ihrer Sicherheit

Das Gerät richtig verwenden

Dieses Gerät ist ausschließlich bestimmt

- zur Verwendung entsprechend der in dieser Bedienungsanleitung gegebenen Beschreibungen und Sicherheitshinweise;
- als Vertikutierer zum Vertikutieren und Lüften eines Rasenbodens im Haus- und Freizeitgartens.

Jeder andere Gebrauch ist nicht bestimmungsgemäß. Der nicht bestimmungsgemäße Gebrauch hat den Verfall der Garantie und die Ablehnung jeglicher Verantwortung seitens des Herstellers zur Folge. Der Benutzer haftet für alle Schäden an Dritten und deren Eigentum.

Eigenmächtige Veränderungen an dem Gerät schließen eine Haftung des Herstellers für daraus resultierende Schäden aus.

Sicherheits- und Bedienhinweise beachten

Lesen Sie, als Benutzer dieses Gerätes, diese Betriebsanleitung vor der ersten Anwendung sorg-fältig durch. Handeln Sie danach und bewahren Sie diese für spätere Anwendung auf. Erlauben Sie niemals Kindern oder anderen Personen, die diese Bedienungsanleitung nicht kennen, das Gerät zu benutzen.

Geben Sie die Bedienungsanleitung bei einem Besitzerwechsel mit dem Gerät weiter.

Allgemeine Sicherheitshinweise

In diesem Abschnitt finden Sie allgemeine Sicherheitshinweise. Warnhinweise, die sich speziell auf einzelne Geräteteile, Funktionen oder Tätigkeiten beziehen, finden Sie an der jeweiligen Stelle dieser Anleitung.

Vor der Arbeit mit dem Gerät

Personen, die das Gerät benutzen, dürfen nicht unter dem Einfluß von Rauschmitteln, wie z. B. Alkohol, Drogen oder Medikamenten stehen.

Personen unter 16 Jahren dürfen das Gerät nicht bedienen – örtliche Bestimmungen können das Mindestalter der Benutzer festlegen.

Dieses Gerät ist nicht dafür bestimmt, durch Personen (einschließlich Kinder) mit eingeschränkten physischen, sensorischen oder geistigen Fähigkeiten oder mangels Erfahrung und/oder mangels Wissen benutzt zu werden, es sei denn, sie werden durch eine für ihre Sicherheit zuständige Person beaufsichtigt oder erhielten von ihr Anweisungen, wie das Gerät zu benutzen ist.

Kinder sollen beaufsichtigt werden um sicherzustellen, dass sie nicht mit dem Gerät spielen.

Machen Sie sich vor Arbeitsbeginn mit allen Einrichtungen und Betätigungselementen sowie mit deren Funktionen vertraut.

Lagern Sie Kraftstoff nur in dafür zugelassenen Behältern und nie in der Nähe von Heizquellen (z. B. Öfen oder Warmwasserspeichern).

Tanken Sie das Gerät nur im Freien.

Tanken Sie das Gerät nie bei laufendem oder heißem Motor.

Tauschen Sie einen beschädigten Auspuff, Tank oder Tankdeckel aus.

Prüfen Sie vor Gebrauch,

- ob die Grasfangeinrichtung funktioniert und die Auswurfklappe richtig schließt. Beschädigte, verschlissene oder fehlende Teile umgehend ersetzen.
- ob Schneidwerkzeuge, Befestigungsbolzen und die gesamte Schneideinheit abgenutzt oder beschädigt sind. Abgenutzte oder beschädigte Teile von einer Fachwerkstatt nur satzweise austauschen lassen, um Unwuchten auszuschließen.
- ob die Vertikutier-/Lüfterwelle korrekt und sicher befestigt ist.

Ersatzteile und Zubehör müssen den vom Hersteller festgelegten Anforderungen entsprechen. Verwenden Sie daher nur Originalersatzteile und Originalzubehör oder die vom Hersteller zugelassenen Ersatzteile und Zubehörteile.

Reparaturen ausschließlich von einer Fachwerkstatt ausführen lassen.

Während der Arbeit mit dem Gerät

Bei Arbeiten mit oder an dem Gerät müssen Sie eine entsprechende Arbeitskleidung tragen, wie beispielsweise:
- Sicherheitsschuhe,
- lange Hosen,
- enganliegende Kleidung,
- Gehörschutz
- Schutzbrille.

Alle Sicherheitseinrichtungen müssen immer vollständig und in einwandfreiem Zustand am Gerät angebracht sein.

An den Sicherheitseinrichtungen keine Veränderungen vornehmen.

Betreiben Sie das Gerät nur in dem vom Hersteller vorgeschriebenen und angelieferten technischen Zustand.

Verändern Sie niemals die werksseitig voreingestellten Motoreinstellungen.

Vermeiden Sie offenes Feuer, Funkenbildung und rauchen Sie nicht.

Vor allen Arbeiten an diesem Gerät

Zum Schutze vor Verletzungen vor allen Arbeiten (z. B. Wartungs- und Einstellarbeiten) und Transport (z. B. heben oder tragen) an diesem Gerät
- den Motor abstellen,
- abwarten, bis alle beweglichen Teile vollständig zum Stillstand gekommen sind und der Motor abgekühlt ist,
- den Zündkerzenstecker am Motor ziehen, um ein versehentliches Starten des Motors zu verhindern,
- die zusätzlichen Sicherheitshinweise in der Motorenbedienungsanleitung beachten.

Nach der Arbeit mit dem Gerät

Verlassen Sie das Gerät nie, ohne den Motor abzustellen.

Sicherheitseinrichtungen

Bild 1

⚠ ***Gefahr***

Benutzen Sie niemals ein Gerät mit beschädigten oder ohne angebaute Sicherheitseinrichtungen.

Auswurfklappe (1)

Die Auswurfklappe schützt Sie vor Verletzungen durch das Schneidwerk oder herausgeschleuderte feste Gegenstände. Das Gerät darf nur mit angebauter Auswurfklappe betrieben werden.

Schaltbügel (2)

Der Schaltbügel dient Ihrer Sicherheit, um das Schneidwerk im Notfall sofort zu stoppen.

Es darf nicht versucht werden, seine Funktion zu umgehen.

Symbole am Gerät

Am Gerät finden Sie verschiedene Symbole als Aufkleber. Hier die Erklärung der Symbole:

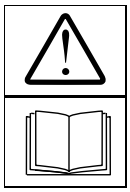

Achtung! Vor Inbetriebnahme Gebrauchsanweisung lesen!

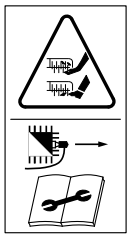

Vor Arbeiten an den Schneidwerkzeugen den Zündkerzenstecker ziehen! Finger und Füße von den Schneidwerkzeugen fernhalten! Vor dem Einstellen oder Säubern des Gerätes oder vor dem Prüfen das Gerät ausschalten und den Zündkerzenstecker ziehen.

Dritte aus dem Gefahrenbereich fernhalten!

Augen- und Gehörschutz tragen!

Halten Sie diese Symbole am Gerät immer in einem lesbaren Zustand.

Symbole in der Anleitung

In dieser Anleitung werden Symbole verwendet, die Gefahren anzeigen oder wichtige Hinweise kennzeichnen. Hier die Erklärung der Symbole:

⚠ ***Gefahr***

Sie werden auf Gefahren hingewiesen, die mit der beschriebenen Tätigkeit zusammenhängen und bei der eine Gefährdung von Personen besteht.

⚠ ***Achtung***

Sie werden auf Gefahren hingewiesen, die mit der beschriebenen Tätigkeit zusammenhängen und die einen Schaden am Gerät nach sich ziehen können.

Hinweis

Kennzeichnet wichtige Informationen und Anwendungstipps.

Montieren

Am Ende der Betriebsanleitung oder als Beiblatt ist die Montage des Gerätes in Bildern dargestellt.

Entsorgungshinweis

Anfallende Verpackungsreste, Altgeräte usw. entsprechend den örtlichen Vorschriften entsorgen.

Funktion

Das Gerät wird von Hand über die zu bearbeitende Grasfläche geführt. Das Schneidwerk wird von einem Benzinmotor angetrieben.

Die Arbeitstiefe wird zentral über die Höheneinstellung bestimmt.

Vertikutieren:

Das Schneidwerk dreht kreisförmig und schneidet die von Moosen, Flechten und Unkraut gebildete Filzschicht und fördert das

Vertikutiergut nach außen oder in den Grasfang.

Während des Schneidens dringen die Schneidmesser in den Boden ein und sorgen somit für eine Auflockerung und bessere Nährstoffaufnahme des Rasens.

Wir empfehlen den Rasen im Frühling (April/Mai) und Herbst (Oktober) zu vertikutieren.

Lüften (mit optionaler Lüfterwelle):

Das Schneidwerk (Lüfterwelle) dreht kreisförmig und kämmt den Rasen bzw. lüftet leicht vermooste Flächen.

Das entfernte Moos wird nach außen oder in den Grasfang transportiert.

Während des Lüftens wird die Oberfläche des Bodens angekratzt, dadurch kann Wasser besser abfließen und die Sauerstoffaufnahme wird erleichtert.

Wir empfehlen bei Bedarf während der gesamten Wachstumsperiode zu lüften.

Bedienen

Beachten Sie auch die Hinweise im Motorenhandbuch.

⚠ ***Gefahr***

Unfall

- *Personen, insbesonders Kinder, oder Tiere dürfen beim Vertikutieren nie in der Nähe des Gerätes sein. Verletzungsgefahr durch herausgeschleuderte Steine oder andere Gegenstände.*

Sturz

- *Führen Sie das Gerät nur im Schrittempo.*
- *Beim Vertikutieren an steilen Hängen kann das Gerät kippen und Sie können sich verletzen. Führen Sie das Gerät nur quer zum Hang, niemals auf- und abwärts. Vertikutieren Sie nicht an Hängen mit einer Neigung von mehr als 20 %.*
- *Seien Sie besonders vorsichtig beim Ändern der Fahrtrichtung und achten Sie immer auf einen guten Stand.*
- *Seien Sie besonders vorsichtig, wenn Sie das Gerät rückwärts zu sich ziehen.*
- *Es besteht Verletzungsgefahr beim Vertikutieren in Grenzbereichen. Vertikutieren in der Nähe von Rändern, Hecken oder steilen Abhängen ist gefährlich. Halten Sie beim Vertikutieren den Sicherheitsabstand ein.*
- *Beim Vertikutieren in feuchtem Gras kann das Gerät durch verminderte Bodenhaftung rutschen und Sie können stürzen. Vertikutieren Sie nur, wenn das Gras trocken ist.*
- *Arbeiten Sie nur bei Tageslicht oder bei guter künstlicher Beleuchtung.*
- *Benutzen Sie das Gerät nicht bei schlechten Witterungsbedingungen, wie z. B. Regen- oder Gewittergefahr.*

Verletzung

- *Der durch die Führungsholme vorgegebene Sicherheitsabstand zum umlaufenden Werkzeug ist stets einzuhalten.*
- *Der Arbeitsbereich des Bedieners befindet sich während des Betriebs hinter dem Führungsholm.*
- *Führen Sie niemals Hände oder Füße an oder unter sich drehende Teile.*
- *Beim Start des Gerätes nie vor die Auswurföffnungen stellen.*
- *Schneidwerkzeug dreht nach dem Ausschalten des Motors noch einige Sekunden nach. Hände und Füße fernhalten.*
- *Stoppen Sie den Motor und warten Sie den Stillstand des Schneidwerkzeugs ab:*
  - *bevor Sie das Gerät kippen,*
  - *zum Transport über andere Flächen als Gras.*
- *Motor abstellen und Zündkerzenstecker ziehen um ein versehentliches Starten des Motors zu verhindern:*
  - *bevor Sie Verstopfungen und Blockierungen im Auswurf beseitigen;*
  - *bevor Sie den Vertikutierer überprüfen, reinigen, einstellen oder Arbeiten an dem Gerät durchführen;*
  - *wenn ein Fremdkörper getroffen wurde. Vertikutierer auf Schäden untersuchen und bei Schäden Fachwerkstatt aufsuchen;*
  - *falls das Gerät anfängt ungewöhnlich stark zu vibrieren. Überprüfen Sie das Gerät sofort.*
- *Heben oder tragen Sie niemals ein Gerät mit laufendem Motor.*
- *Beim Abnehmen des Grasfanges können Sie sich oder andere durch herausgeschleudertes Vertikutiergut oder Fremdkörper verletzen. Entleeren Sie den Grasfang nie bei laufendem Motor. Schalten Sie das Gerät ab.*
- *Überprüfen Sie das Gelände, auf dem das Gerät eingesetzt wird, und entfernen Sie alle Gegenstände, die erfaßt und weggeschleudert werden können.*
- *Wird ein Fremdkörper (z. B. Stein) vom Schneidwerkzeug getroffen oder falls das Gerät anfängt ungewöhnlich zu vibrieren:*
  Motor sofort abstellen und Zündkerzenstecker ziehen. Gerät vor dem weiteren Betrieb von einer Fachwerkstatt auf Schäden untersuchen lassen.
- *Das Gerät niemals starten, wenn beide Vorderräder in Arbeitsposition sind. Das Schneidwerk hat Bodenberührung und das Gerät kann sich in Bewegung setzen.*

Ersticken

- *Erstickungsgefahr durch Kohlenmonoxyd. Lassen Sie den Verbrennungsmotor nur im Freien laufen.*

Explosion und Brandgefahr

- *Benzindämpfe sind explosiv, und Benzin ist hochgradig entflammbar.*
- *Füllen Sie Kraftstoff ein, bevor Sie den Motor starten. Halten Sie den Tank bei laufendem oder bei noch heißem Motor geschlossen.*
- *Kraftstoff nur nachfüllen bei abgeschaltetem und abgekühltem Motor. Vermeiden Sie offenes Feuer, Funkenbildung und rauchen Sie nicht. Tanken Sie das Gerät nur im Freien.*

– *Falls Kraftstoff übergelaufen ist, den Motor nicht starten. Gerät von der kraftstoffverschmutzten Fläche entfernen und warten, bis sich die Kraftstoffdämpfe verflüchtigt haben.*
– *Um Brandgefahr zu vermeiden, halten Sie bitte folgende Teile frei von Gras oder austretendem Öl:*
  – *Motor*
  – *Auspuff*
  – *Benzintank.*

⚠ ***Achtung***
Schäden am Gerät
– *Steine, herumliegende Äste oder ähnliche Gegenstände können zu Schäden am Gerät und der Funktionsweise führen. Entfernen Sie feste Gegenstände vor jedem Einsatz aus dem Arbeitsbereich.*
– *Betreiben Sie das Gerät nur im einwandfreien Zustand. Führen Sie vor jedem Betreiben eine Sichtprüfung durch. Kontrollieren Sie besonders Sicherheitseinrichtungen, Bedienelemente und Schraubverbindungen auf Beschädigungen und festen Sitz. Ersetzen Sie die beschädigten Teile vor dem Betreiben.*
– *Betreiben Sie das Gerät nur auf einer kurzgeschnittenen, trokkenen Rasenfläche.*
  Die Rasenhöhe sollte ca. 4–5 cm betragen.

Betriebszeiten
Beachten Sie die nationalen/kommunalen Vorschriften bezüglich der Benutzungszeiten (ggf. bei Ihrer zuständigen Behörde erfragen).

Positionsangaben
Bei Positionsangaben am Gerät (z. B. links, rechts) gehen wir immer vom Lenkerholm gesehen in Arbeitsrichtung des Gerätes aus.

1. Gerät vorbereiten

⚠ ***Achtung***
Das Gerät wird aus Transportgründen ohne Motorenöl ausgeliefert.
– Daher vor der ersten Inbetriebnahme Motorenöl einfüllen, siehe Motorenhandbuch.

■ Benzin, bleifrei tanken (siehe Motorenhandbuch).
■ Tank nie bis zum Überlaufen füllen, sondern höchstens bis 2 cm unter die Unterkante des Einfüllstutzens.
■ Tank sicher verschließen.

2. Grasfang einhängen
(optional je nach Modell)
Bild 2
■ Auswurfklappe anheben und Grasfang einhängen.

3. Arbeitstiefe einstellen
Bild 3

⚠ ***Achtung***
*Für das erste Betreiben muss die Arbeitstiefe richtig eingestellt werden. Der Höheneinstellhebel darf nur in die erste Arbeitstiefeneinstellung (Position **1**) gestellt werden.*

Hinweis
Durch Abnutzung der Messer/Lüfterzinken ist es erforderlich, die Arbeitstiefe später neu einzustellen. Eine optimale Arbeitstiefe ist erreicht, wenn die Messer/Lüfterzinken des Schneidwerkzeugs 2–3 mm in den Boden eingreifen.
Eine zu große Arbeitstiefe kann eine Überlastung des Gerätes zur Folge haben und Schäden verursachen. Achten Sie deshalb auf eine korrekte Arbeitstiefeneinstellung.
■ Höheneinstellhebel (je nach Ausführung) entsprechend der Abnutzung einstellen.
  Die Einstellungen **2, 3, 4** und **5** werden nur nach Abnutzung der Messer/Lüfterzinken benötigt.
  Je nach Abnutzung stufenweise tiefer einstellen, bei **2** beginnend.

4. Motor starten
Beachten Sie auch die Hinweise im Motorenhandbuch.

⚠ ***Gefahr***
Hände und Füße vom Schneidwerk fernhalten.

⚠ ***Achtung***
Bevor Sie den Motor starten, alle Schneidwerkzeuge und Antriebe auskuppeln.
Das Gerät beim Starten nicht kippen.
■ Gerät auf einer ebenen Fläche mit möglichst kurzem oder wenig Gras abstellen.

Einstellungen vornehmen
Bild 5

Hinweis zum Gashebel
Je nach Ausführung befindet sich der Gashebel (Bild 5) am Motor oder am Führungsholm des Gerätes.
■ Benzinhahn öffnen (falls vorhanden – siehe Motorenhandbuch).

Hinweise zum Motor
– Beachten Sie die Informationen im Motorenhandbuch.
– Auch bei einem warmen Motor kann es eventuell erforderlich sein, den Choke bzw. den Primer zu betätigen.

Start mit kaltem Motor
■ Gashebel auf |↖| (Geräte mit Choke) – Bild 5a
oder
■ Gashebel auf /**Max**/**Run** und Primer 1–3x kräftig drücken (Geräte ohne Choke) – Bild 5b/c,
oder
■ Gashebel auf /**Max**/**Run** und Chokehebel (am Motor) auf „Choke“/|↖| stellen – Bild 5b/d.

Start mit warmem Motor
■ Gashebel auf /**Max**/**Run**.

Motor starten
■ Transporthebel in die Transportstellung **I/** stellen, damit das Schneidwerk nicht den Boden berührt (Bild 9b).
■ Hinter das Gerät stellen.
■ Zugstartergriff langsam ziehen, bis Widerstand spürbar ist, dann schnell und kräftig durchziehen. Zugstartergriff nicht zurückschnellen lassen, sondern langsam zurückführen – Bild 5e.

Einstellungen nach dem Motorstart
■ Chokehebel am Motor (je nach Ausführung) zurück auf /**Max**/**Run**/|↕| stellen.
■ Gashebel auf die gewünschte Motordrehzahl stellen.

Hinweis
Zum Vertikutieren den Gashebel immer auf Vollgas /**Max**/**Run** stellen. Weitere Informationen zu der Bedienung des Motors können Sie dem Motorhandbuch entnehmen.

5. Motor stoppen

Bild 7

- Schaltbügel loslassen, um das Schneidwerk auszuschalten.
- Gashebel auf STOP/**Stop** stellen.

6. Vertikutieren/Lüften

Bild 6

- Motor wie angegeben starten.
- Schaltbügel ziehen (Bild 6a):
  – Sperrhebel ziehen und halten.
  – Schaltbügel ziehen und halten.
  – Sperrhebel loslassen.
  Das Schneidwerk läuft.
- Transporthebel von der Transportstellung **I/** in die Arbeitsstellung **0/** stellen – Bild 4.

Hinweis
Durch den Bodenkontakt des Schneidwerks kann sich das Gerät in Bewegung setzen.

- Das Gerät in parallelen Bahnen führen (Bild 6b).
- Schaltbügel loslassen, um das Schneidwerk zu stoppen (Bild 6c). Das Schneidwerk stoppt nach kurzer Zeit.

7. Grasfang abnehmen und entleeren

(optional je nach Modell)
Bild 8

- Motor stoppen und warten, bis der Motor steht.
- Auswurfklappe anheben und Grasfang aushängen.
- Inhalt ausleeren.

8. Ohne Grasfang arbeiten

Wenn Sie den Grasfang abnehmen, klappt die Auswurfklappe nach unten. Beim Arbeiten ohne Grasfang wird das Vertikutiergut direkt nach unten ausgeworfen.

9. Nach dem Arbeitsende

- Motor stoppen.
- Abwarten, bis alle beweglichen Teile vollständig zum Stillstand gekommen sind und der Motor abgekühlt ist.
- Transporthebel in die Transportstellung **I/** stellen.
- Benzinhahn schließen (falls vorhanden – siehe Motorhandbuch).
- Zündkerzenstecker am Motor ziehen.
- Grasfang entleeren.

Hinweis
Geräte nur mit abgekühltem Motor in geschlossenen Räumen abstellen.

10. Lüfterwelle montieren

(Optional je nach Modell)
Dieser Arbeitsschritt wird im Abschnitt „Warten/Reinigen“ beschrieben.

Hinweise zum Vertikutieren/Lüften

Damit der Wurzelbereich des Rasens im Frühjahr stärker belüftet wird und das junge Gras gesund wachsen kann, ist es notwendig, in dieser Zeit den Rasen häufiger als im Sommer zu vertikutieren.

Vertikutieren des Rasens
– im Frühjahr häufiger,
– im Sommer nach Bedarf,
– bei Rasen, die viel Schatten haben, auch im Sommer häufiger.

Lüften des Rasens
– bei Bedarf während der gesamten Wachstumsperiode.

Vertikutieren/Lüften Sie den Rasen nur bei einer Graslänge von bis zu 4 cm. Hat das Gras diese Länge überschritten, sollte der Rasen vor dem Vertikutieren/Lüften gemäht werden.

Bewässern und düngen Sie die bearbeiteten Stellen nach, damit das Gras schneller nachwachsen kann.

Transportieren

Achtung
Das Schneidwerk und das Gerät können beschädigt werden, wenn Sie das Gerät bei abgestelltem Motor z. B. über feste Wege bewegen. Jede Bodenberührung des Schneidwerks vermeiden.
Führen Sie das Gerät immer in gekippter Stellung und nur auf den Hinterrädern (Bild 9a) bzw. wenn die Vorderräder in Transportstellung (Bild 9b) sind. Heben oder tragen Sie das Gerät nie, ohne vorher den Motor zu stoppen und den Zündkerzenstecker zu ziehen.

Vorderräder in Transportstellung bringen

Bild 9b

- Transporthebel (1) nach hinten in Position **I/** stellen.

Kurze Strecken von Hand

- Motor stoppen.
- Gerät leicht nach hinten kippen, so dass die Vorderräder frei sind (Bild 9a) bzw. die Vorderräder in Transportstellung bringen, damit das Schneidwerk nicht den Boden berührt (Bild 9b).
- Gerät schieben.

Mit einem Fahrzeug

Gefahr
Vor jedem Transport Motor stoppen und abkühlen lassen. Den Zündkerzenstecker ziehen.
Transportieren Sie das Gerät nicht in gekippter Stellung.
Sichern Sie das Gerät bei einem Transport auf oder in einem Fahrzeug ausreichend gegen unbeabsichtigtes Verrutschen.
Gerät nur mit leerem Kraftstofftank transportieren. Tankdeckel muss fest verschlossen sein.

Bild 10

- Zum leichteren Verstauen den Lenkerholm zusammenklappen.

Warten/Reinigen

⚠ ***Gefahr***
Zum Schutze vor Verletzungen vor allen Arbeiten an dem Gerät
- *den Motor abstellen,*
- *abwarten, bis alle beweglichen Teile vollständig zum Stillstand gekommen sind und der Motor abgekühlt ist,*
- *den Zündkerzenstecker am Motor ziehen, um ein versehentliches Starten des Motors zu verhindern,*
- *die zusätzlichen Sicherheits-hinweise im Motorenhandbuch beachten.*

⚠ ***Achtung***
Kippen Sie das Gerät immer so, dass die Zündkerze nach oben zeigt, damit durch Kraftstoff oder Öl kein Motorschaden entsteht.

Warten

⚠ ***Gefahr***
Zum Schutze vor Verletzungen durch das Schneidwerk alle Arbeiten, wie Auswechseln oder Nachschleifen von einzelnen Schneidmessern/Lüfterzinken, nur durch eine Fachwerkstatt ausführen lassen (Spezialwerkzeuge erforderlich).

⚠ ***Achtung***
Beachten Sie die Wartungs-vorschriften im Motorenhandbuch. Lassen Sie das Gerät am Ende der Saison von einer Fachwerkstatt überprüfen und warten.

⚠ ***Achtung***
Umweltgefährdung durch Motorenöl.
Geben Sie bei einem Ölwechsel anfallendes Altöl bei einer Altölsammelstelle oder einem Entsorgungsunternehmen ab.

Nach den ersten 2–5 Betriebsstunden

- Öl wechseln, siehe beiliegendes Motorenhandbuch.

Einmal pro Saison

- Öl wechseln, siehe beiliegendes Motorenhandbuch.
- Schmieren Sie Gelenkpunkte und Drehfeder an der Auswurfklappe.
- Lassen Sie am Ende der Saison das Gerät von einer Fachwerkstatt überprüfen und warten.

Reinigen

⚠ ***Achtung***
Reinigen Sie das Gerät nach jedem Betrieb. Ein nicht gereinigtes Gerät führt zu Material- und Funktions-schäden.
Verwenden Sie zum Reinigen keinen Hochdruckreiniger.

Grasfang reinigen

Am einfachsten ist die Reinigung direkt nach dem Vertikutieren.
- Den Grasfang abnehmen und entleeren.
- Der Grasfang kann mit einem kräftigen Wasserstrahl (Garten-schlauch) gereinigt werden.
- Den Grasfang vor dem nächsten Benutzen gründlich trocknen lassen.

Vertikutierer reinigen

⚠ ***Gefahr***
Beim Arbeiten am Schneidwerk können Sie sich verletzen.
Tragen Sie zu Ihrem Schutz Arbeitshandschuhe.

Reinigen Sie das Gerät möglichst immer direkt nach dem Vertikutieren.
- Den Schneidraum und die Auswurfklappe mit Bürste, Handbesen oder Lappen reinigen.
- Das Gerät auf die Räder stellen und alle sichtbaren Gras- und Schmutzrückstände entfernen.

Vertikutier-/Lüfterwelle wechseln

⚠ ***Gefahr***
Beim Arbeiten am Schneidwerk können Sie sich verletzen. Tragen Sie zu Ihrem Schutz Arbeitshandschuhe.

⚠ ***Achtung***
Verwenden Sie nur original vom Hersteller freigegebene Vertikutier-/ Lüfterwellen.

Bild 11
- Motor stoppen und abkühlen lassen.
- Zündkerzenstecker abziehen.
- Grasfang (optional) abnehmen.
- Je nach Motortyp das Gerät vorn oder hinten etwas anheben – die Zündkerze muss nach oben zeigen.

ⓘ **Hinweis**
Nicht zu weit anheben – Kraftstoff kann aus dem Tank auslaufen. Ge-gebenenfalls vorher Kraftstoff ablassen.
- Vertikutierwelle (a) bzw. Lüfterwelle (b) ausbauen:
  - Haltebügel (c) öffnen.
  - Lagerschalenhälfte (d) öffnen.
  - Komplette Welle nach rechts aus der Sechskantaufnahme (e) schieben und nach unten abnehmen.
- Vertikutierwelle (a) bzw. Lüfterwelle (b) einbauen:
  - Komplette Welle von unten etwas in die Sechskantauf-nahme (e) einschieben und das Wellenlager (g) in die Lager-schalenhälfte (f) einsetzen und halten.
  - Lagerschalenhälfte (d) schließen.
  - Haltebügel (c) schließen. Auf korrekte Einrastung achten!
- Korrekten Sitz der Vertikutier-/ Lüfterwelle überprüfen.

Stillegen

⚠ ***Gefahr***
Explosions- und Brandgefahr.
Lagern Sie das Gerät mit Kraftstoff (Benzin) im Tank niemals in Räumen, in denen Kraftstoffdämpfe mit offenem Feuer oder Funken in Berührung kommen können.

⚠ ***Achtung***
Materialschäden am Gerät.
Lagern Sie das Gerät (mit abgekühltem Motor) nur in sauberen und trockenen Räumen. Schützen Sie das Gerät bei längerer Lagerung, z. B. im Winter, gegen Rost.

Nach der Saison oder wenn das Gerät länger als einen Monat nicht benutzt wird,

- Kraftstoff in geeignetes Gefäß ablassen und Motor stillegen wie im Motorenhandbuch beschrieben.

⚠ ***Achtung***

Kraftstoff nur im Freien ablassen.

- Gerät und Grasfang reinigen,
- alle Metallteile zum Schutz vor Rost mit einem geölten Lappen (harzfreies Öl) abwischen oder mit Sprühöl einsprühen.

Garantie

In jedem Land gelten die von unserer Gesellschaft oder dem Importeur herausgegebenen Garantiebestimmungen. Störungen beseitigen wir an Ihrem Gerät im Rahmen der Gewährleistung kostenlos, sofern ein Material- oder Herstellungsfehler die Ursache sein sollte. Im Garantiefall wenden Sie sich bitte an Ihren Verkäufer oder die nächstgelegene Niederlassung.

Information zum Motor

Der Motorhersteller haftet für alle motorbezogenen Probleme im Hinblick auf Leistung, Leistungsmessung, technische Daten, Gewährleistungen und Service. Nähere Informationen finden Sie in dem separat mitgelieferten Halter-/Bedienerhandbuch des Motorherstellers.

Störungen erkennen und beheben

Störungen im Betrieb Ihres Vertikutierers haben oft einfache Ursachen, die Sie kennen sollten und zum Teil selbst beheben können. Im Zweifelsfall hilft Ihnen Ihr Fachhändler gerne weiter.

Problem	Mögliche Ursache(n)	Abhilfe
Starterzug läßt sich nicht ziehen.	Motor defekt.	Fachwerkstatt aufsuchen.
Motor springt nicht an.	Gashebel steht nicht richtig.	Gashebel auf Stellung /**CHOKE** (bei kaltem Motor).
		Gashebel auf Stellung /**Max/Run** oder **START** (bei warmem Motor).
	Kein Kraftstoff im Tank.	Tank mit sauberem, frischen Kraftstoff füllen.
	Zündkerzenstecker nicht aufgesteckt.	Zündkerzenstecker aufstecken.
	Zündkerze verschmutzt oder defekt, Elektrodenabstand falsch	Zündkerze ausbauen, prüfen; reinigen, bei Bedarf erneuern; Elektrodenabstand einstellen (siehe Motorenhandbuch).
	Kraftstoff alt oder verschmutzt.	Kraftstoff durch frischen ersetzen.
	Luftfilter verschmutzt.	Luftfilter reinigen (siehe Motorenhandbuch).
	Primer/Choke bei Kaltstart nicht betätigt.	Primer/Choke betätigen (siehe Motorenhandbuch).
Drehzahl fällt ab.	Arbeitstiefe zu groß.	Geringere Arbeitstiefe wählen.
	Gras zu hoch.	Vor dem Vertikutieren mähen.
	Auswurfkanal verstopft.	Zündkerzenstecker ziehen, Verstopfung beseitigen.
	Luftfilter verschmutzt.	Luftfilter reinigen (siehe Motorenhandbuch).

Problem	Mögliche Ursache(n)	Abhilfe
Schlechtes Vertikutierergebnis.	Arbeitstiefe zu klein.	Größere Arbeitstiefe einstellen.
	Schneidwerk abgenutzt.	Schneidwerk in einer Fachwerkstatt austauschen lassen.
Vertikutiergut bleibt liegen/ Grasfang wird nicht voll.	Grasfang voll/verschmutzt.	Vertikutierer abstellen, Grasfang entleeren bzw. reinigen.
	Auswurfkanal verstopft.	Zündkerzenstecker ziehen, Auswurfkanal reinigen.
Ungewöhnliche Geräusche (Rappeln, Rasseln, Klappern)	Schrauben, Muttern oder andere Befestigungsteile locker.	Teile befestigen. Wenn die Geräusche bleiben, Fachwerkstatt aufsuchen.
Erschütterungen, Vibrationen	Schneidwerk beschädigt, verbogen	Motor sofort ausschalten. Schneidwerk in einer Fachwerkstatt austauschen lassen
	Motorbefestigung locker	Motor sofort ausschalten. Motor in einer Fachwerkstatt befestigen lassen