DEX Series

DEUMIDIFICATORE
DEHUMIDIFIER
DESHUMIDIFICATEUR
LUFTENTFEUCHTER
ONTVOCHTIGERS
DESHUMIDIFICADOR
DESUMIDIFICADOR
ΑΦΥΓΡΑΝΤΗΡΑΣ
ОСУШИТЕЛЬ ВОЗДУХА
АУА КЕПТІРГІШ
NEM GİDERİCİ
VZDUCHU
ODVLHČOVAČ VZDUCHU

DēLonghi

IT	EN	FR	DE	NL
page 4	page 9	page 14	page 19	page 24
ES	PT	EL	RU	
page 29	page 34	page 39	page 44	
KZ	TR	CS	SK	
page 50	Sey. 56	str. 61	str. 66	

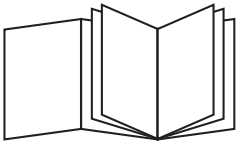

A

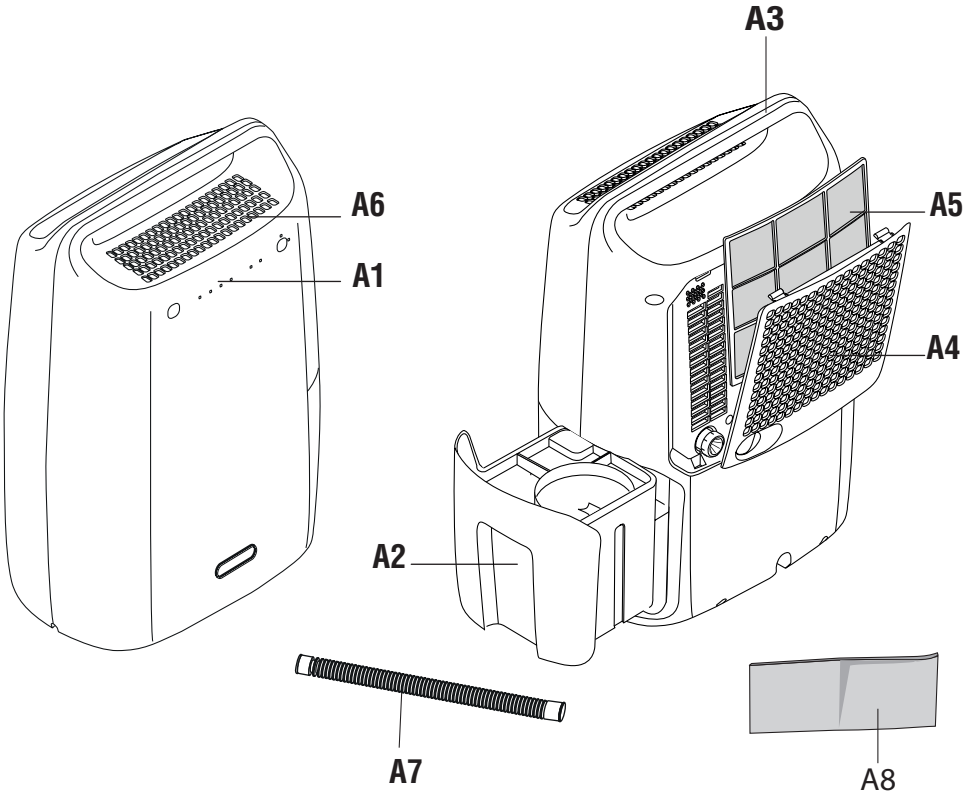

B

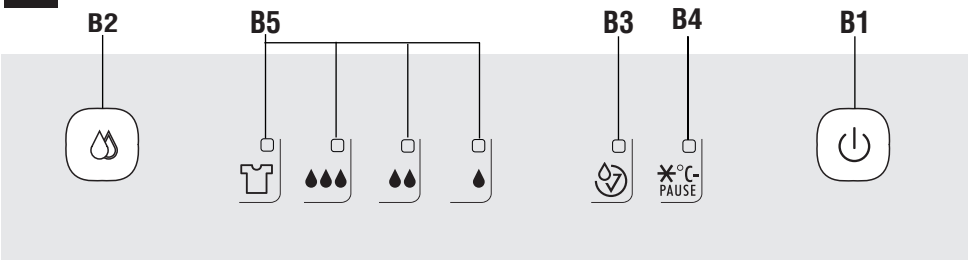

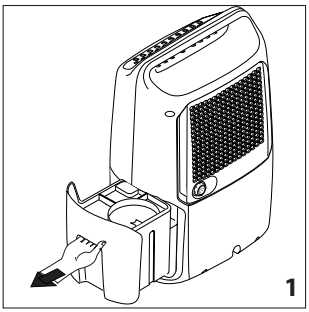

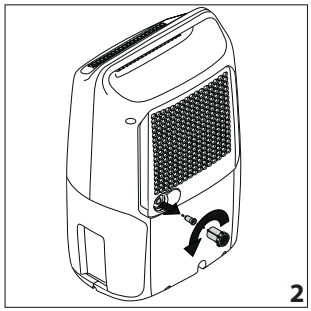

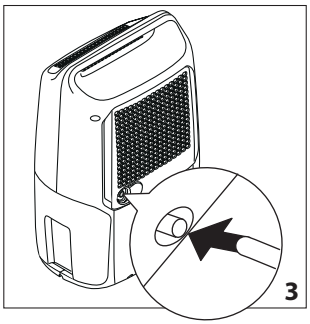

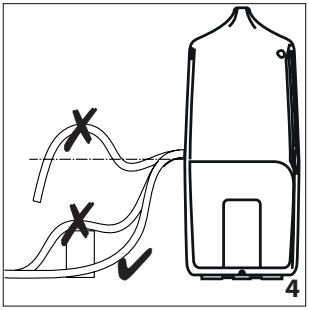

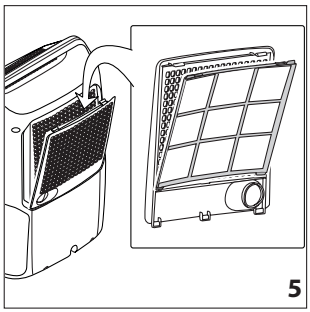

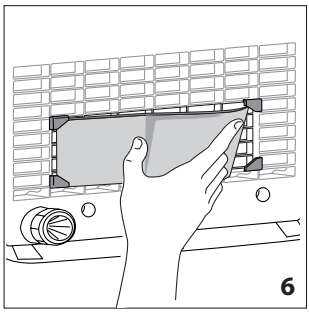

EINLEITUNG

Lesen Sie vor dem Gebrauch des Gerätes die Anweisungen der Bedienungsanleitung aufmerksam durch. Die Nichtbeachtung dieser Anweisungen kann zu Verletzungen oder Geräteschäden führen.
Der Hersteller haftet nicht für Schäden, die durch die Nichtbeachtung dieser Anweisungen verursacht werden.

SICHERHEIT

Symbole in dieser Betriebsanleitung

Wichtige Hinweise sind mit nachstehenden Symbolen versehen. Diese Hinweise müssen unbedingt beachtet werden.
Die nicht korrekte Beachtung der aufgeführten Anweisungen können Stromschläge, schwere Verletzungen, Verbrennungen, Brände, oder Schäden am Gerät verursachen.

Gefahr!
Die Nichtbeachtung führt bzw. kann zu lebensgefährlichen Verletzungen durch elektrischen Schlag führen.

Achtung!
Die Nichtbeachtung führt bzw. kann zu Verletzungen oder Geräteschäden führen.

Merke:
Dieses Symbol weist auf Ratschläge und wichtige Informationen für den Benutzer hin.

GRUNDLEGENDE SICHERHEITSHINWEISE

Achtung!

- Das Gerät darf nicht von Personen (einschließlich Kindern) mit eingeschränkten Kenntnissen hinsichtlich seiner Handhabung bzw. einer Beeinträchtigung der Sinnesorgane verwendet werden, es sei denn, sie werden von einer Person überwacht, die für ihre Sicherheit verantwortlich ist, oder im sicheren Gebrauch des Gerätes geschult.
- Kinder müssen überwacht werden, damit sie nicht mit dem Gerät spielen.

NUR FÜR EUROPÄISCHE MÄRKTE:

- Dieses Gerät kann von Kindern ab acht Jahren und von Personen mit beeinträchtigten, körperlichen oder geistigen Fähigkeiten bzw. eingeschränkter Wahrnehmung oder ohne Erfahrung und Kenntnisse verwendet werden. Bedingung ist hierbei ihre Beaufsichtigung und Anleitung hinsichtlich der sicheren Handhabung des Geräts und das Bewusstsein der damit verbundenen Risiken. Kinder dürfen nicht mit dem Gerät spielen. Reinigungs- und Wartungseingriffe von Seiten des Bedieners dürfen nicht von Kindern unter acht Jahren oder von Kindern ab acht Jahren ohne Beaufsichtigung durchgeführt werden. Halten Sie das Gerät und das Netzkabel außerhalb der Reichweite von Kindern unter acht Jahren.

Gefahr!
Da das Gerät über Strom in Betrieb gesetzt wird, können elektrische Stromschläge nicht ausgeschlossen werden.
Halten Sie sich daher an die folgenden Sicherheitsanweisungen:

- Bei Beschädigung des Netzkabels ist dieses ausschließlich durch den Hersteller selbst oder durch seinen technischen Kundendienst auszuwechseln, um jedes Risiko auszuschließen.
- Das Gerät nicht mit nassen Händen oder Füßen berühren.
- Den Netzstecker nicht mit nassen Händen berühren.
- Sicherstellen dass die verwendete Steckdose stets einwandfrei zugänglich ist, da Sie nur so im Bedarfsfall den Netzstecker trennen können.
- Zum Trennen des Netzsteckers von der Steckdose direkt am Stecker selbst ziehen.
  Niemals am Kabel ziehen, weil es sonst beschädigt werden könnte.

- Um das Gerät vollkommen außer Spannung zu setzen, den Netzstecker aus der Steckdose ziehen.
- Versuchen Sie eventuelle Defekte am Gerät nicht selbst zu reparieren.
  Schalten Sie das Gerät aus, ziehen Sie den Netzstecker und wenden Sie sich an den technischen Kundendienst.
- Zum Verstellen des Gerätes nicht am Netzanschlusskabel ziehen.
- Eingriffe oder Änderungen, welche die Betriebseigenschaften des Gerätes verändern, sind gefährlich.
- Vermeiden Sie den Gebrauch von Verlängerungskabeln für das Netzanschlusskabel.
- Das Gerät ist entsprechend den einschlägigen nationalen Installationsvorschriften zu installieren.
- Das Gerät muss an eine effizient geerdete Anlage angeschlossen werden. Lassen Sie Ihre elektrische Anlage von einem Fachmann überprüfen.

⚠ ***Achtung!***

- Versichern Sie sich nach Entfernung der Verpackung, dass das Gerät unversehrt ist und alle Teile vorhanden sind.
- Das Verpackungsmaterial (Plastiktüten, Schaumpolystyrol) ist außer Reichweite von Kindern aufzubewahren.
- Benutzen Sie das Gerät auf einer geraden Oberfläche.
- Benutzen Sie das Gerät nicht bei sichtbaren Beschädigungen. Wenden Sie sich an den technischen Kundendienst.

Probleme und Reparaturen

Bei Auftreten von Betriebsstörungen versuchen Sie bitte zuerst, diese durch Befolgen der auf S. 23 im Kapitel "Lösung der Probleme“ aufgeführten Anweisungen zu beheben.
Für eventuelle Reparaturen wenden Sie sich bitte immer ausschließlich an die vom Hersteller autorisierten technischen Kundendienststellen. Verlangen Sie stets die Verwendung von Original-Ersatzteilen. Die von Nichtfachkräften vorgenommenen Reparaturen können gefährlich sein und führen zum Erlöschen jeglicher Garantieansprüche .

Bestimmungsgemäßer Gebrauch

Dieses Gerät ist ausschließlich für den Gebrauch im Haushalt bestimmt.
Verwenden Sie das Gerät ausschließlich gemäß der in dieser Bedienungsanleitungen enthaltenen Anweisungen. Diese Anleitungen können natürlich nicht alle womöglich eintretenden Umstände und Situationen berücksichtigen . Gehen Sie daher bei der Installation, dem Betrieb und der Aufbewahrung von Elektrogeräten stets vernunftgemäß und umsichtig vor.

Allgemeine Hinweise

- Das Gerät nicht in der Nähe von Wärmequellen oder in Räumen aufstellen, deren Luft gas-, öl- oder schwefelhaltig ist.
- Das Gerät nicht auf geneigten Oberflächen aufstellen.
- Das Gerät muss mit einem Abstand von mindestens 50 cm von entflammbaren Stoffen, (Alkohol, usw.) oder von unter Druck stehenden Behältern (z.B. Sprühflaschen) aufgestellt werden.
- Keine schweren oder heißen Gegenstände auf dem Gerät abstellen.
- Im Fall von Transport muss das Gerät senkrecht hingestellt oder auf eine Seite gekippt werden. Vor dem Transport den Kondenswassertank entleeren. Nach einem Transport des Gerätes mindestens 1 Stunde abwarten, bevor Sie es wieder einschalten.

Hinweise speziell für Geräte mit dem Kühlgas R290

- Die Anweisungen aufmerksam lesen.
- Zum Abtauen und der Reinigung des Geräts dürfen keine Instrumente verwendet werden, die nicht von der Herstellerfirma empfohlen wurden.
- Das Gerät muss an einem Ort aufgestellt werden, an dem keine kontinuierlich bestehende Entzündungsquellen vorhanden sind (zum Beispiel:
- Nicht durchlöchern oder verbrennen.
- Kühlgase können geruchlos sein.
- Das Gerät muss an einem Ort installiert, betrieben und aufbewahrt werden, der über eine Grundfläche von über 4 m^2 verfügt.
- In diesem Gerät befinden sich des Kühlgases R290.
  (Weitere Details zu dem Kältemittel , siehe Rückseite).
- R290 ist ein Kühlgas, das den europäischen Vorschriften zum Umweltschutz entsprechen. Keine der Komponenten des Kühlkreislaufes darf durchlöchert werden.
- An nicht belüfteten Orten, an denen das Gerät installiert, betrieben oder aufbewahrt wird, müssen so beschaffen sein, dass sich Kühlmittel, sollte es austreten, nicht stauen kann.Hierdurch wird eine Brand- oder Explosionsgefahr verhindert werden, die beim Entzünden des Kühlmittels durch Elektroheizern, Kochplatten oder anderen Zündquellen entsteht.
- Das Gerät muss so aufbewahrt werden, dass mechanische Störungen verhindert werden können.
- Personen, die auf den Kühlkreislauf zugreifen und an diesem arbeiten, müssen über eine entsprechende Qualifikation verfügen, die von einer dafür zuständigen Behörde ausgestellt wurde und die Befähigung bescheinigt, mit dem Kühlmittel entsprechend den spezifischen Vorgaben eines anerkannten Verbandes umgehen zu können.
- Reparaturen müssen entsprechend den Vorgaben der Herstellerfirma ausgeführt werden.
  Wartungs- und Reparatureingriffe, welche die Hilfe von hochspezialisiertem Fachpersonal nötig machen, müssen unter der Aufsicht von Fachpersonals durchgeführt werden, die auf den

Einsatz von brennbarem Kühlmittel spezialisiert sind. (Weitere Details zu dem Kältemittel , siehe Rückseite).

- Die zur Verpackung verwendeten Materialien sind recycelbar. Sie sollten daher in den jeweiligen Containern zur getrennten Müllsammlung entsorgt werden.
- Das Gerät nicht im Freien verwenden.
- Lufteintritt und Luftaustritt am Gerät müssen frei bleiben.
- Das Gerät nicht in als Waschküche dienenden Räumen verwenden.

Elektrischer Anschluss

Nach einem Transport des Geräts mindestens eine Stunde abwarten, bevor Sie es wieder einschalten.

Vor dem Anschluss des Netzsteckers an die Steckdose ist zu überprüfen, dass:

- die Netzspannung mit der auf dem Typenschild angegebenen Betriebsspannung übereinstimmt.
- die Steckdose und die Versorgungsleitung gemäß der erforderlichen Stromlast bemessen sind.
- die Steckdose für den Gerätestecker geeignet ist, andernfalls lassen Sie diesen durch qualifiziertes Fachpersonal auswechseln.
- die Steckdose vorschriftsmäßig geerdet ist.

Bedienungsanleitung

Lesen Sie vor dem Gebrauch des Gerätes die Anweisungen der Bedienungsanleitung aufmerksam durch.

- Bewahren Sie diese Bedienungsanleitung sorgfältig auf. Falls Sie dieses Gerät an andere Personen abtreten sollten, übergeben Sie ihnen auch diese Bedienungsanleitung.
- Die Nichtbeachtung dieser Anweisungen kann zu Verletzungen und Geräteschäden führen.
  Der Hersteller haftet nicht für Schäden, die durch die Nichtbeachtung dieser Bedienungsanleitung verursacht werden.
- Bewahren Sie das Verzeichnis der Kundendienstzentren sorgfältig auf, und suchen Sie das in Ihrer Nähe gelegene Kundendienstzentrum heraus.

Merke:

Bewahren Sie diese Bedienungsanleitung sorgfältig auf. Falls Sie dieses Gerät an andere Personen abtreten sollten, übergeben Sie ihnen auch diese Bedienungsanleitung.

INSTALLATION

Stellen Sie das Gerät in dem Raum auf, der entfeuchtet werden soll. Frontal zum Luftentfeuchter muss unbedingt ein Freiraum von mindestens 50 cm gelassen werden, damit der Luftaustritt nicht behindert wird. Auf der Rückseite des Gerätes sollte etwa ein Freiraum von 5-10 cm gelassen werden, damit die Belüftung gewährleistet wird. Der Abfluss des Kondenswasser kann auf zwei Arten erfolgen:

a) Abfluss in den Tank

Das Kondenswasser kann direkt im Tank gesammelt werden. Der Tank kann einfach herausgenommen werden (Abb. 1).

b) Dauerabfluss nach außen

Wenn Sie das Gerät über einen längeren Zeitraum betreiben wollen und Sie den Tank nicht regelmäßig entleeren können, empfiehlt sich die Verwendung des Dauerabflusses.

1) Drehen Sie den Schutzdeckel des Dauerabflusses gegen den Uhrzeigersinn auf und nehmen Sie den Gummistöpsel von der Abflussöffnung (Abb. 2) .
2) Stecken Sie den Schlauch in die Abflussöffnung wie in Abb.3 beschrieben.
3) Der Schlauch darf nie höher als die Abflussöffnung sein. Andernfalls fließt das Wasser nicht aus dem Tank (Abb. 4). Sicherstellen, dass der Schlauch nicht geknickt ist.

BESCHREIBUNG (Seite 3)

Beschreibung des Geräts (Seite 3 - A)

A1. Bedienblende
A2. Kondenswassertank
A3. Tragegriff
A4. Lufteintrittsöffnung
A5. Luftfilter oder Silberionenfilter (nur bei einigen Modellen)
A6. Luftautrittsgitter
A7. Kondenswasser Abflussschlauch (circa 1 m)
A8. AntiallergischeFilter (nur bei einigen Modellen)

Beschreibung der Bedienblende

(Seite 3 - B)

B1. Taste ON/STAND-BY
B2. Taste MODE
B3. KontrolllampeTank voll/ Tank fehlt
B4. Kontrolllampe Wartezeit Entfeuchtung/ Frostschutzfunktion
B5. Feuchtigkeitsregler

BETRIEBSART ENTFEUCHTEN

- Das Gerät an eine Steckdose anschließen.
- Kontrollieren, dass die Kontrolllampe " Tank voll/Tank fehlt" ( ) ausgeschaltet ist, andernfalls den Tank einsetzen bzw. entleeren.
- Mit der Taste ON/STAND-BY ( ) das Gerät in Betrieb setzen.
- Mit der Taste "MODE" (**B2**) den gewünschten Feuchtigkeitsgrad einstellen (, , ,).
  Das Gerät regelt den Feuchtigkeitswert nach der gewünschten Einstellung:

💧 Luftfeuchtigkeit circa 60%
💧💧 Luftfeuchtigkeit circa 50%
💧💧💧 Luftfeuchtigkeit circa 40%

Beim drücken der Taste , aktiviert sich die Funktion "dry", besonders geeignet zum schnellen Wäsche trocknen.

Merke:

- **Wenn die Luftfeuchtigkeit im Raum höher ist als die eingestellte Luftfeuchtigkeit , beginnt das Gerät mit der Entfeuchtung und hört erst auf, wenn der eingestellte Wert der Luftfeuchtigkeit erreicht ist.**

DIE KONTROLLLAMPEN

Kontrolllampe Tank (Tank control system)

Dieser Luftentfeuchter ist mit einer speziellen Vorrichtung ausgerüstet, die den einwandfreien Betrieb des Geräts überwacht. Eine Kontrolllampe am Bedienfeld schaltet sich ein, um dem Benutzer zu melden, dass:

1. der Tank voll ist:
   den Tank entleeren
2. der Tank fehlt:
   den Tank wieder einsetzen
3. der Tank falsch positioniert ist:
   den Tank richtig positionieren
4. bei permanentem Wasserablauf:
   der Schlauch ist verstopft oder muss einen Höhenunterschied überwinden
   (das Wasser läuft weiter in den Tank ab)
   die Verstopfung entfernen.

Sobald die Ursache entfernt ist, schaltet sich die Kontrolllampe aus und das Gerät nimmt den Betrieb erneut auf.

°C PAUSE Kontrolllampe Betrieb bei niedriger Temperatur

Wenn die Raumtemperatur zu gering ist, schaltet sich die elektronische Vorrichtung zum Betrieb bei niedriger Temperatur ein. Durch diese Vorrichtung wechseln sich beim Betrieb des Geräts Entfeuchtungszyklen mit reinen Belüftungszyklen ab, wodurch die Eisbildung vermieden wird. Bei häufiger Verwendung in sehr kalten Räumen empfiehlt sich der Heizbetrieb, um die Raumtemperatur etwas zu erhöhen. Auf diese Weise werden die Betriebseigenschaften des Luftentfeuchters optimal genutzt und der Entfeuchtungsprozess beschleunigt.

Merke:

- **Das Gerät verfügt über eine Schutzvorrichtung (Wartezeit 3 Minuten), die den Verdichter vor zu häufigem Ein und Abschalten schützt.**
- **Beim Start oder im Fall der wiederhergestellten Stromzufuhr schaltet sich das Gerät wieder in der Modalität ein, die vor der Ausschaltung eingestellt wurde.**

REINIGUNG UND WARTUNG

Vor jedem Reinigungs- und Wartungseingriff stets den Stecker aus der Netzsteckdose ziehen. Aus Sicherheitsgründen darf der Luftentfeuchter auf keinen Fall mit einem Wasserstrahl gereinigt werden.

Reinigung des Gehäuses

- Mit einem leicht angefeuchteten Tuch reinigen und mit einem trockenen Tuch nachreiben.
- Zur Reinigung kein Benzin, Alkohol oder keine anderen Lösungsmittel verwenden.
- Keine Insektizide oder ähnliche Stoffe auf das Gerät sprühen, weil sonst die Kunststoffteile beschädigt werden könnten.

Reinigung des Luftfilters oder der Silberionenfilter (nur bei einigen Modellen)

Ein verschmutzter Filter behindert die Luftzirkulation und verringert die Leistungsfähigkeit des Luftentfeuchters. Aus diesem Grund ist der Filter regelmäßig zu reinigen. Die Häufigkeit dieser Reinigung richtet sich nach dem Raum und der Betriebsdauer . Bei häufigem Dauerbetrieb sollte der Filter jede Woche gereinigt werden.

- Zum Entfernen des Luftfilters, das Gitter entfernen und den Filter abhängen (Abb. 5) .
- Den auf dem Filter sich abgelagerten Staub mit einem Staubsauger entfernen. Bei starker Verschmutzung des Filters diesen gründlich mit lauwarmem Wasser abspülen. Die Wassertemperatur darf nicht höher als 40°C sein. Nach Reinigung des Filters diesen gut trocknen lassen, bevor Sie ihn wieder in das Gerät einsetzen.
  Der Silberionenfilter hält nicht nur die Staubpartikel zurück, sondern verfügt auch über eine antibakterielle Wirkung. Außerdem reduziert er andere Reizstoffe wie Pollen und Sporen.
  Der Filter ist mit kleinen Silberpartikeln (in Größen von Millionstel Millimeter) behandelt, die bei Kontakt mit Bakterien oder Sporen in der Lage sind, deren Vermehrung zu blockieren und somit deren Vernichtung zu verursachen.

Antibakterielle Filter (nur bei einigen Modellen)

Einige Modelle verfügen über einen antibakteriellen Fiter der die Konzentration von Schmutzpartikeln und Bakterien aus der Luft schnell und erfolgreich verringert.
Um den Filter zu verwenden, nehmen Sie ihn aus der Verpackung und führen Sie ihn in das dafür vorgesehenen hintere Gitter des Gerätes ein wie in Abb. 6 dargestellt.
Es ist ratsam den Filter alle zwei Jahre zu wechseln.

Bei längeren Betriebspausen

- Zuerst den Stecker aus der Netzsteckdose ziehen und dann den Tank entleeren.
- Den Filter reinigen und wieder einsetzen.
- Zum Schutz gegen Staub das Gerät mit einem Plastiksack abdecken.

ENTSORGUNG

Das Gerät darf nicht über den Hausmüll entsorgt werden, sondern muss zum Recycling an einer offiziellen Sammelstelle abgegeben werden.

TECHNISCHE DATEN

Versorgungsspannung	Siehe Typenschild
	Eigenschaften
Maximale Leistungsaufnahme	"
Abtauvorrichtung	Ja
Gebläsestufen	1
Luftfilter	Ja
Antiallergene Filter (nur bei einigen Modellen)	Ja
Fassungsvermögen Tank	2,1 Liter
Betriebsgrenzen:	
Temperatur	2°C-30°C
Relative Feuchtigkeit	30-90%

BETRIEBSSTÖRUNGEN

Kontrollieren Sie die folgenden Punkte bevor Sie sich an ein in Ihrer Nähe befindliches autorisiertes Kundendienstzentrum wenden.

PROBLEME	URSACHEN	ABHILFE
Das Gerät arbeitet im Entfeuchtungsbetrieb, entfeuchtet aber nicht	Der Filter ist verstopft	Filter reinigen.
	Die Temperatur oder die Feuchtigkeit im Raum sind zu niedrig	Unter bestimmten Bedingungen ist es normal, dass das Gerät nicht entfeuchtet. Kontrollieren Sie die Betriebsgrenzen des Geräts im Kapitel "technische Eigenschaften". In einigen Fällen ist es empfehlenswert, den zu entfeuchtenden Raum zu heizen.
	Der Raum ist zu groß für die Entfeuchtungsleistung des Gerätes oder es befinden sich zu viele Feuchtigkeitsquellen im Raum (Töpfe mit kochendem Wasser, usw.)	
	Der eingestellte Feuchtigkeitswert ist zu hoch	Den eingestellten Feuchtigkeitswert erniedrigen.
Das Gerät setzt sich erst 3 Minuten nach dem Einschalten in Betrieb	Die Sicherheitsvorrichtung des Gerätes hat korrekt angesprochen.	3 Minuten abwarten.
Das Gerät funktioniert nicht	Der Netzstecker ist nicht angeschlossen	Führen Sie den Netzstecker in die Steckdose ein
	Es fehlt der Strom	Überprüfen Sie die Versorgung
	Das Gerät ist auf einen niedrigen Feuchtigkeitswert eingestellt	Stellen Sie das Gerät auf einen höheren Feuchtigkeitswert ein
	Der Tank ist voll	Tank leeren
	Die Position des Tank ist nicht korrekt	Positionieren sie den Tank ordnungsgemäß indem Sie ihn vorsichtig einführen

Carica del gas / Gas charge / Charge de gaz / Gasladung / Opladen van het gas / Carga de gas / Carga de gás / Φόρτιση αερίου / Заряд газа / Газды зарядтау / Gaz şarj / Nabíjení plynu / Nabíjanie plynu

Register Now
www.delonghi.com/register

De'Longhi Appliances via Seitz, 47 31100 Treviso Italia www.delonghi.com

5714811061_00_1118