Notice de montage
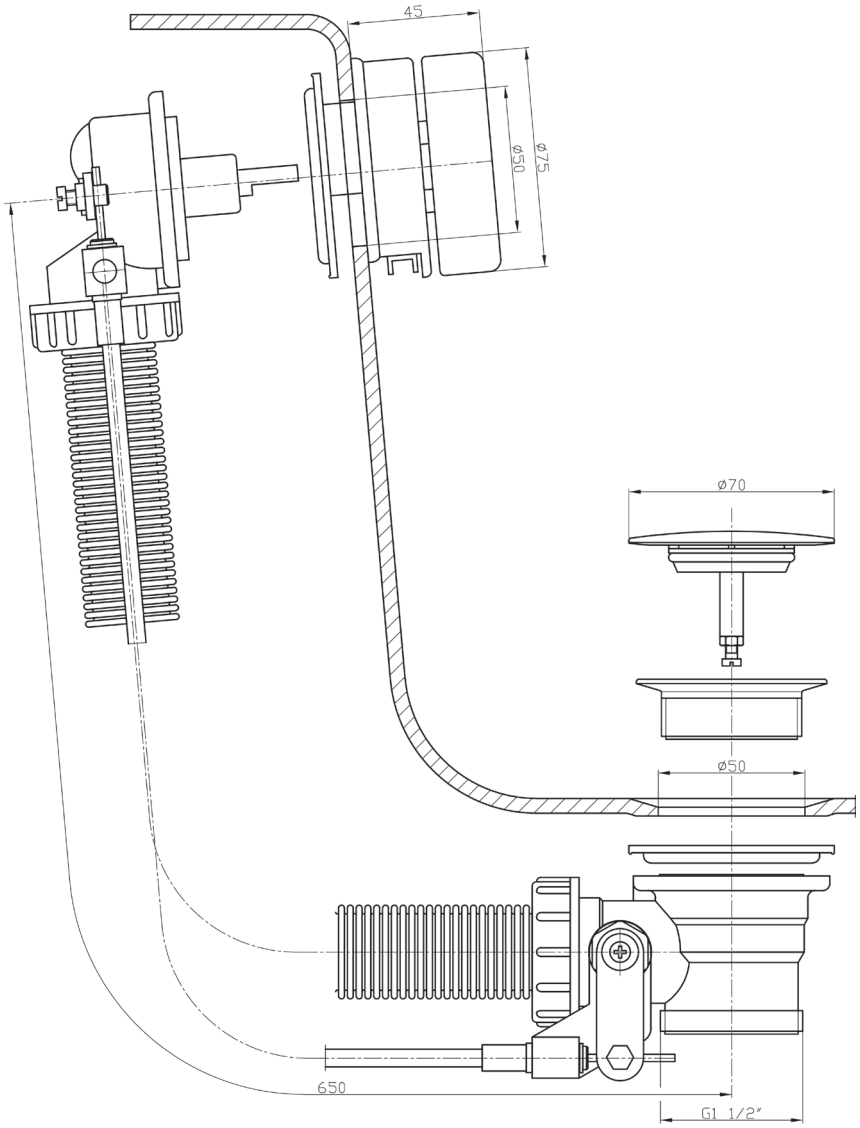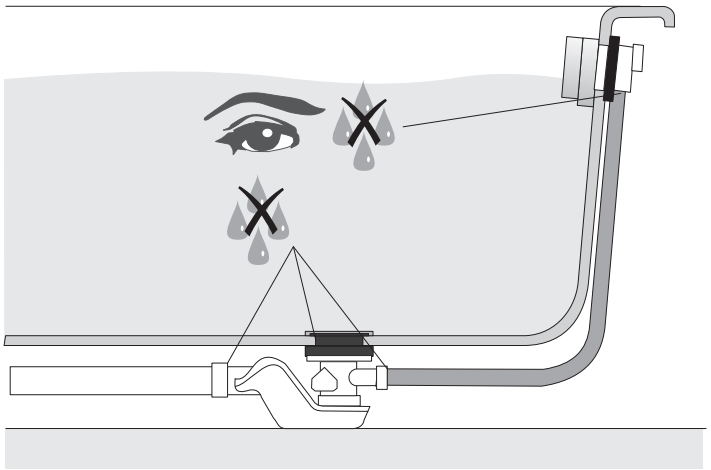
Bondes et trop-pleins avec arrivée d‘eau pour baignoires d‘angle (195300)