Notice de montage
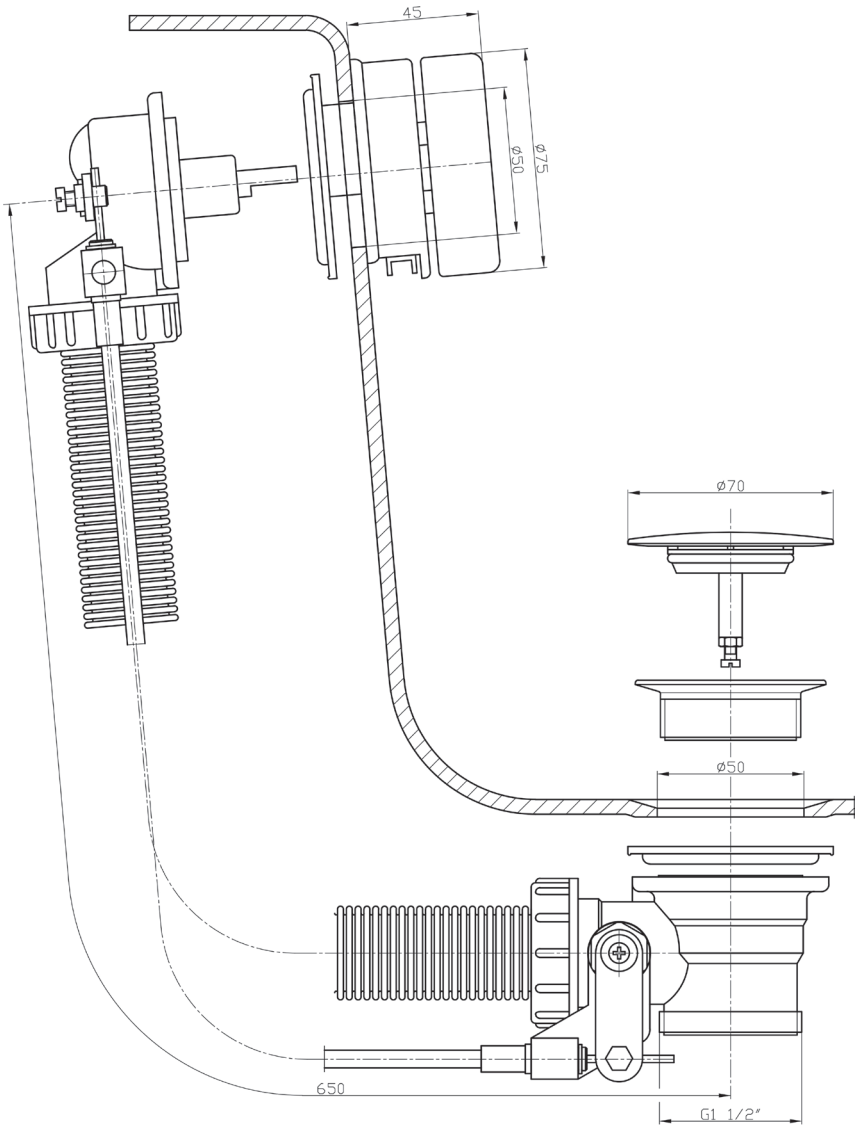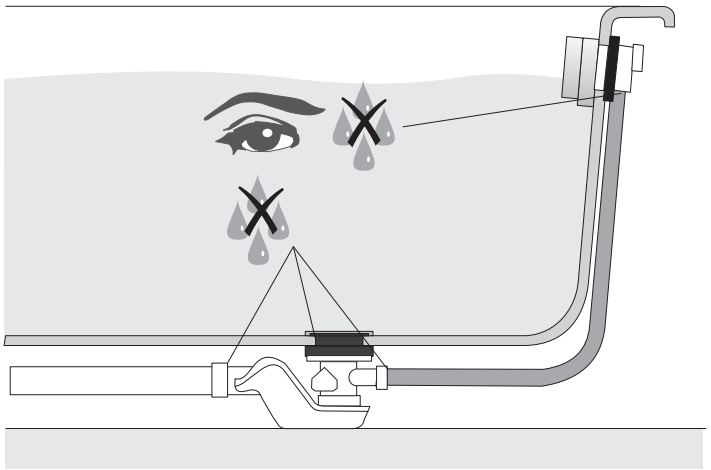
Bonde et trop-plein avec arrivée d‘eau pour baignoire (195100)