F

Outils nécessaires au montage:
- Perceuse avec tête de perçage de 2mm Ø
- un mètre
- une scie à métaux
- un cutter
- un tournevis
- un feutre indélébile

Peuvent être également utiles:
- une boîte à onglets
- une lime à métaux ou du papier de verre

N.B.:
Montage possible uniquement si chacune des 4 faces a un contact complet avec l'armature de porte

Souhaitable pour des portes jusque:
Réf. 55192: 216 cm x 98 cm
Réf. 55197 (XL): 236 cm x 118 cm

A assembler sur une surface plane.

Contient des petites pièces pouvant être avalées.

Svp utiliser l'embout de vissage inclus ou un tournevis cruciforme PH 1 pour toutes les vis. Sinon vous risquez d'endommager les vis.

Ne pas utiliser de tournevis sans fil, du fait d'une puissance trop importante!

1. Vue d'ensemble
Organiser les différents éléments (voir illustration) :

A: 4x connecteurs d'angle
B: 4x profilés longitudinaux (resp. gauche / droite)
C: 2x profilés transversaux (haut / bas)
D: 1 profilé transversal (centre)
E: 2x connecteurs centraux profilé transversal (centre)
F: 1 poignée extérieure
G: 1 poignée intérieure (8 vis)
H: gond prémonté 1
I: gond prémonté 2
H et **I** construction:
J: 3 x contre-écrous
K: 3 x attache-gond
L1 : 1x ressort de charnière, sombre (dans charnière **H**)
L2 : 2x ressorts de charnières (dans charnières **I**)
M: 3 x fourreau de gond
N: 3 x boulon de gond
O: 2 x butées magnétiques (avec 2 vis chacune)
P: 2 x plaques métalliques (avec 2 vis chacune)
Q: 1 voile moustiquaire
R: 1 joint de maintien
S: 1 set d'outils de montage
T:1 embout de vissage PH1

2. prendre les mesures:
Prenez les mesures intérieures de l'ouverture du cadre de la porte et notez-les:

Largeur X = ... mm

Hauteur Y = ... mm

Déterminez les dimensions de découpe des profilés:

Pour les profilés transversaux (C et D):

Largeur X – 40 mm

Pour les profilés longitudinaux (B):

$$\frac{\text{Hauteur Y} - 52\text{ mm}}{2}$$

Remarque:
- Le produit est fixé sur le cadre de la porte.
- Les dimensions de découpe déterminent le recouvrement des profilés alu par rapport au cadre de la porte: de haut/bas resp. 20 mm ; gauche/droite resp. 10mm
- Raccourcir moins lors du découpage si un plus grand recouvrement est souhaité (par ex. arêtes obliques du cadre de la porte).
- Vérifier l'encombrement pour le recouvrement mentionné ci-dessus sur le cadre: gauche/droite/haut/bas resp.: 24 mm.
- Découper les profilés à la longueur requise (scie à métaux, boîte à onglets) ébarber et polir les arêtes sciées.

3. Assemblage du cadre
- **Attention :** Au cas où la porte alu doit être fixée à l'aide de l'adaptateur fourni pour la fixation sans perçage, veuillez consulter la notice de montage correspondante et en suivre les instructions.
- Tenir légèrement les clavettes de raccordement mobile lors de leur insertion. Emboîter les connecteurs et les profilés jusqu'à ce que les éléments soient raccordés à fleur.

4. Serrer fortement les vis de maintien dans les connecteurs (tournevis cruciforme PH1).

Instructions de montage du cadre moustiquaire pour portes

Attention : Contient des petites pièces pouvant être avalées

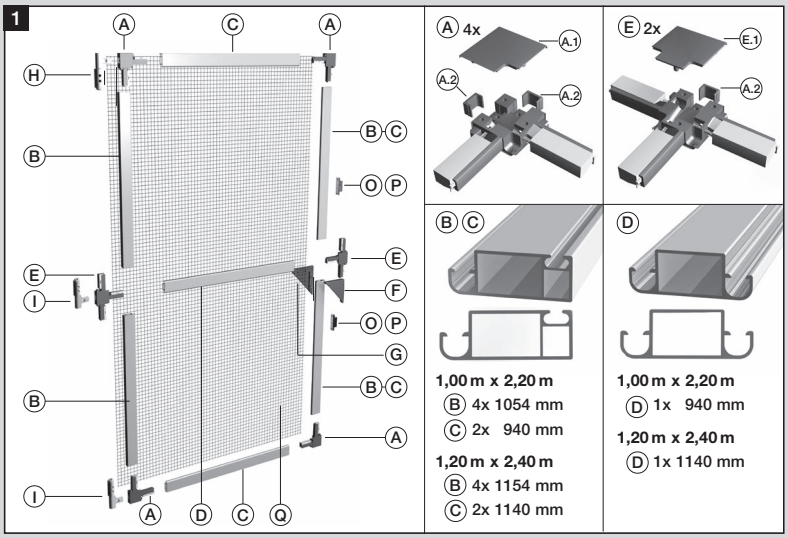

tesa Art. 55193 – Adapter-Set

- Bei Verwendung des Adapters: geänderten Montageablauf beachten
- When using the adapter: refer to separate mounting instruction

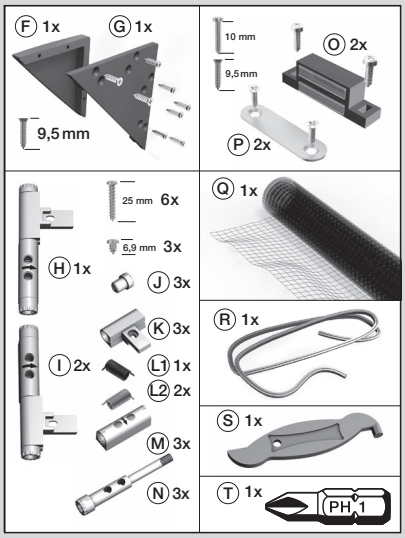

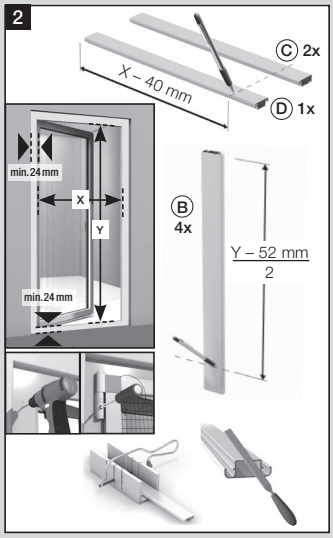

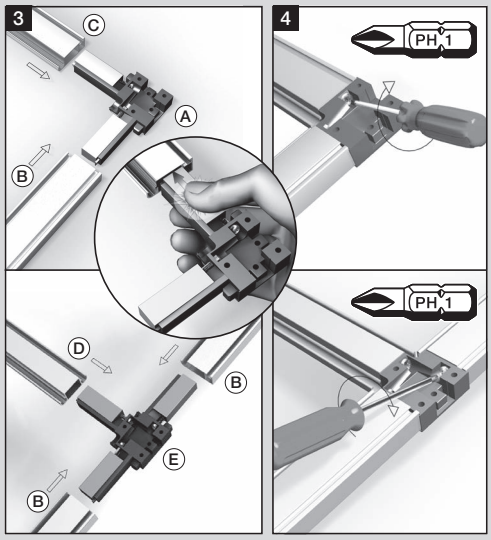

Instructions de montage du cadre moustiquaire pour portes

5. Montage de la voile moustiquaire
- Procéder au montage sur une surface plane !
- Commencer par le profilé transversal du centre, puis suivre les étapes ci-après dans l'ordre (**image 5: 1.-4.:** Eviter le gauchissement dans le cadre).

Presser la moustiquaire et le joint de maintien à l'aide de l'outil approprié dans la gorge du profilé. Couper l'excédent du joint de maintien.

Conseil:
Préchauffer le joint dans de l'eau chaude pour faciliter sa mise en place. Découper l'excédent de la moustiquaire le long du joint.

6. Fixer les butées magnétiques
- Marquer la position des butées magnétiques avec leurs plaques métalliques (veiller à ce qu'elles soient à fleur avec le côté arrière du profilé), percer les trous pour les vis (Ø 2mm).
- Fixer les butées magnétiques (tournevis cruciforme PH1).

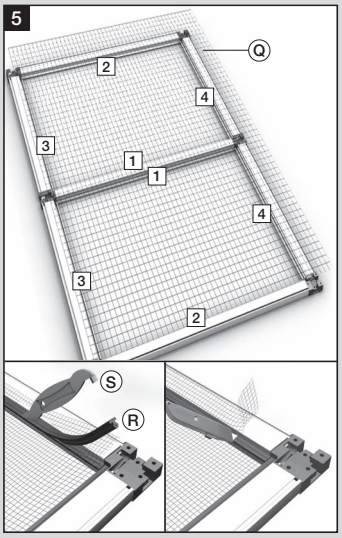

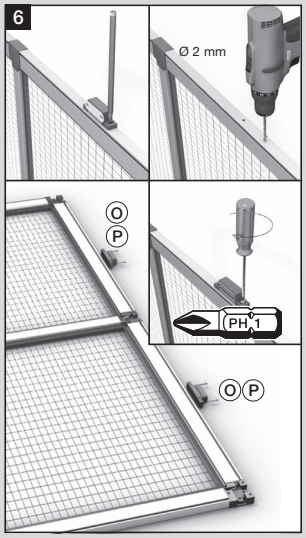

7. Choisir & préparer le sens d'ouverture de porte
- affecter les gonds prémontés I et H en fonction du sens d'ouverture souhaité
- La flèche sur le manche de charnière M doit être dirigée vers la Porte Alu!

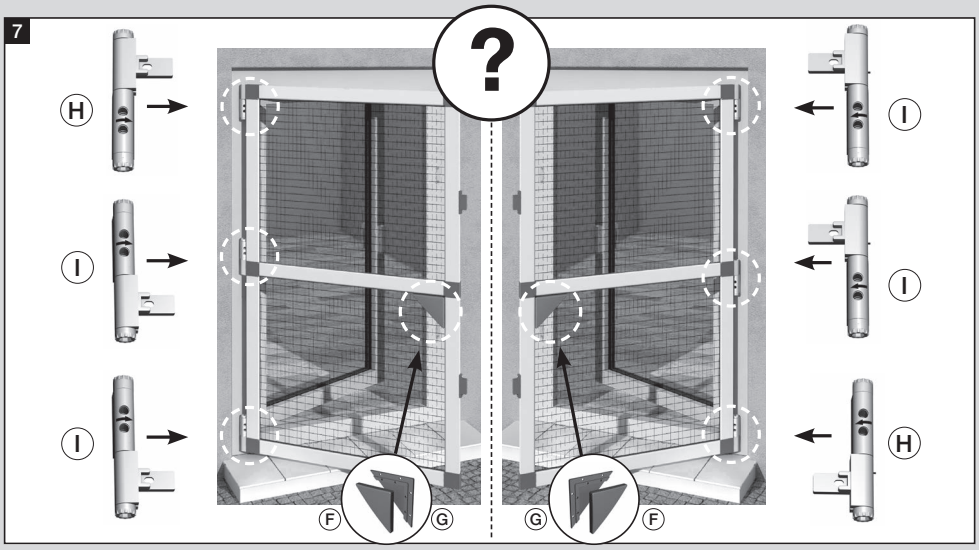

8. Visser la poignée intérieure (G) en dessous du profilé transversal central directement dans le joint de maintien. Visser la poignée extérieure (F) à travers la voile moustiquaire (tournevis cruciforme PH1).

9. Fixer les joints de maintien aux connecteurs du cadre
- Vis autotaraudeuse ; visser fermement (tournevis cruciforme PH1).

10. Fermer les ouvertures latérales des connecteurs (A2). Presser les embouts A1 / E1 dans les ouvertures des connecteurs.

tesa Art. 55193 – Adapter-Set

■ **Bei Verwendung des Adapters: geänderten Montageablauf beachten**

■ **When using the adapter: refer to separate mounting instruction**

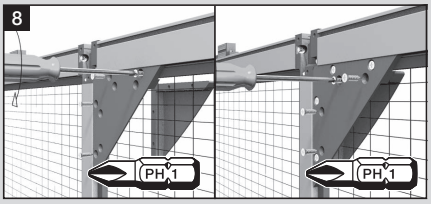

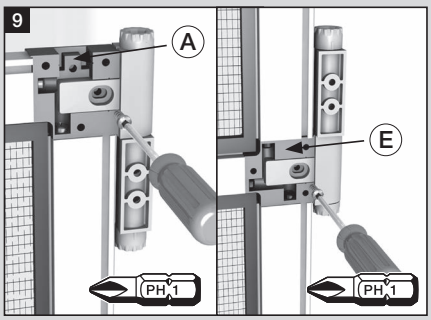

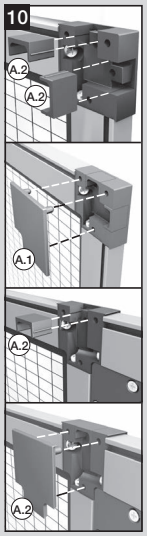

Instructions de montage du cadre moustiquaire pour portes

11. Installation du cadre
- Prépositionner le cadre alu entièrement monté sur une planche plane ou similaire dans la position souhaitée et le presser contre le cadre de la porte existante. **CONSEIL : Préfixer la position de la porte alu avec du ruban adhésif.**
- Marquer les trous à percer et les pré-percer (par ex. Ø 2 mm, en fonction du support) en respectant les marques avec exactitude.
- Visser le cadre alu avec les fourreaux M au cadre de la porte existante (tournevis cruciforme PH1).

12. Marquer la position des plaques métalliques des butées magnétiques
- Pré-percer les trous (par ex. Ø 2 mm, en fonction du support) et fixer les plaques métalliques (tournevis cruciforme PH1).

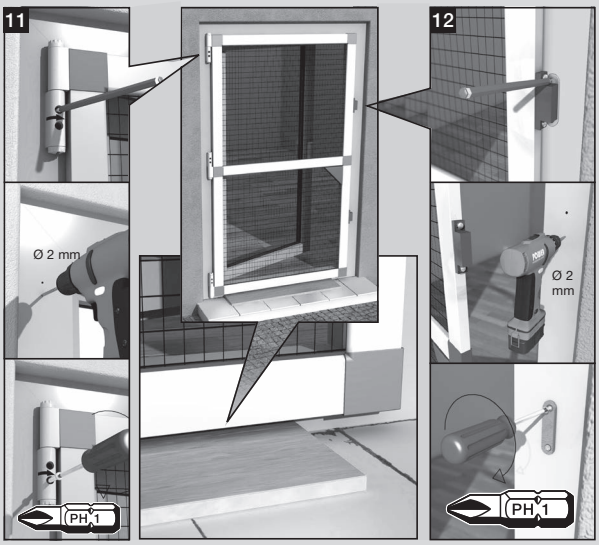

13. La porte est maintenant entièrement montée.

ATTENTION : Angle d'ouverture de la porte alu max. 90°, sinon étirement excessif des ressorts de fermeture !

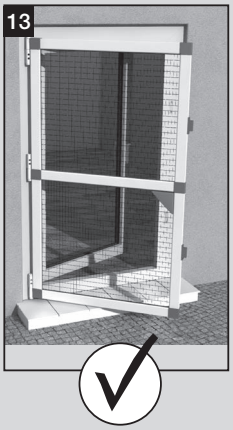

14. Régler la tension des ressorts
Desserrer légèrement le contre-écrou J. Emboîtez l'outil S à tête polygonal dans le support du boulon de gond N. Tourner le boulon dans le sens de la flèche indiquée sur le fourreau de sorte que le repère sur la tête du boulon avance d'un chiffre sur la graduation du fourreau M. Resserrer ensuite le contre-écrou. Régler la tension des ressorts aussi uniformément que possible sur les trois gonds. Vérifier la bonne fermeture de la porte alu et répéter au besoin l'opération sur ce gond et/ou d'autres gonds jusqu'à ce que la force de fermeture souhaitée soit obtenue. (Tension du ressort recommandé 2-3)

Attention :
Augmentation de la tension uniquement possible dans le sens de la flèche (figurant sur le fourreau M) !
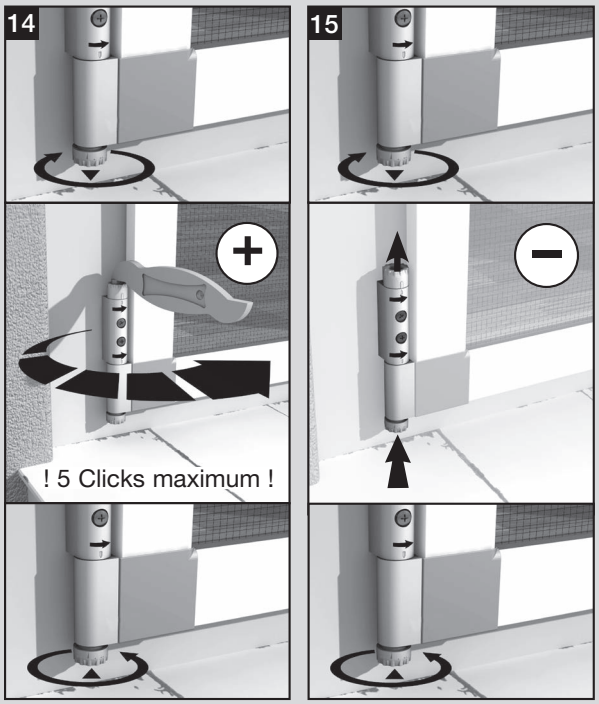
15. Détendre les ressorts de fermeture
Desserrer légèrement le contre-écrou J et pousser le boulon N en exerçant une pression sur le contre-écrou légèrement hors du fourreau M. La tension du ressort de fermeture diminue.