Ekstra dørkit

4.

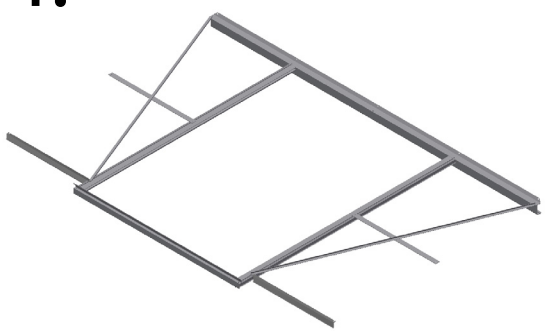

5.

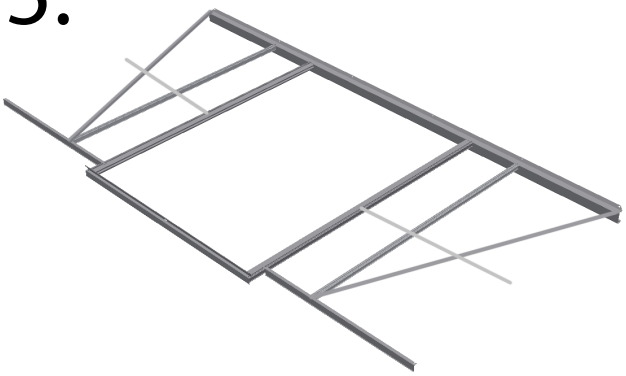

6.

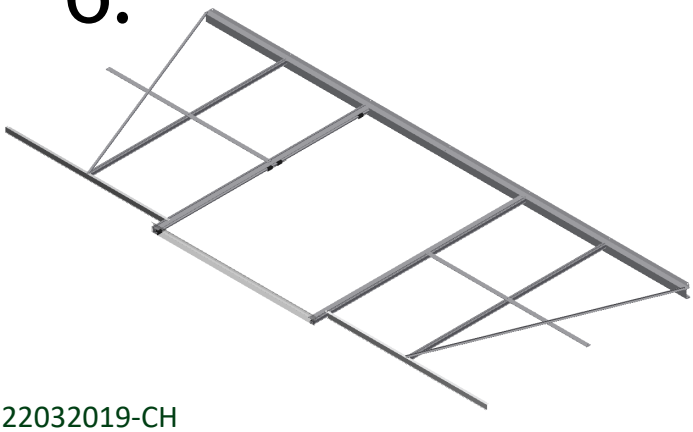

7.

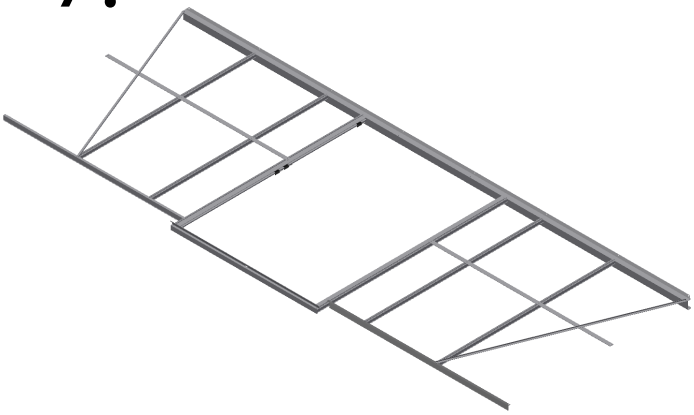

22032019-CH

Oversigt - Survey - Übersicht - Översikt - Vue d´ensemble
Overzicht - Resumen - Schema - Sisällys

	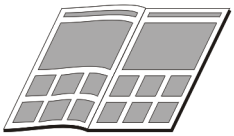
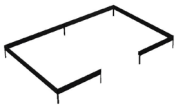	13
4. 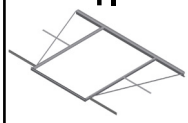	14 - 15
5.	16 - 17
6. 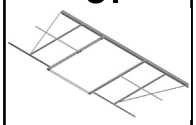	18 - 19
7. 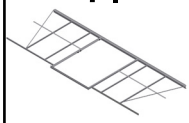	20 - 21
	22 - 24

Værktøj - Tools -
Werkzeug - Verktyg - Outillage
- Gereedschap
Herramientas - Utensili -
Työkalut

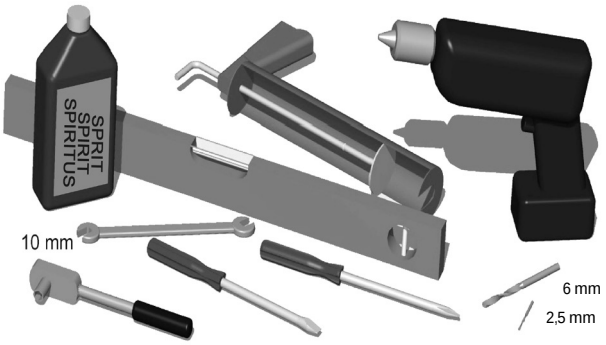

Fundament - Foundation - Fondement - Fundering
Fundamento - Basamento - Perustus

Steel-foundation

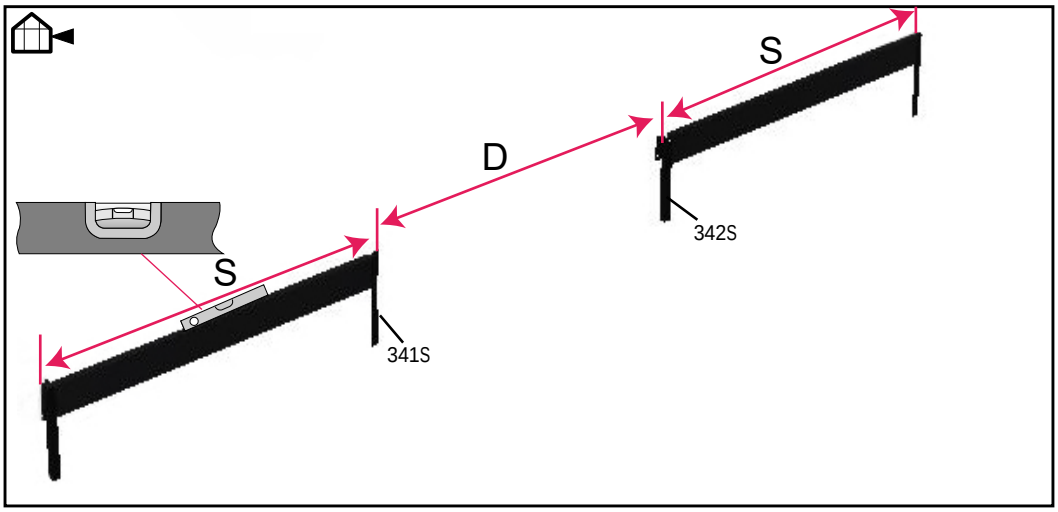

	#	mm	4.	5.	6.	7.
	742	742	2			
	1100	1100		2		
	1459	1459			2	
	1827	1827				2
	1468	1468	1	1	1	1
	341S	345	1	1	1	1
	342S	345	1	1	1	1
	995	M6x10	4	4	4	4
	996	M6	4	4	4	4

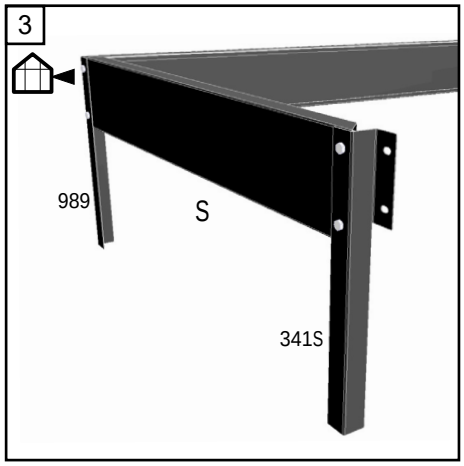

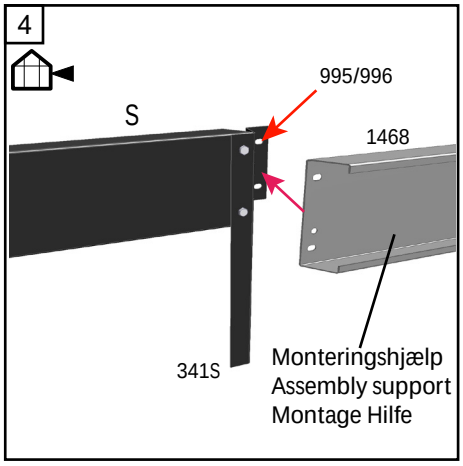

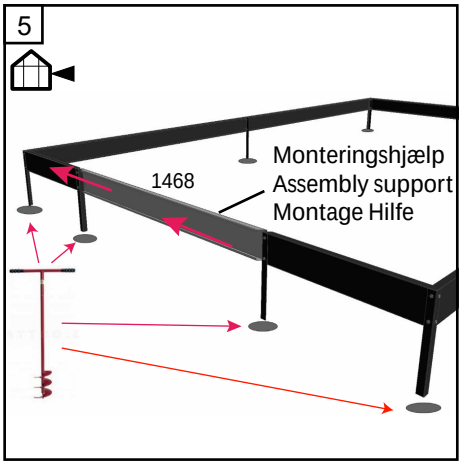

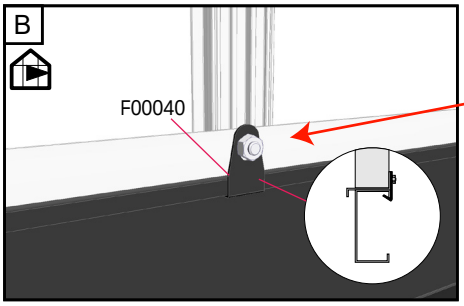

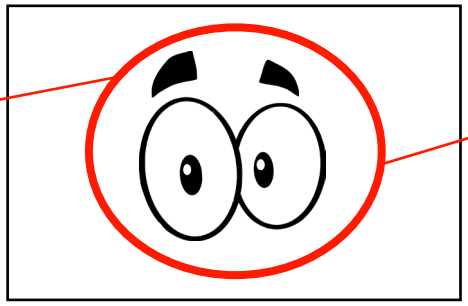

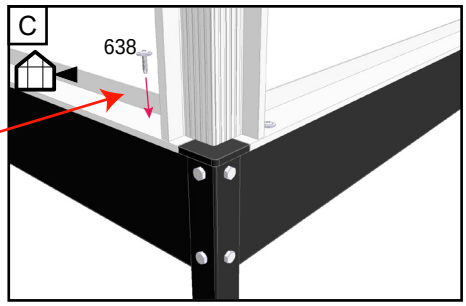

Forgavl - Front gable - Vordergiebel - Frontgavel - Pignon devant
Voorgevel - Frontis frontal - Pannello frontale - Ovipääty

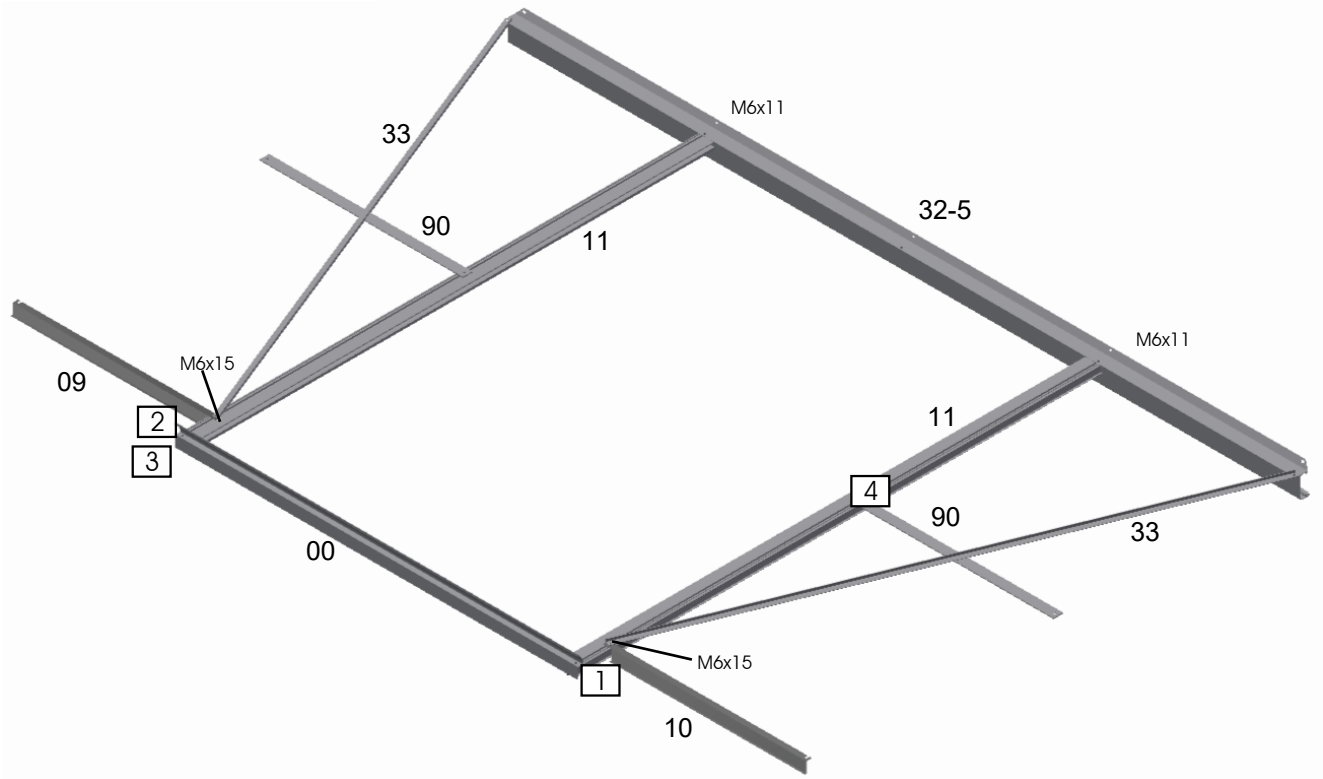

	#	mm	4.
	00	1468	1
	11	1920	2
	09	742	1
	10	742	1
	90	742	2
	617	M6x11	20
	616	M6	20
	280		20
		741	2
		1468	1
	341S	345	1
	342S	345	1
	995	M6x10	4
	996	M6x40	4
F01567 / F01467			
	33	1931	2
	31	1800	4
	32-5	2890	1
	617	M6x11	8
	616	M6	8
	280		8

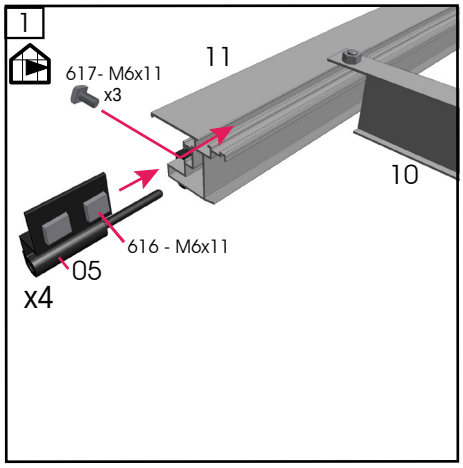

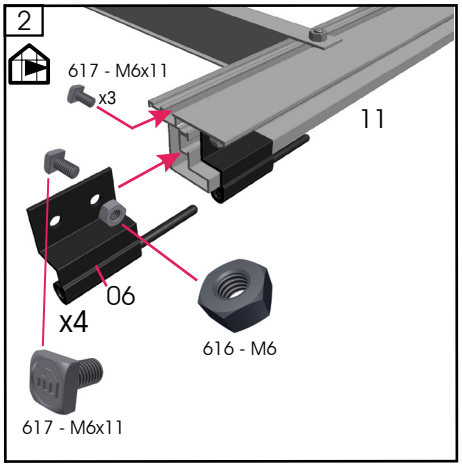

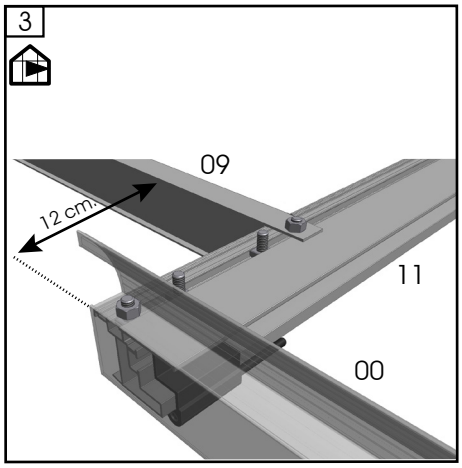

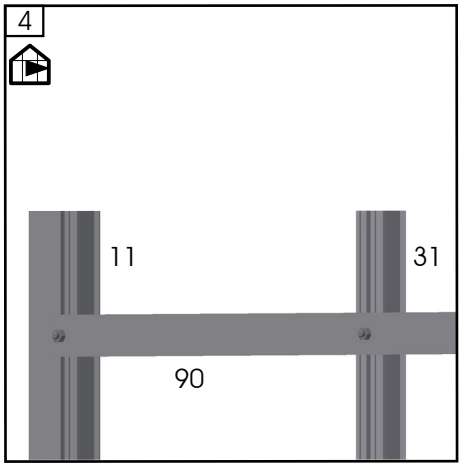

Sider - Sides - Seiten - Sidor - Cötés - Zijkanten
Laterales - Pannelli laterali - Sivut

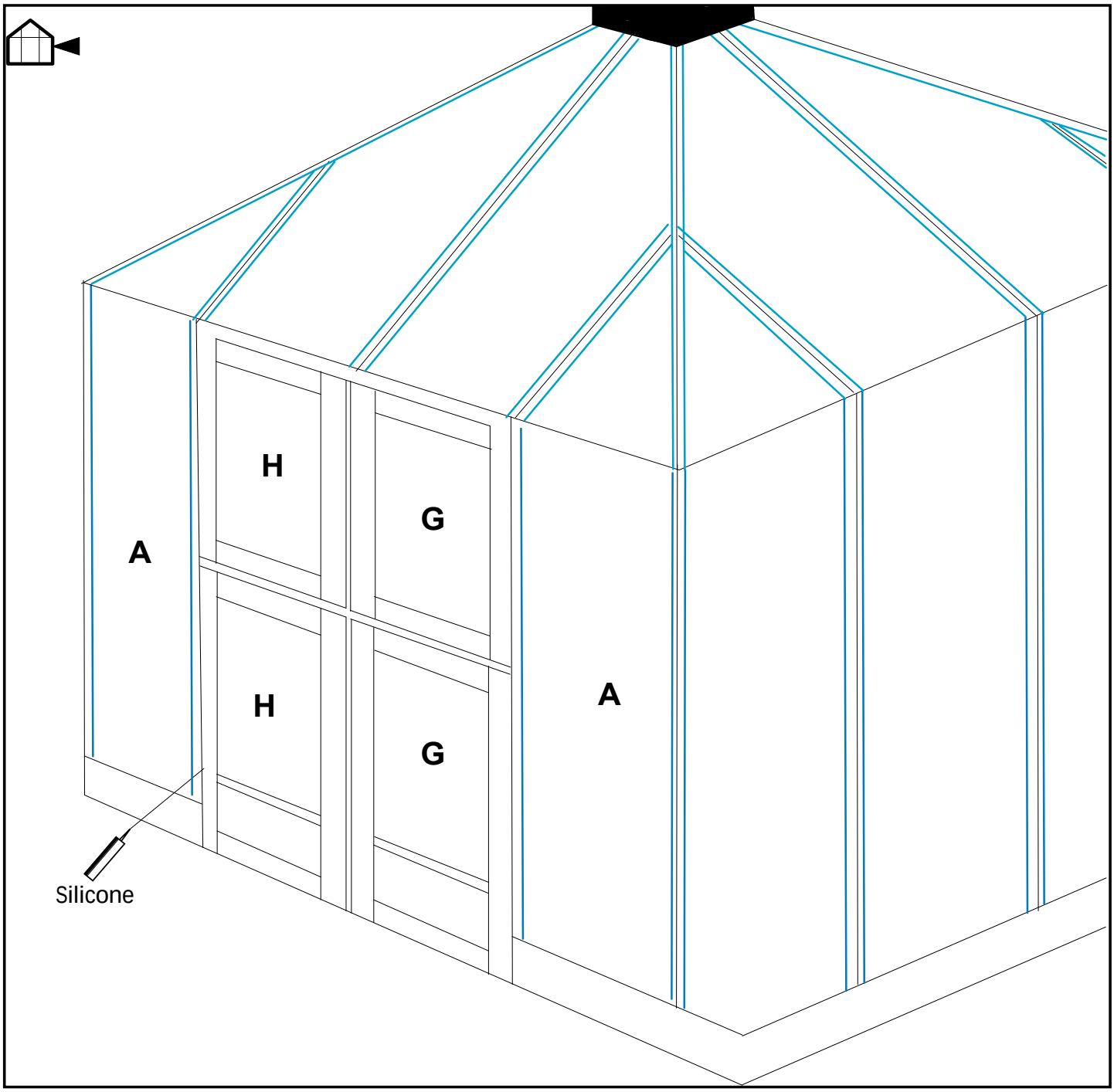

	#	3 mm	6.
	G	517 x 700	2
	H	578 x 700	2
F11118			
	A	700 x 1797	2

Baggavl - Rear gable - Hintergiebel - Bakgavel - Pignon derrière - Achtergevel - Frontis trasero - Pannello posteriore - Peräpääty

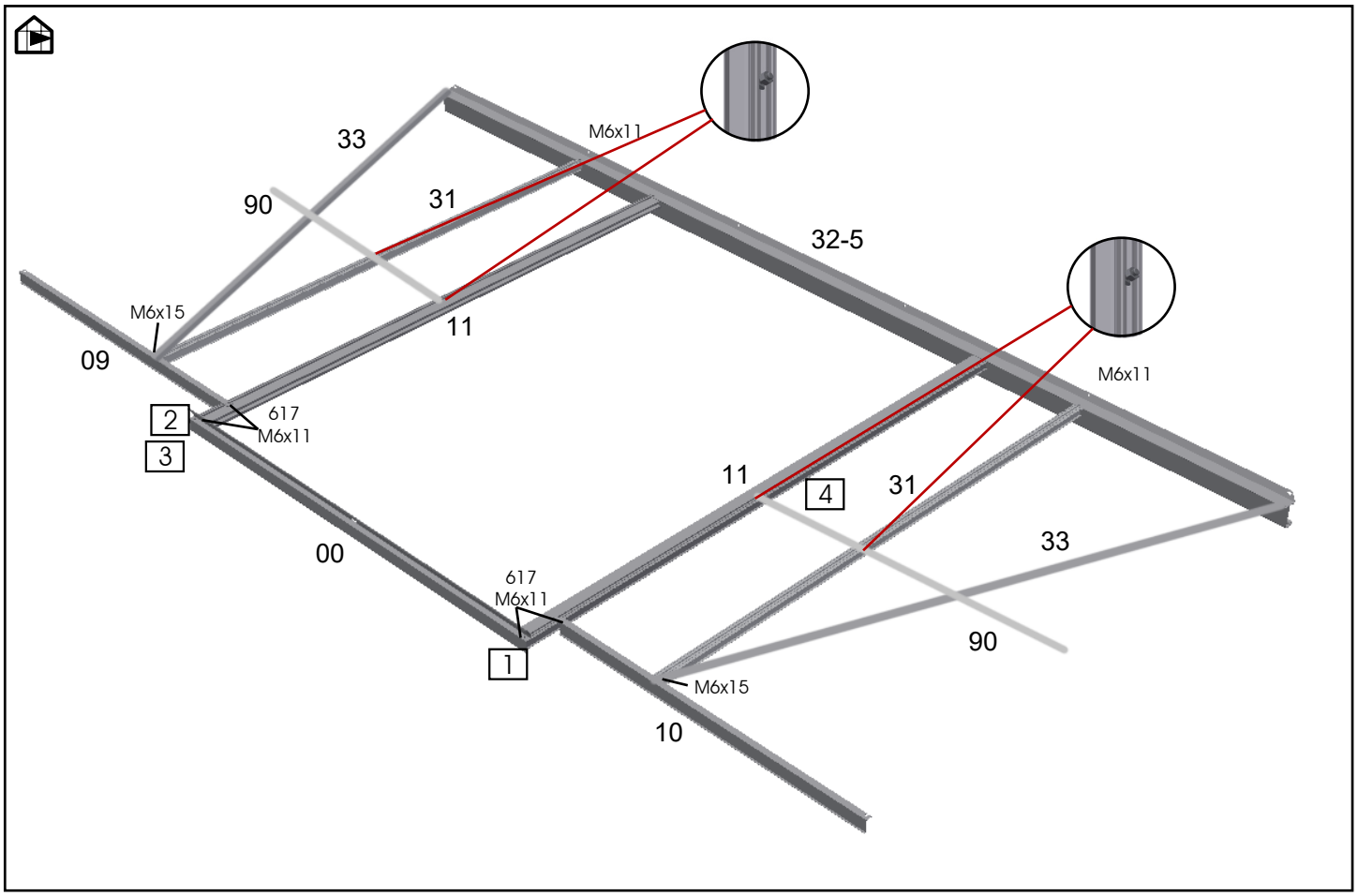

	#	mm	5.
	00	1468	1
	11	1920	2
	09	1101	1
	10	1101	1
	90	1100	2
	617	M6x11	22
	616	M6	22
	280		22
		1100	2
		1468	1
	341S	345	1
	342S	345	1
	995	M6x10	4
	996	M6x40	4
F01567 / F01467			
	33	1931	2
	31	1800	4
	32-5	3608	1
	617	M6x11	7
	616	M6	7
	280		7

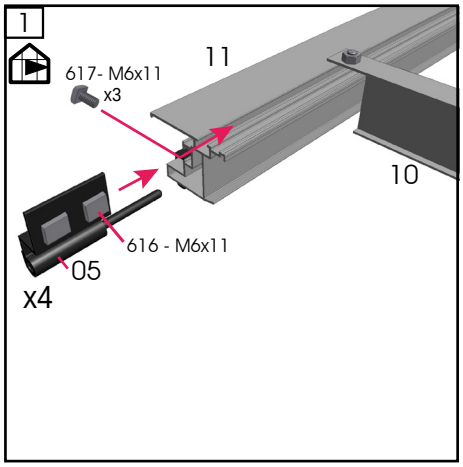

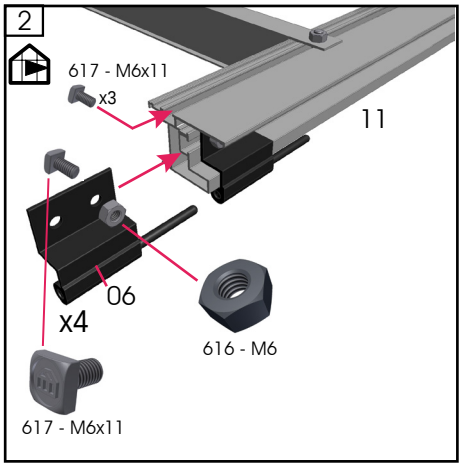

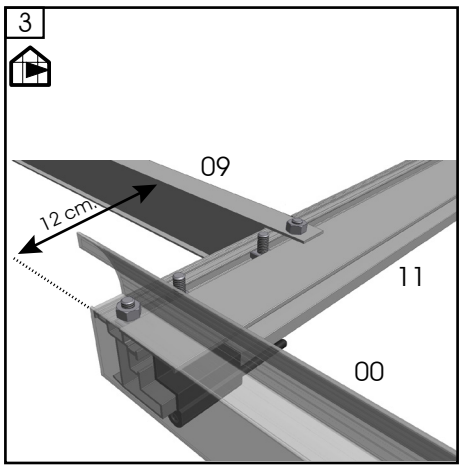

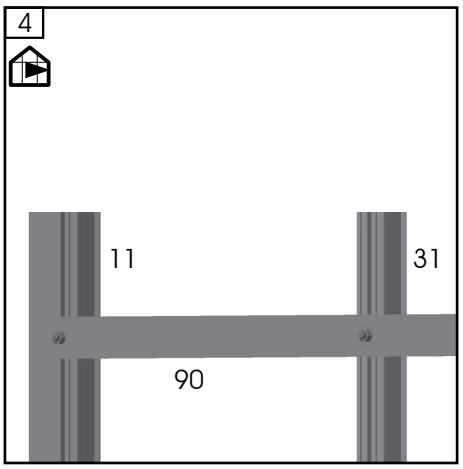

Sider - Sides - Seiten - Sidor - Cötés - Zijkanten
Laterales - Pannelli laterali - Sivut

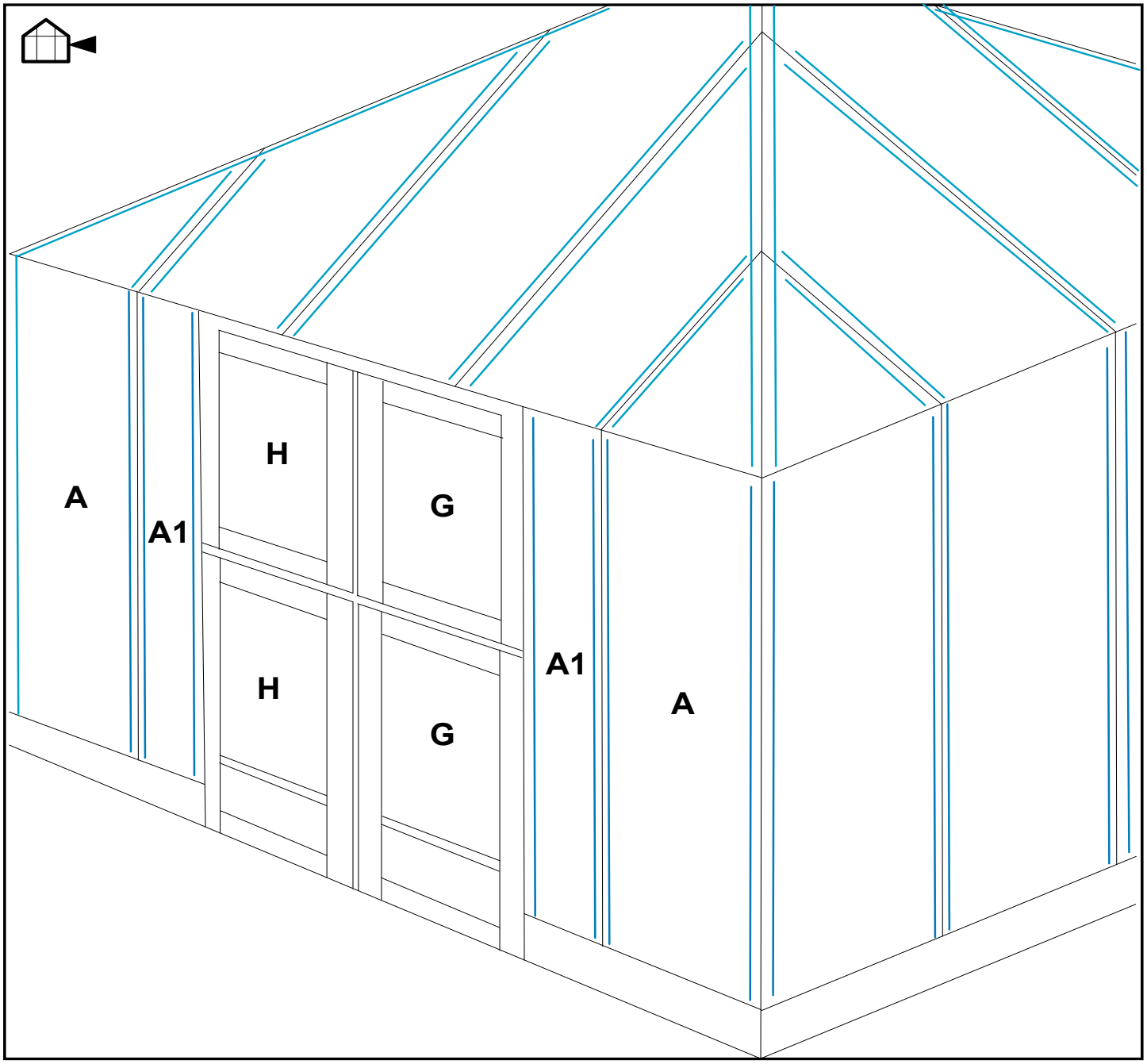

	#	3 mm	5.
	G	517 x 700	2
	H	578 x 700	2
	A1	341 x 1797	2
F11115			
	A	700 x 1797	2

Tag - Roof - Dach - Tak - Toit - Dak - Tejado - Tetto - Katto

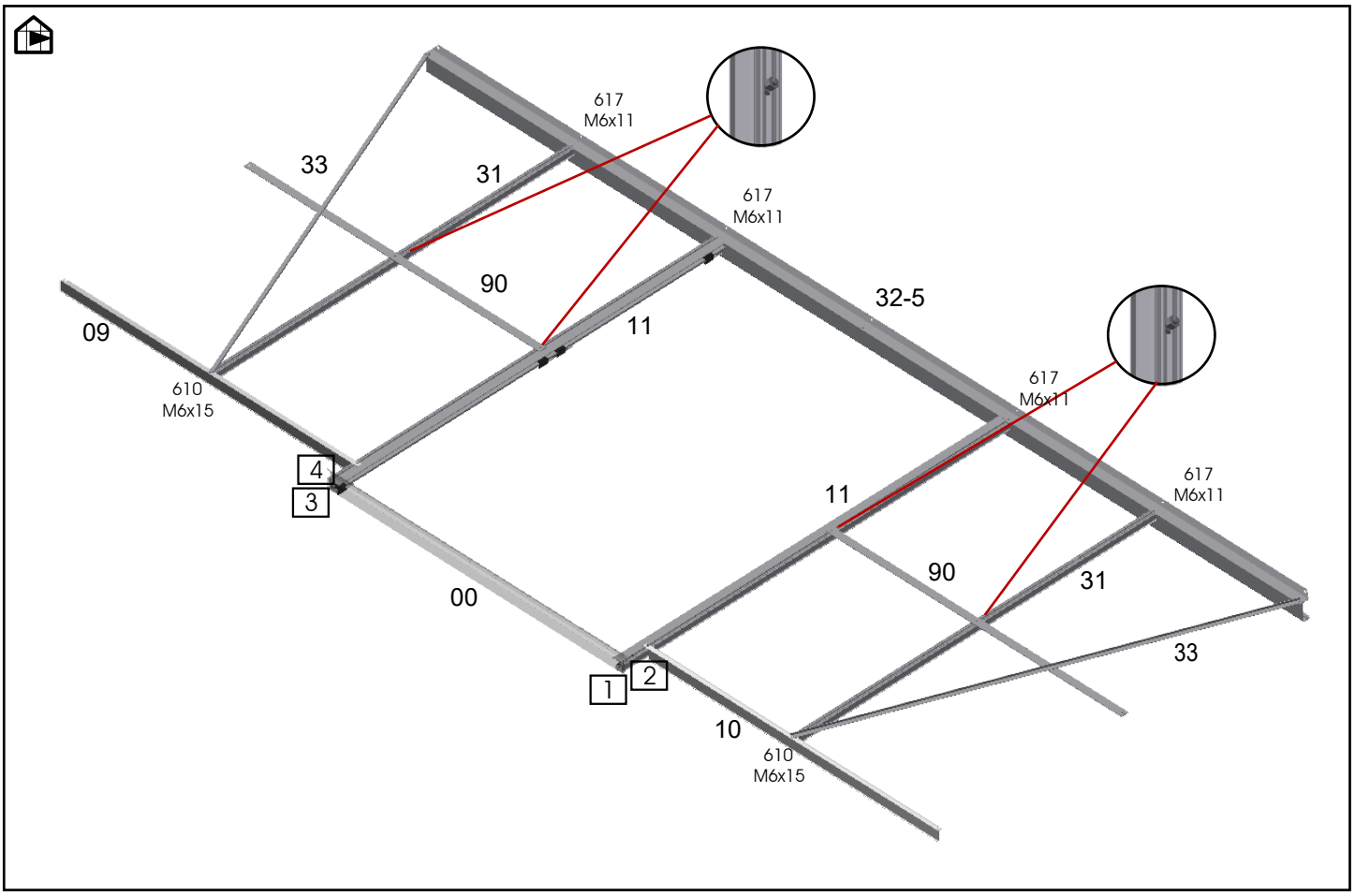

	#	mm	6.
	00	1468	1
	11	1920	2
	09	1460	1
	10	1460	1
	90	1460	2
	617	M6x11	24
	616	M6	24
	280		24
		1459	2
		1468	1
	341S	345	1
	342S	345	1
	995	M6x10	4
	996	M6x40	4
F01574 / F01474			
	33	1931	2
	31	1800	4
	32-5	4326	1
	617	M6x11	8
	616	M6	8
	280		8

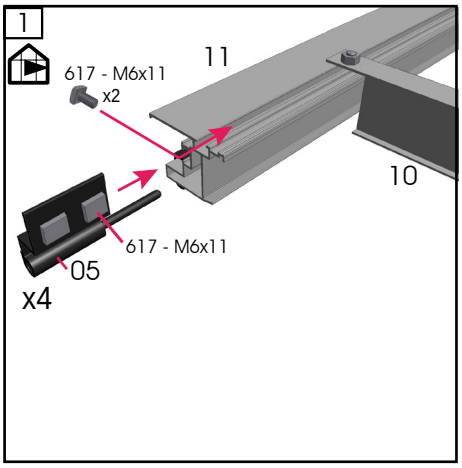

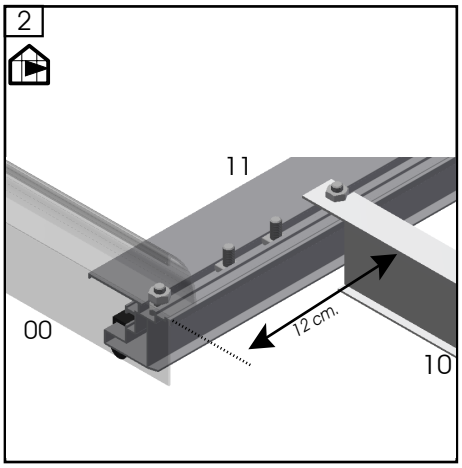

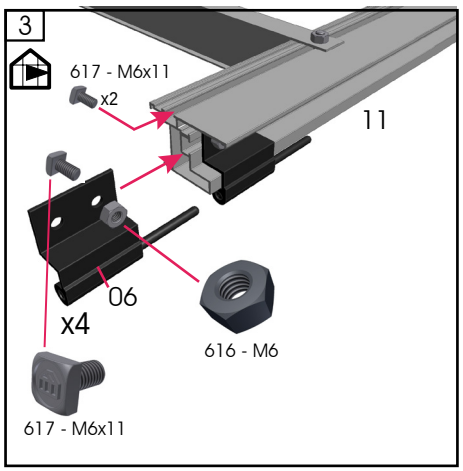

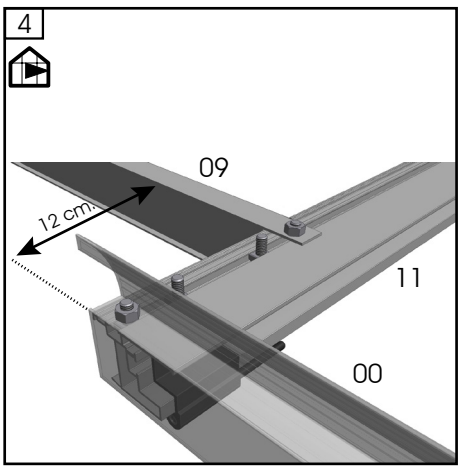

Tag - Roof - Dach - Tak - Toit - Dak - Tejado - Tetto - Katto

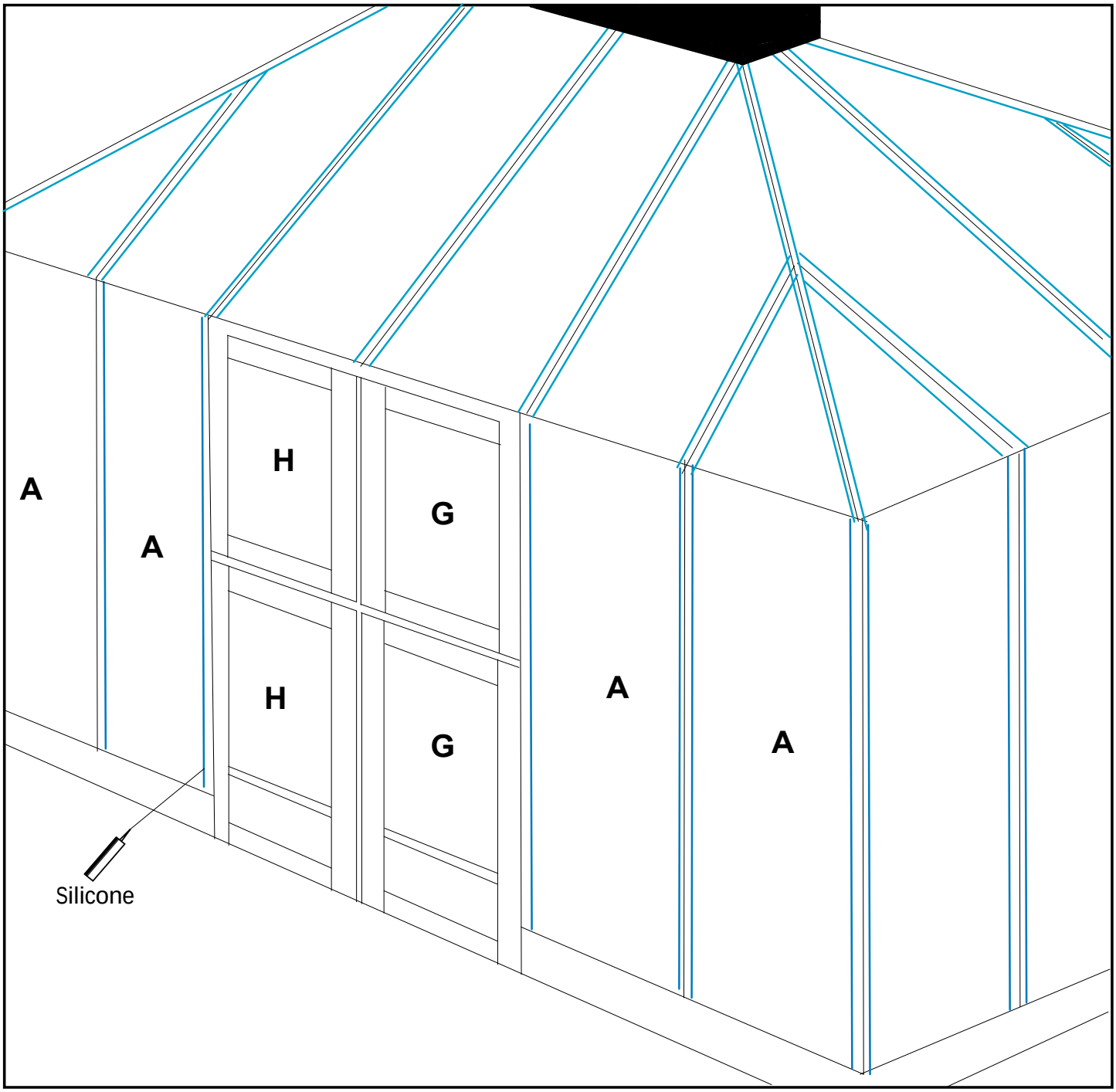

	#	3 mm	6.
	G	517 x 700	2
	H	578 x 700	2
F11119			
	A	700 x 1797	4

Tag - Roof - Dach - Tak - Toit - Dak - Tejado - Tetto - Katto

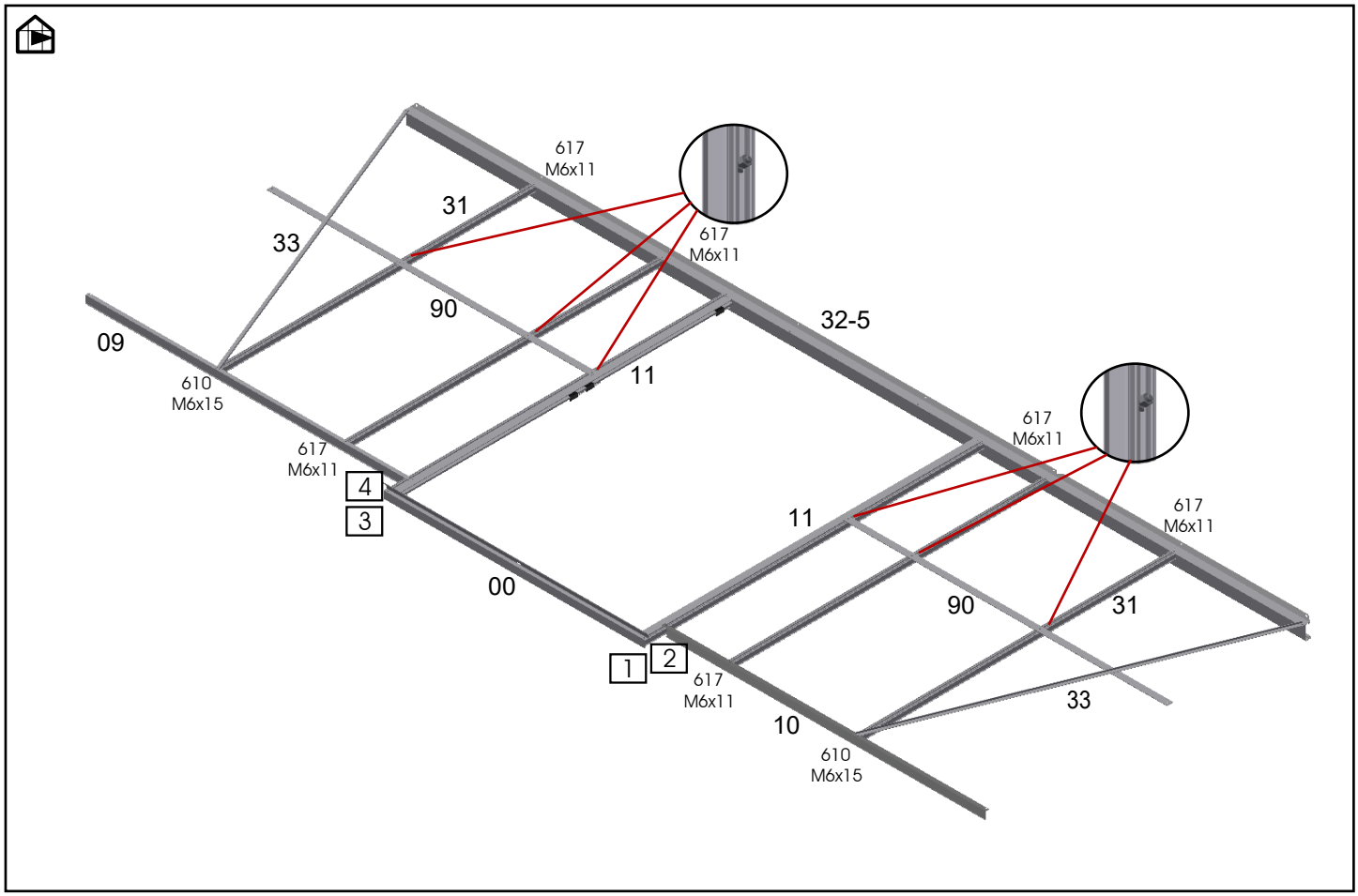

	#	mm	7.
	00	1468	1
	11	1920	2
	09	1819	1
	10	1819	1
	90	1819	2
	617	M6x11	26
	616	M6	26
	280		26
		1827	2
		1468	1
	341S	345	1
	342S	345	1
	995	M6x10	4
	996	M6x40	4
F01577 / F01477			
	33	1931	2
	31	1800	4
	32-5	5044	1
	617	M6x11	12
	616	M6	12
	280		12

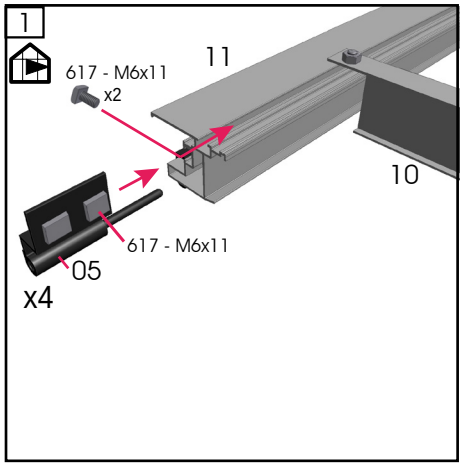

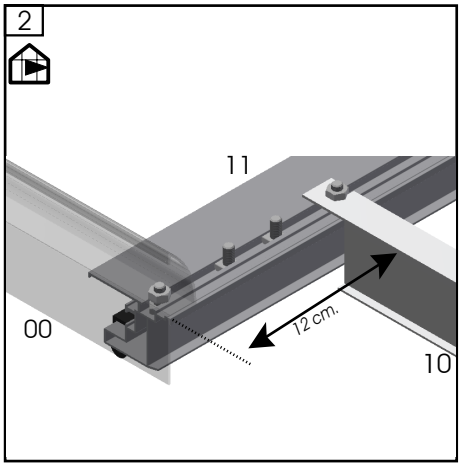

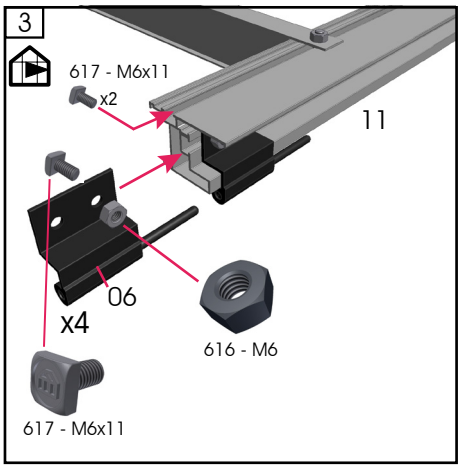

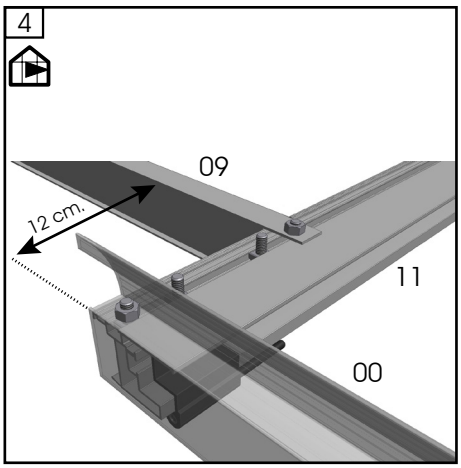

Tag - Roof - Dach - Tak - Toit - Dak - Tejado - Tetto - Katto

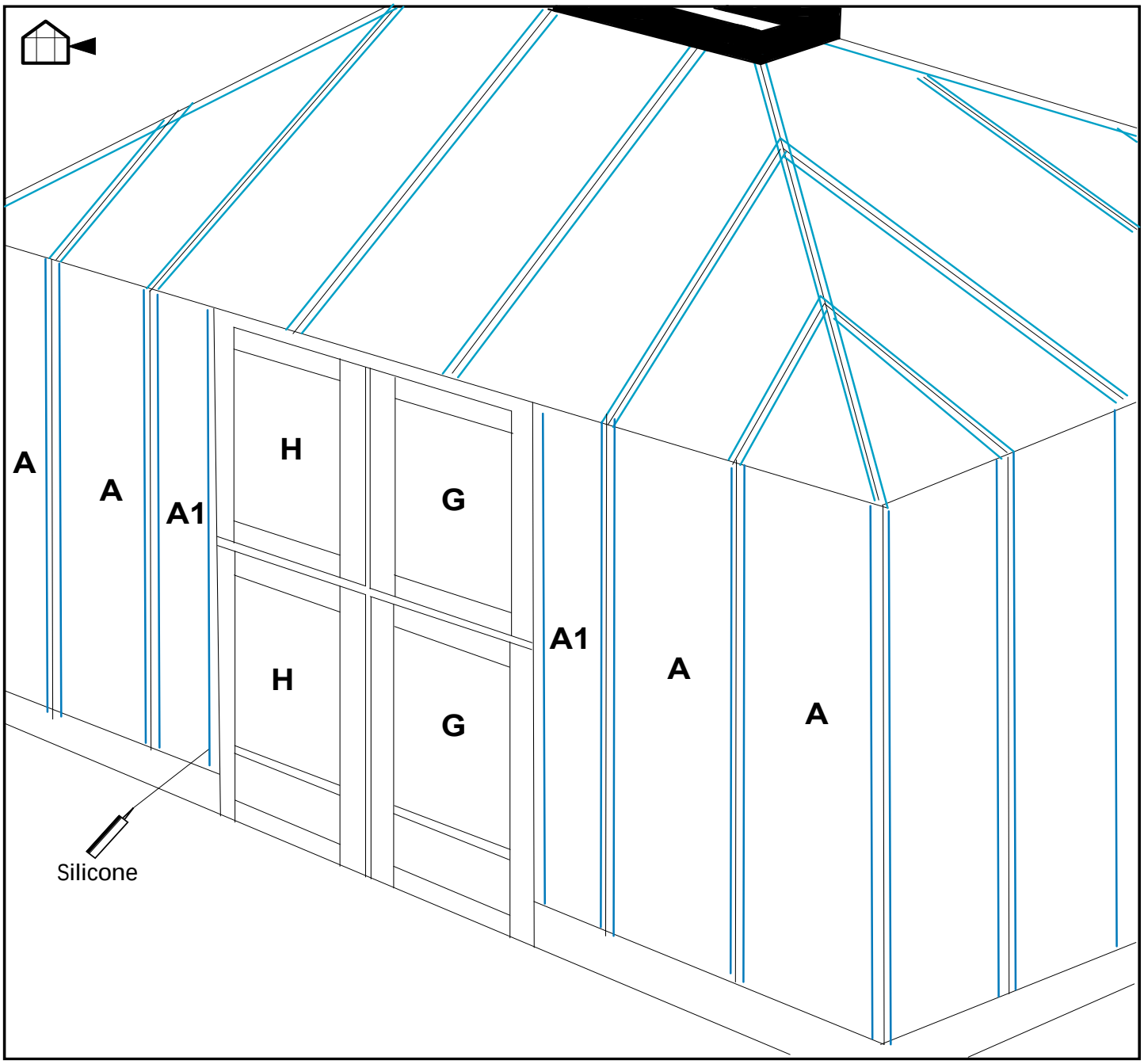

	#	3 mm	7.
	G	517 x 700	2
	H	578 x 700	2
	A1	341 x 1797	2
F11125			
	A	700 x 1797	4

Tag - Roof - Dach - Tak - Toit - Dak - Tejado - Tetto - Katto

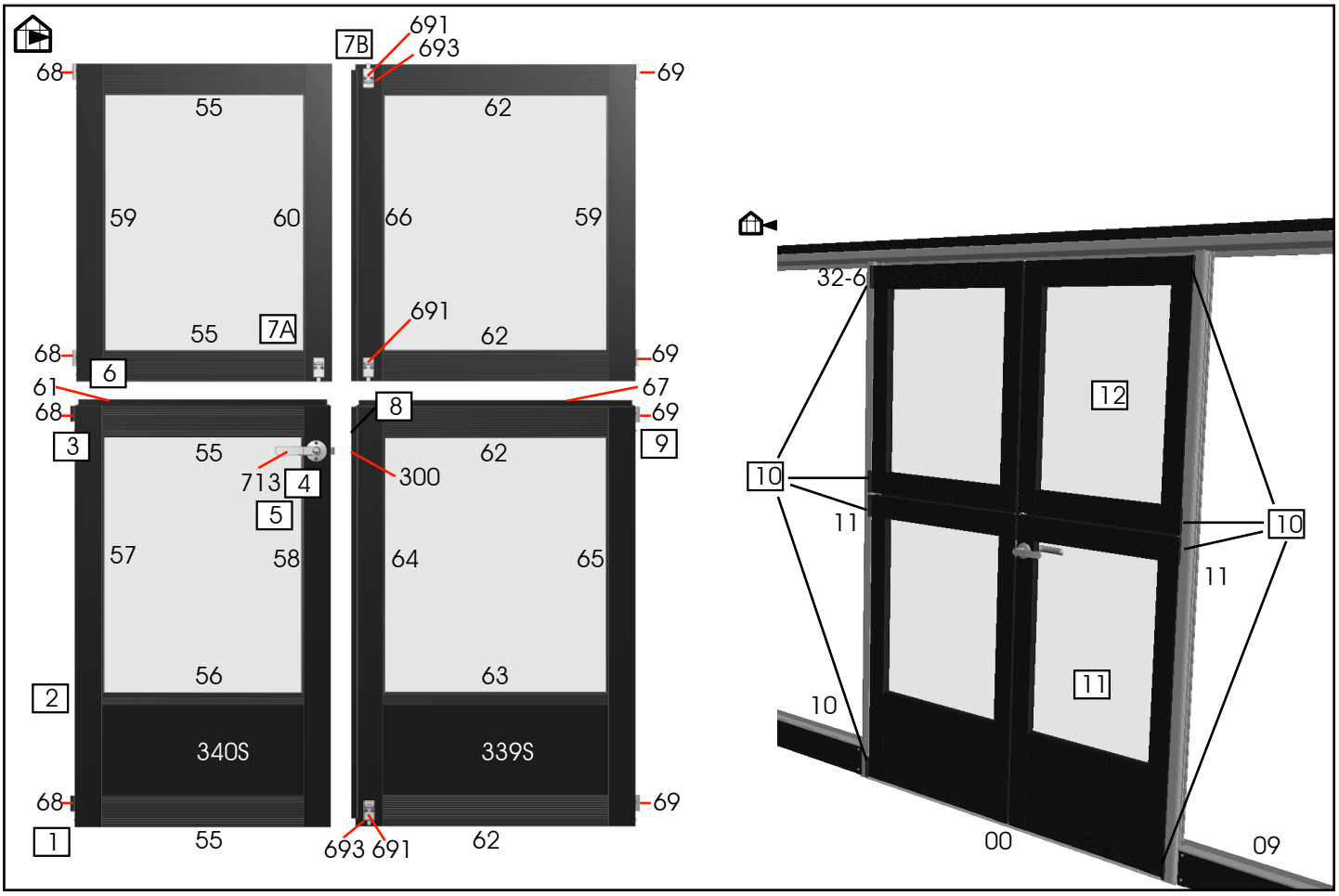

	#	mm	
	55	517	4
	56	517	1
	57	1075	1
	58	1075	1
	59	812	2
	60	812	1
	61	651	1
	62	578	4
	63	578	1
	64	1075	1
	65	1075	1
	66	812	1

	#	mm	
	67	712	1
	68		4
	69		4
	300		1
	691		4
	693		2
	713		1
	662	5x80	36
	953	3,5x16	8
	664	3,5x16	12
	1011	4,2x13	2
	339S	261x578	1
	340S	261x517	1

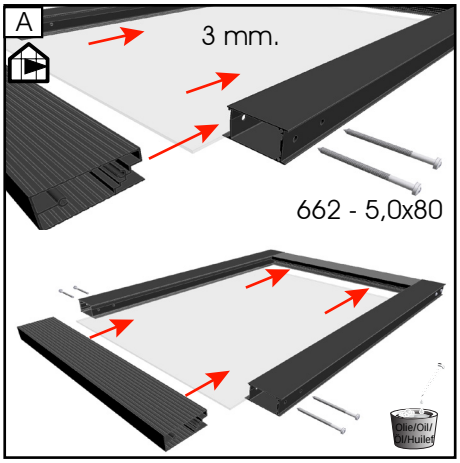

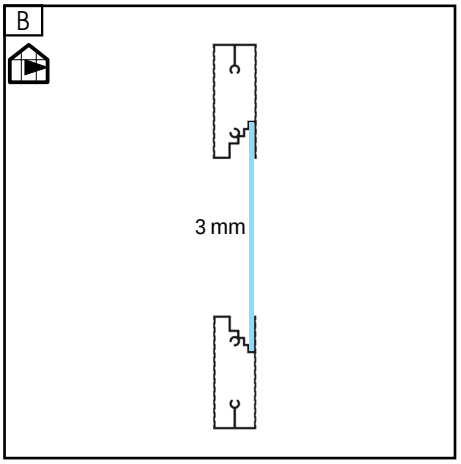

Tag - Roof - Dach - Tak - Toit - Dak - Tejado - Tetto - Katto

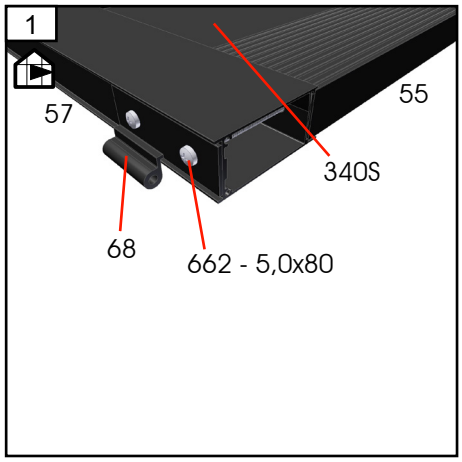

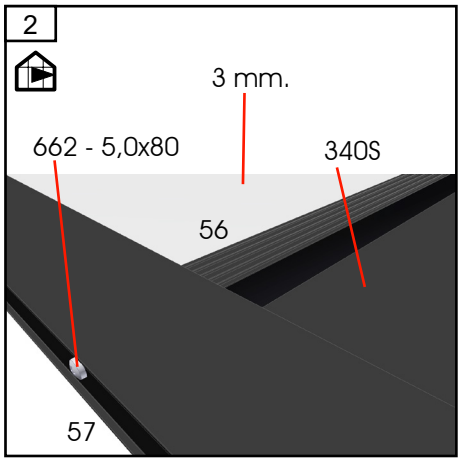

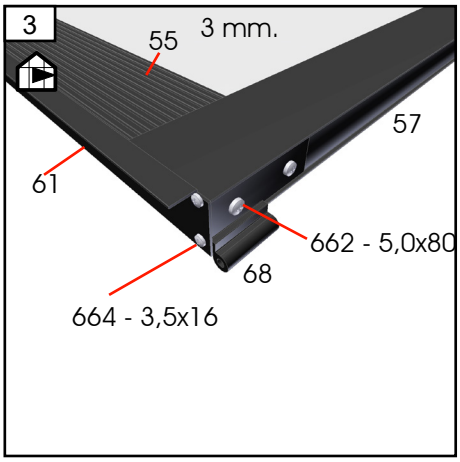

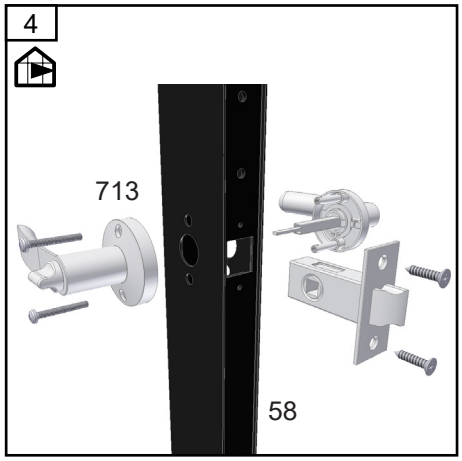

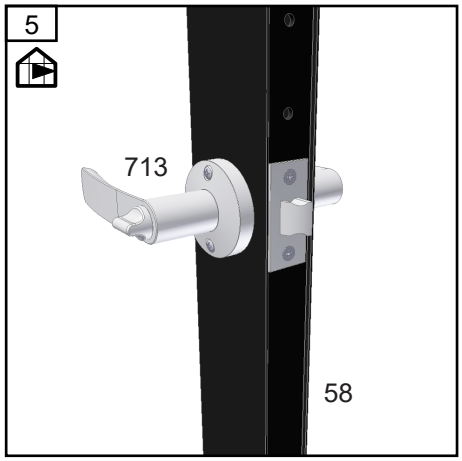

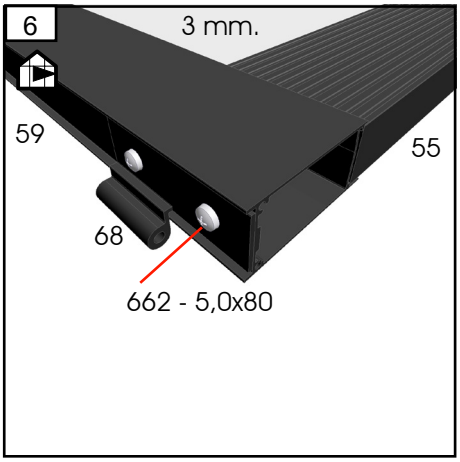

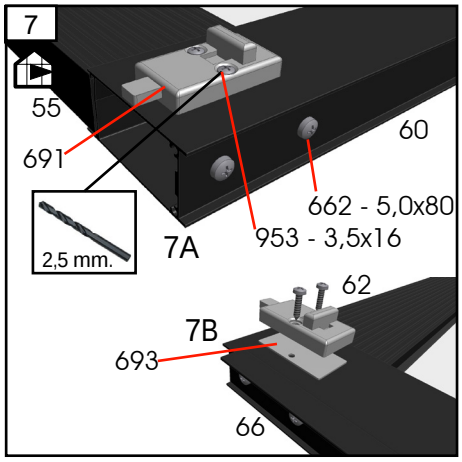

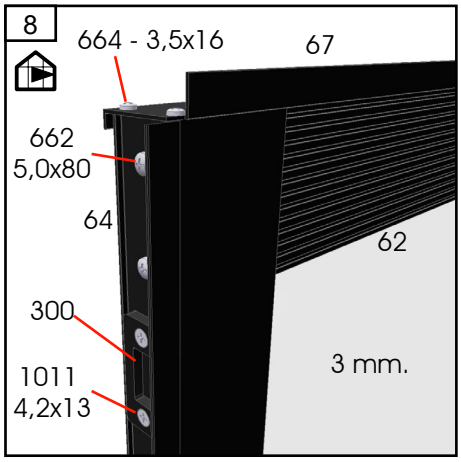

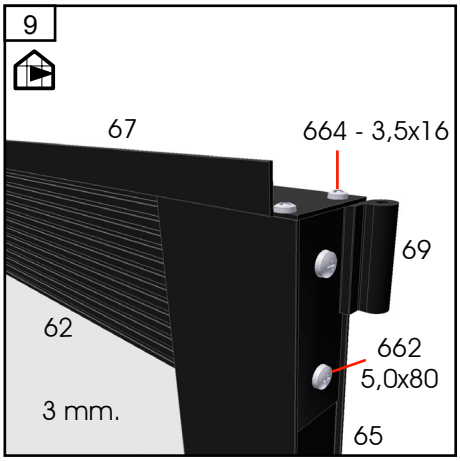

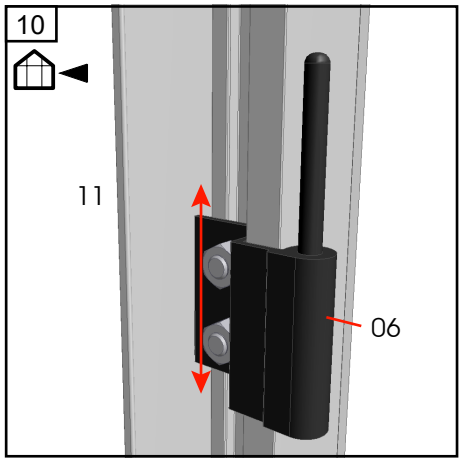

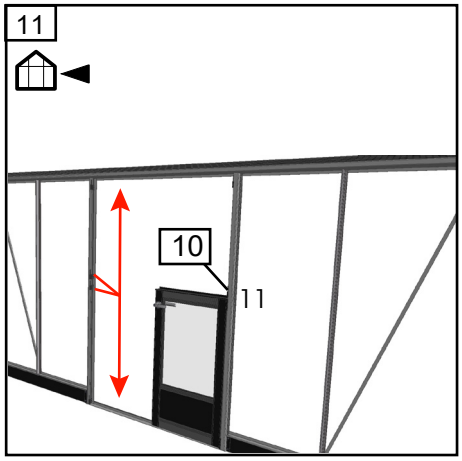

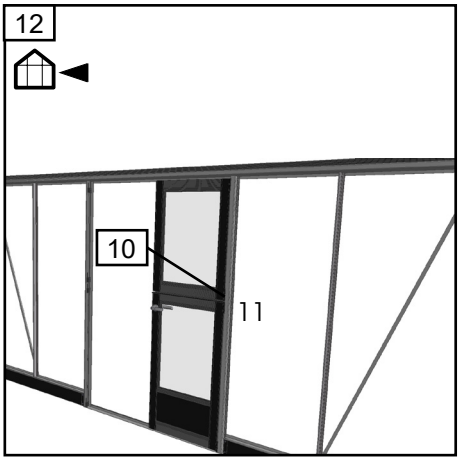
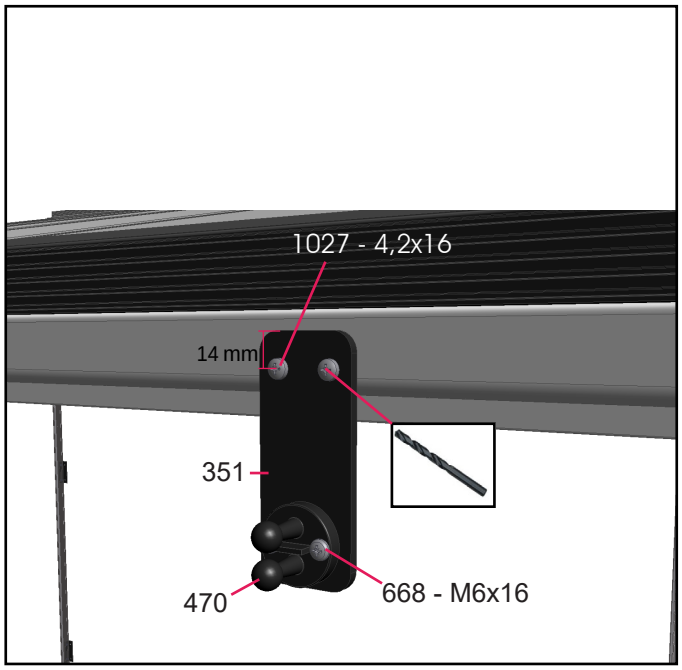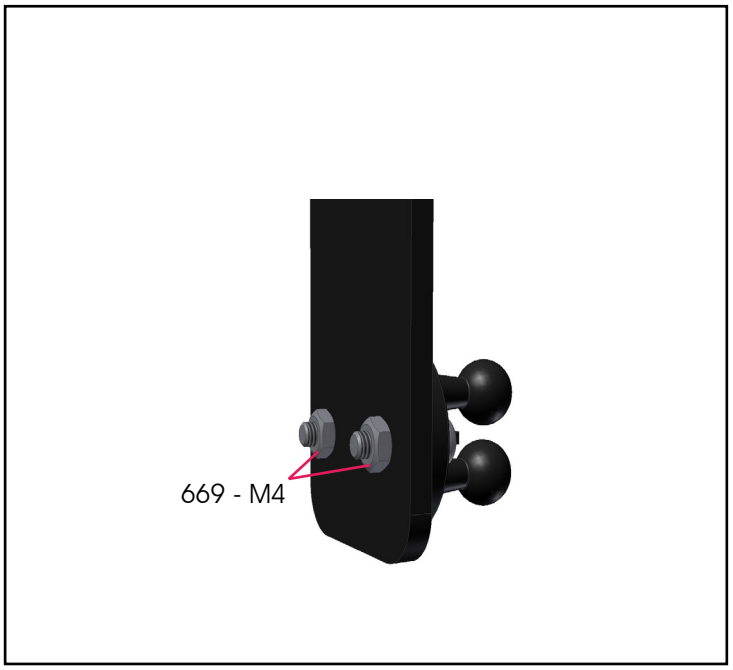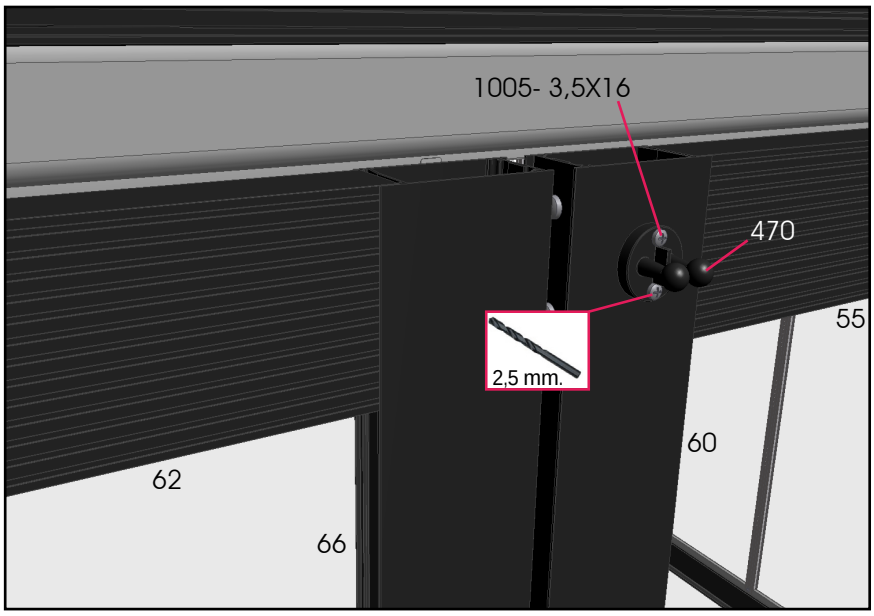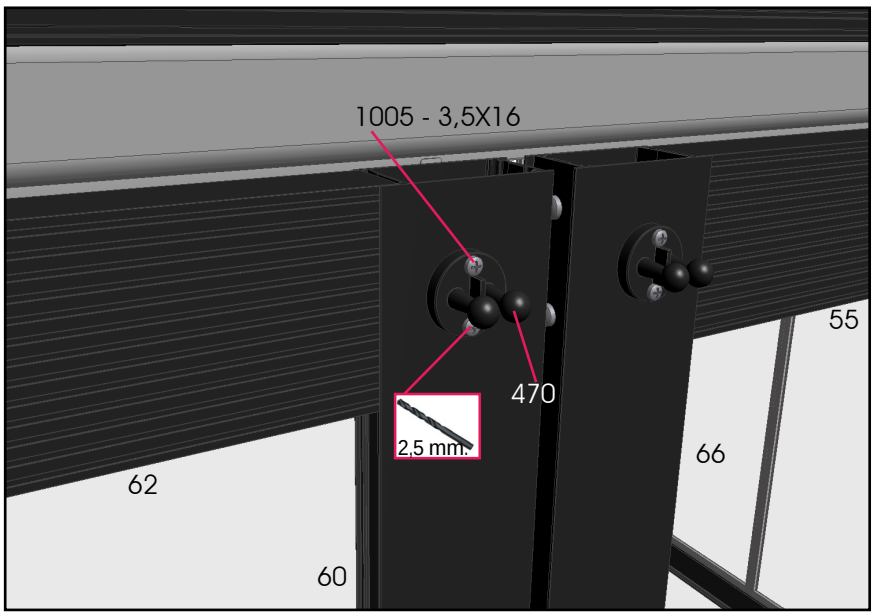
Tag - Roof - Dach - Tak - Toit - Dak - Tejado - Tetto - Katto