					M6 x 10		M6	
3	3	4	2	4	2	0	6	0	6
3	3	8	4	4	2	0	6	0	6
4	4	4	2	4	2	0	8	0	8
4	4	8	4	4	2	0	8	0	8
5	5	4	2	4	2	0	10	0	10
5	5	8	4	4	2	0	10	0	10
6	6	4	2	4	2	0	12	0	12
6	6	8	4	4	2	0	12	0	12
6	6	12	6	4	2	0	12	0	12

D Die Garantieerklärung umfasst Material- und Verarbeitungsfehler. Weitere Schäden sind ausgeschlossen.

GB The warranty covers material- and manufacturing faults only. All possible other defects are excluded from the guarantee.

F La garantie comprend les défauts de matériaux et défauts de fabrication. Les autres dommages sont exclus.

E La garantía cubre defectos de material o de elaboración, quedando excluida cualquier otra clase de daños.

P A declaração de garantia abrange defeitos de material e de processamento. Excluem-se outros danos.

NL De garantie betreft uitsluitend materiaal- en fabricagefouten. Alle overige gebreken worden van garantie uitgesloten.

I La dichiarazione di garanzia comprende errori di materiale ed elaborazione. Sono esclusi altri danni.

CZ Záruka se vztahuje na vady v materiále a na vady způsobené při výrobě. Ostatní vady nebudou uznány.

H A garanciavállalatkozat anyag -és feldolgozási hibákat foglal magában. További károk kizárva.

SLO Garancijska izjava vključuje jamstvo tako za napake pri materialu kot tudi pri izdelavi. Vse druge vrste škode so izključene.

PL Gwarancja dotyczy uszkodzonego materiału oraz błędu produkcyjnego.

SK Záruka se vzt'ahuje na závady v meteriálu a závady vo výrobe. Ostatné závady nebudú uznané.

HR Garancijska izjava obuhvaća greške materijala i obrade. Ostala oštećenja su isključena.

TR Yanlız malzeme ve üretim hatalan Garanti dahilindedir.

DK Garantien omfatter materiale- og forarbejdningsfejl. Skader herudover er ikke omfattet.

N Garantie omfatte material og bearbeidingsfeil. Andre skade är umulig.

S Garantiförklaringen omfattar material- och tillverkningsfel. Andra skador innefattas ej.

RO Se referă la material şi executare. Alte reclamaţii sunt excluse. Mulţumesc.

+49 900 1836 250 (24 Cent/Min.)
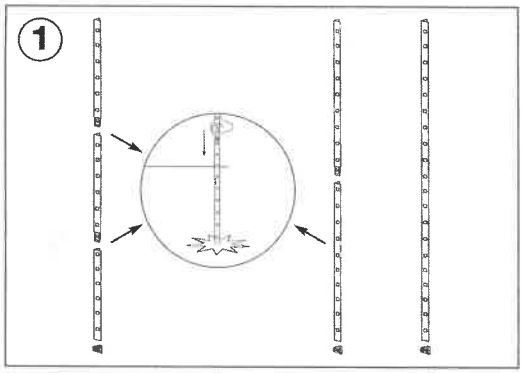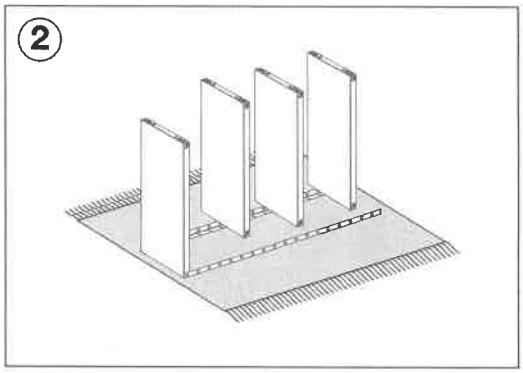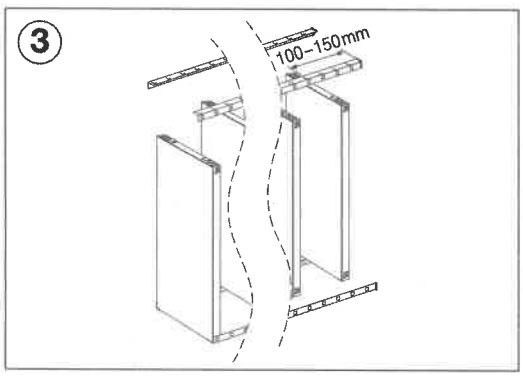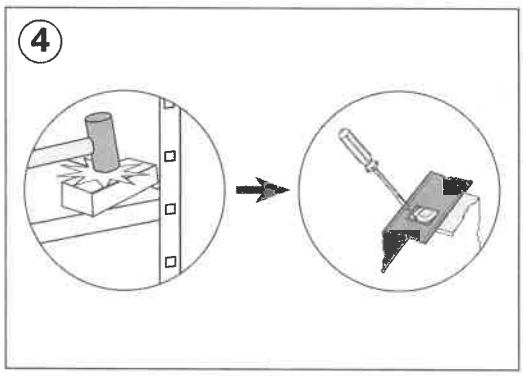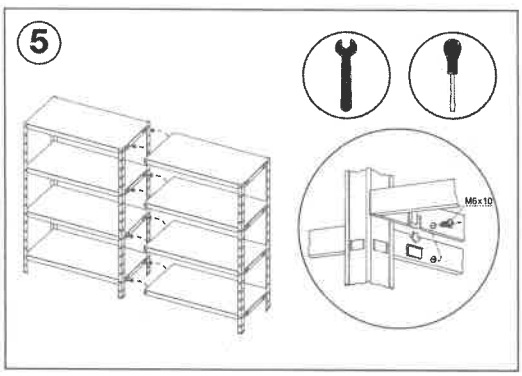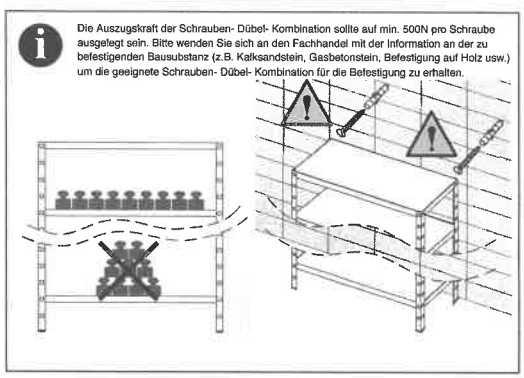
018 05/1836-250 (14 Cent/Min. aus dem deutschen Festnetz, max. 42 Cent/Min. aus dem deutschen Mobilfunknetz)