OPTI FIT®
JAKA-BKL GmbH
Jaka Straße 3
D-32351 Stemwede-Wehdem

Montageanleitung

Service-Hotline
01805-678101
0,14€ pro Minute
++49 für Österreich
Auslandstarif pro Minute
service@jaka-bkl.de
voor Nederland en België
00800-40119350
benelux@jaka-bkl.de

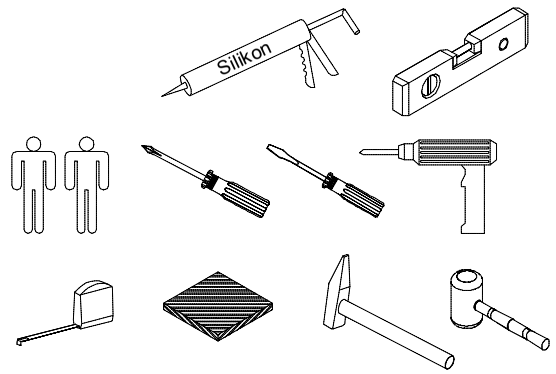

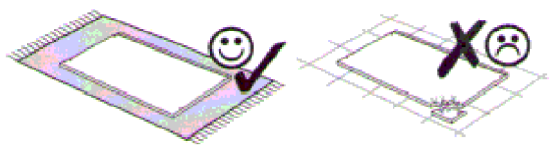

1 → 2 → 3 ...

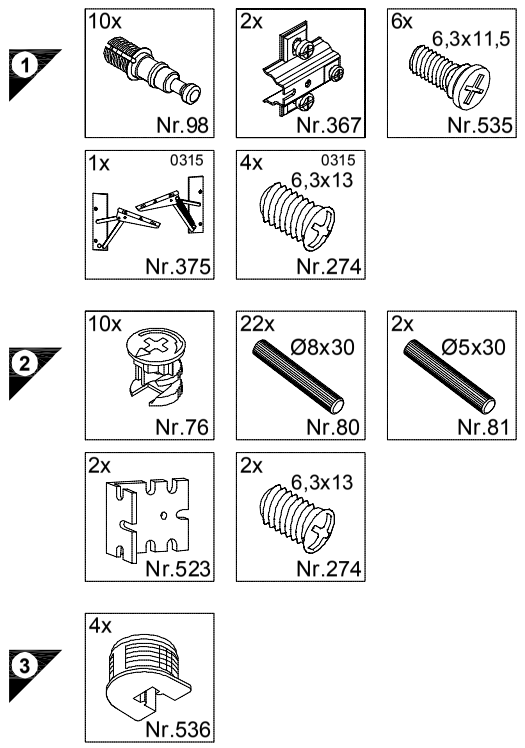

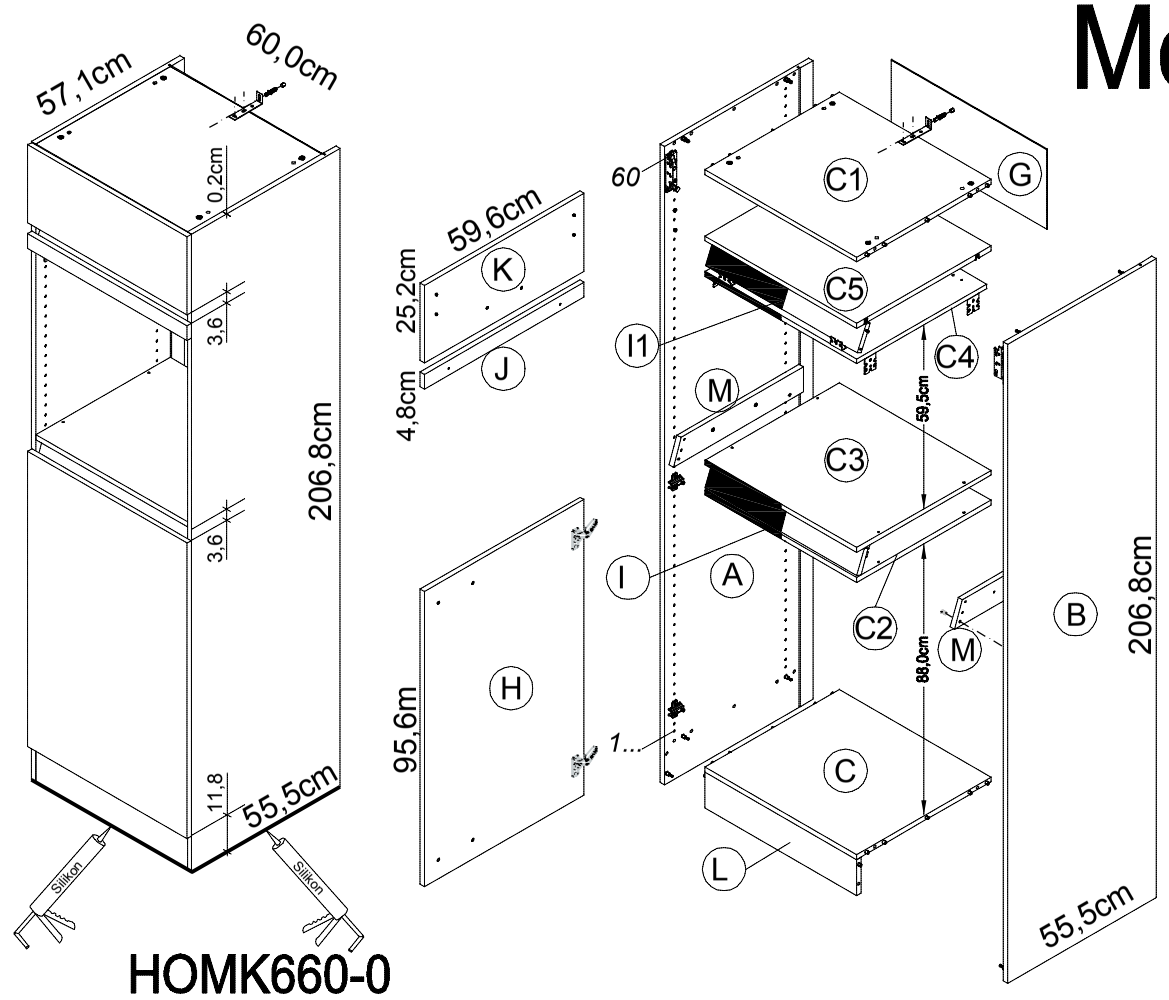

HOMK660-0

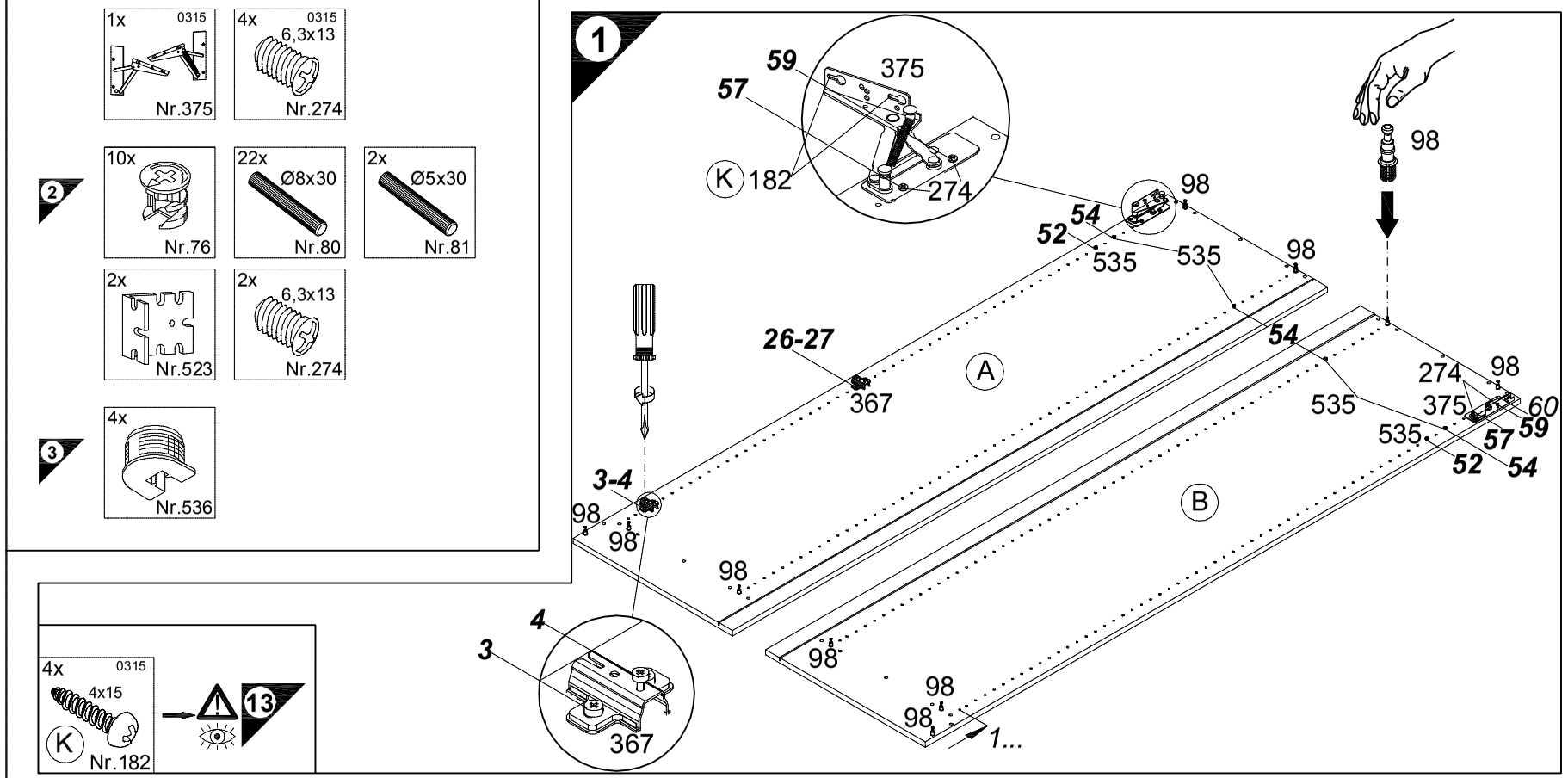

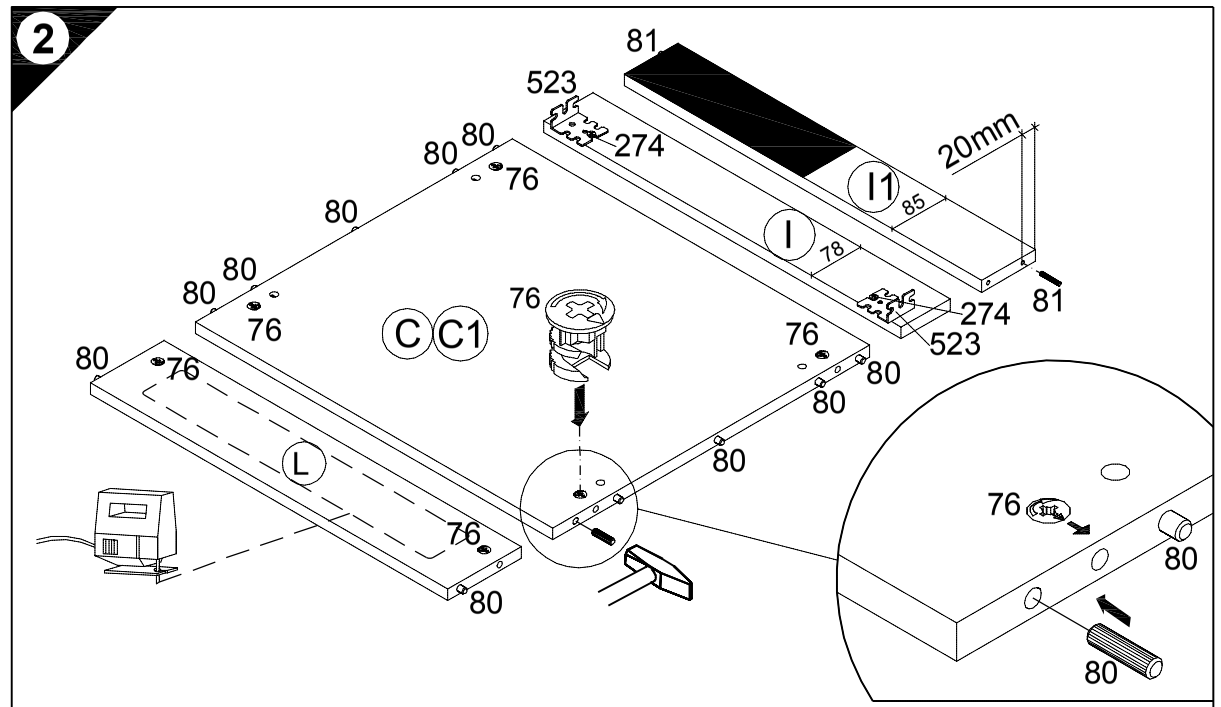

D Lüftungsgitter einbauen! (als Zubehör erhältlich)
GB Install ventilation grille (available as an accessory)
F Installer une grille d'aération ! (disponible en accessoire)
NL Luchtrooster inbouwen! (verkrijgbaar als accessoire)
E ¡Montar la rejilla de ventilación! (se puede obtener como accesorio)
I Montare la griglia di aerazione! (disponibile come accessorio)
RUS Встроить вентиляционную решетку! (продается как принадлежность)
PL Zamontować kratkę wentylacyjną! (dostępna jako dodatkowe wyposażenie)
H Építse be a szellőzőrácsot! (tartozékként kapható)
CZ Zamontujte větrací mřížku (k dodání jako příslušenství)
SLO Potrebna je vgradnja prezračevalne rešetke! (dobavljivo kot dodatna oprema)
FIN Asenna tuuletusritilä! (saatavana lisävarusteena)
S Montera luftningsgallret! (Kan levereras som tillbehör)
SK Namontujte vetraciu mriežku! (dostupné ako príslušenstvo)
RO Montaţi grilajul de aerisire! (disponibil ca accesoriu)
TR Havalandırma ızgarasını takın! (aksesuar olarak temin edilir)

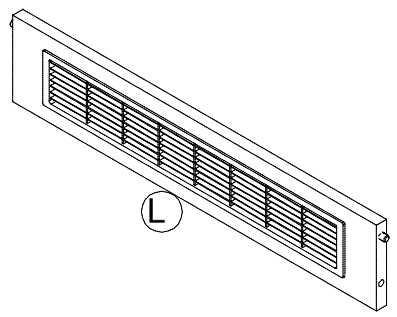

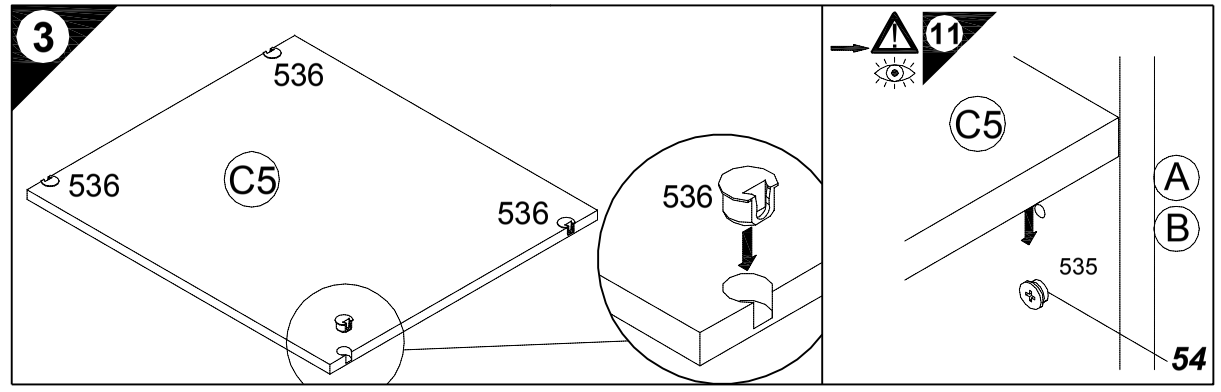

Ersatzteile/Spare parts/pièces de rechange/Reserveonderdelen/Piezas de recambio/Ricambi/Запасные части/Części zamienne/pótalkatrészek/Náhradní části/Nadomestni deli/varaosat/reservdelar/náhradné diely/Utilizaţi piese de schimb/Yedek parçalar

60cm HOMK660-0 | A E961011 B E961012 C E954223 C1 E954223 C2 E950232 C3 E950232 C4 E950230 C5 E950223 G E970086 H E940583 I E970996
I1 E970991 J E940571 K E940618 L E970973 M E970997

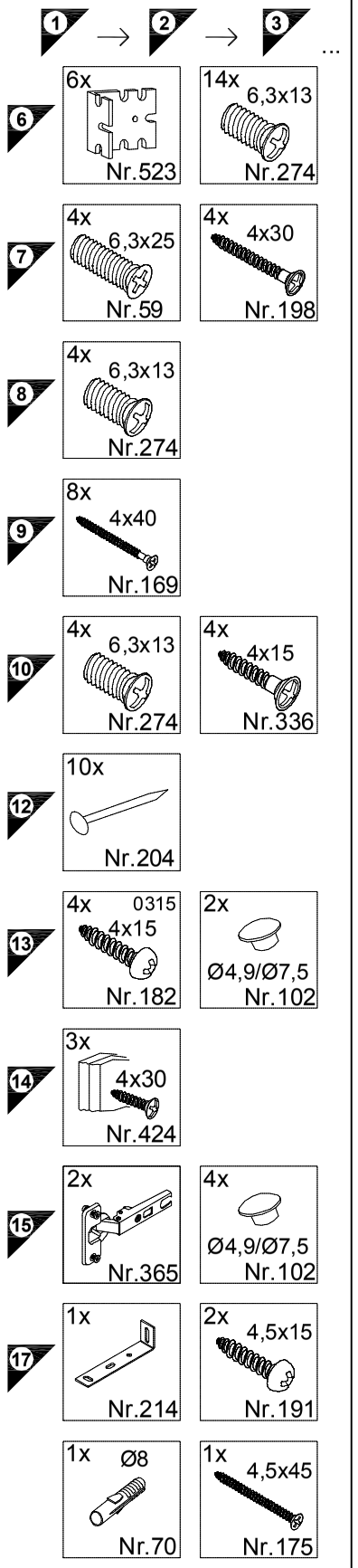

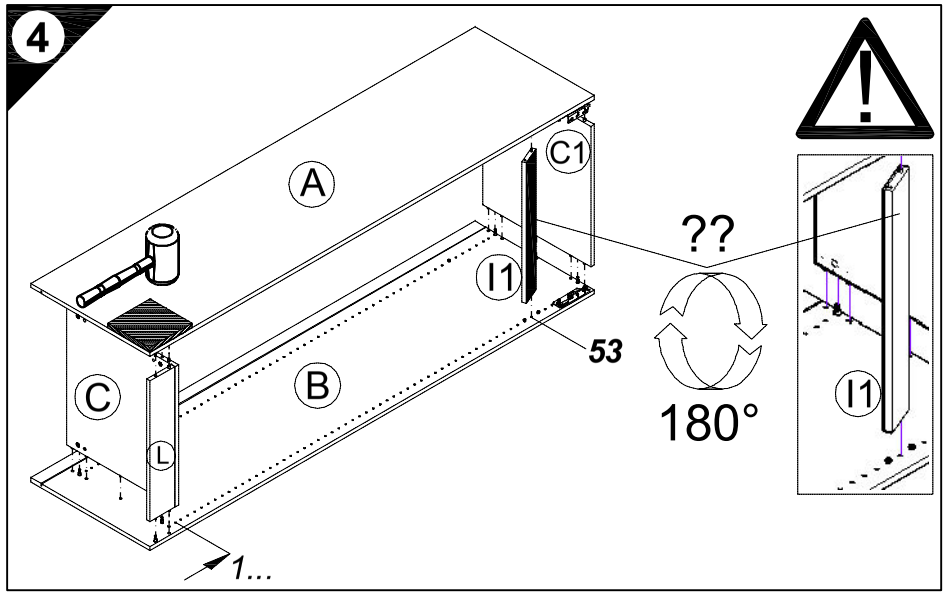

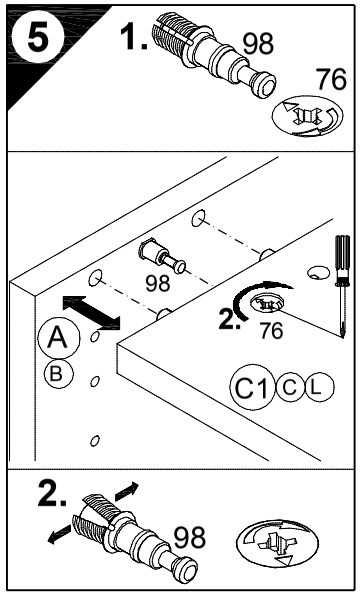

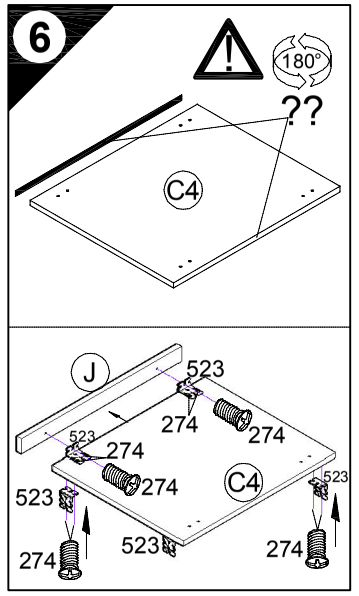

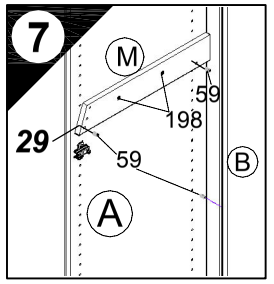

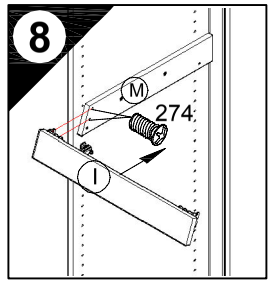

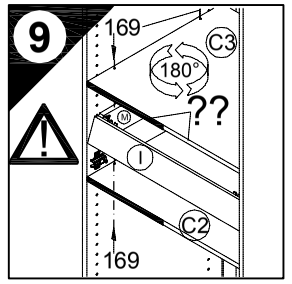

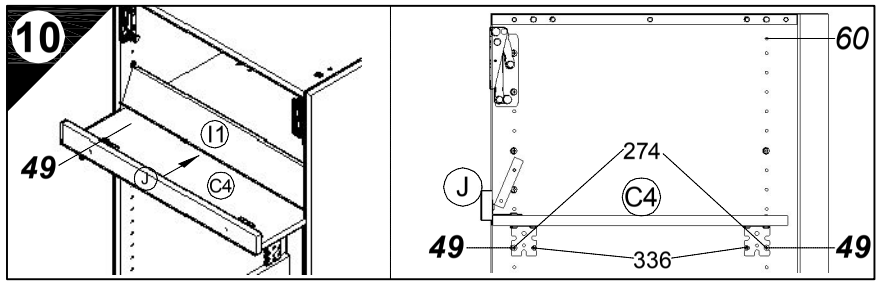

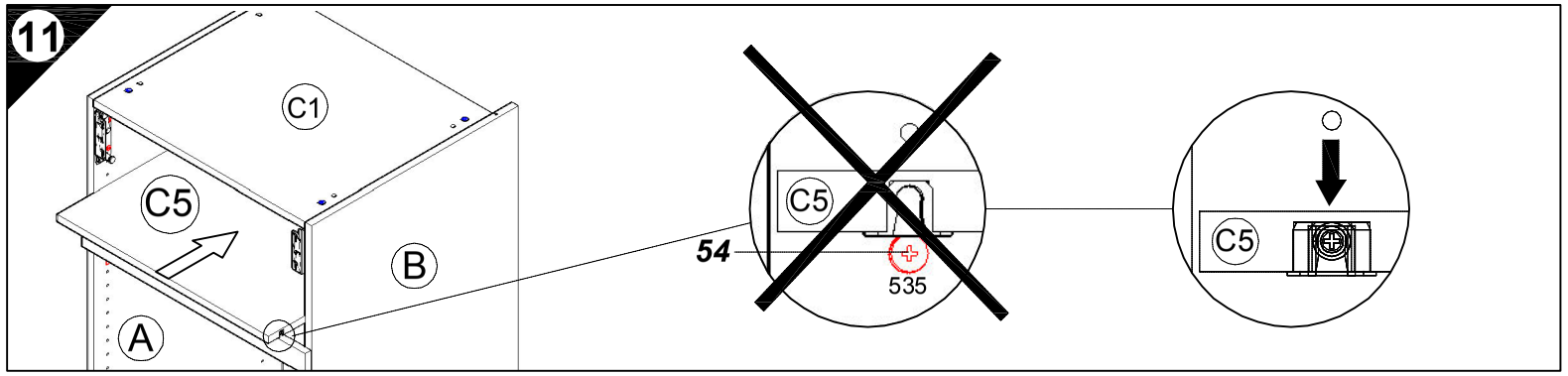

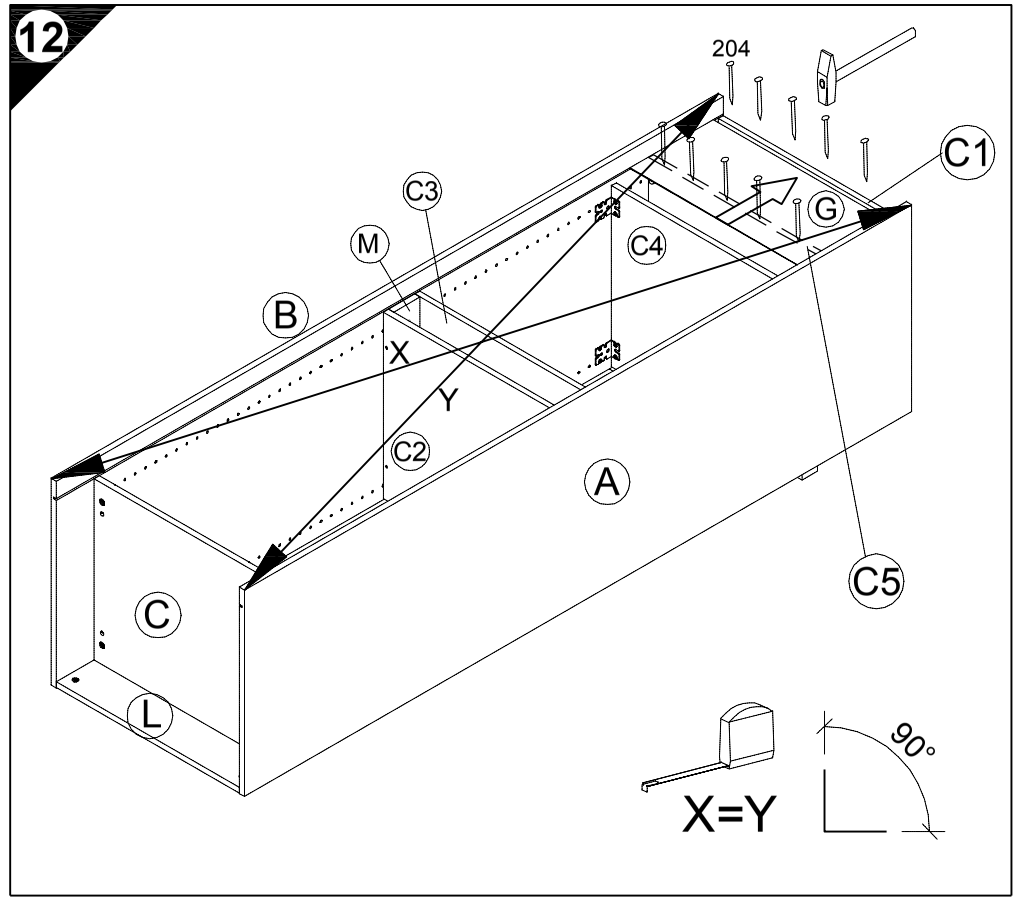

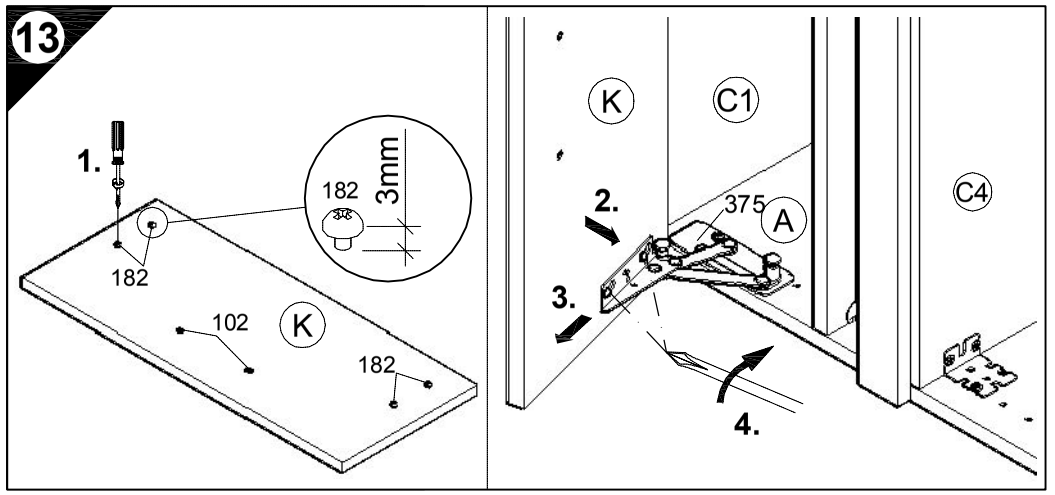

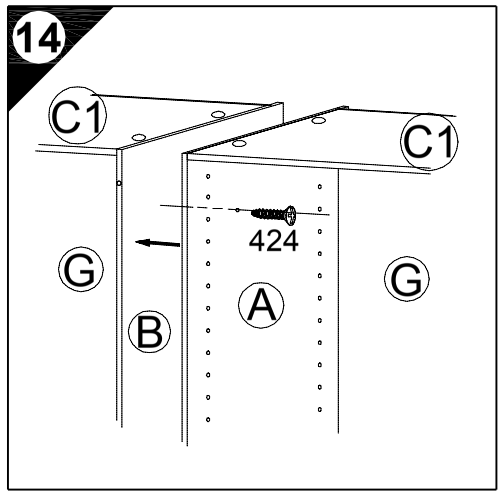

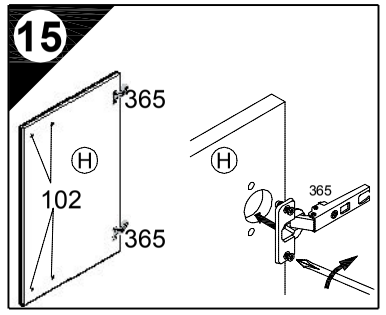

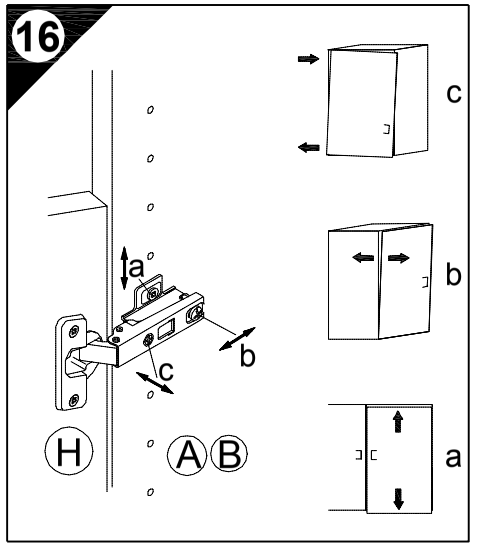

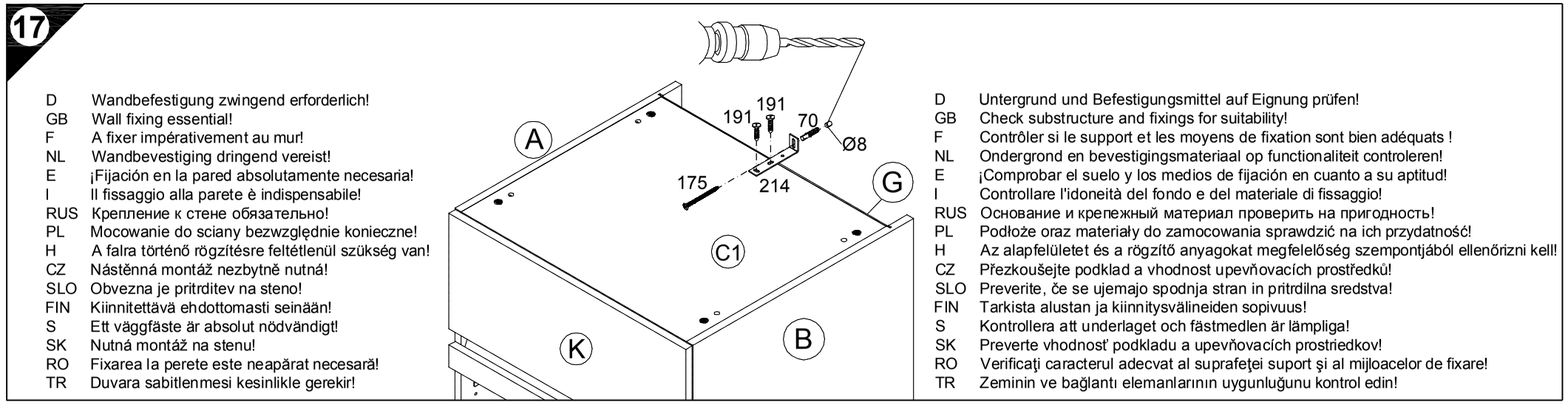

D	Wandbefestigung zwingend erforderlich!
GB	Wall fixing essential!
F	A fixer impérativement au mur!
NL	Wandbevestiging dringend vereist!
E	¡Fijación en la pared absolutamente necesaria!
I	Il fissaggio alla parete è indispensabile!
RUS	Крепление к стене обязательно!
PL	Mocowanie do sciany bezwzględnie konieczne!
H	A falra történő rögzítésre feltétlenül szükség van!
CZ	Nástěnná montáž nezbytně nutná!
SLO	Obvezna je pritrditev na steno!
FIN	Kiinnitettävä ehdottomasti seinään!
S	Ett väggfäste är absolut nödvändigt!
SK	Nutná montáž na stenu!
RO	Fixarea la perete este neapărat necesară!
TR	Duvara sabitlenmesi kesinlikle gerekir!

D	Untergrund und Befestigungsmittel auf Eignung prüfen!
GB	Check substructure and fixings for suitability!
F	Contrôler si le support et les moyens de fixation sont bien adéquats !
NL	Ondergrond en bevestigingsmateriaal op functionaliteit controleren!
E	¡Comprobar el suelo y los medios de fijación en cuanto a su aptitud!
I	Controllare l'idoneità del fondo e del materiale di fissaggio!
RUS	Основание и крепежный материал проверить на пригодность!
PL	Podłoże oraz materiały do zamocowania sprawdzić na ich przydatność!
H	Az alapfelületet és a rögzítő anyagokat megfelelőség szempontjából ellenőrizni kell!
CZ	Přezkoušejte podklad a vhodnost upevňovacích prostředků!
SLO	Preverite, če se ujemajo spodnja stran in pritrdilna sredstva!
FIN	Tarkista alustan ja kiinnitysvälineiden sopivuus!
S	Kontrollera att underlaget och fästmedlen är lämpliga!
SK	Preverte vhodnosť podkladu a upevňovacích prostriedkov!
RO	Verificaţi caracterul adecvat al suprafeţei suport şi al mijloacelor de fixare!
TR	Zeminin ve bağlantı elemanlarının uygunluğunu kontrol edin!

500425.2A 10/19 sl