Baueinleitung Rabatte - Stecksystem
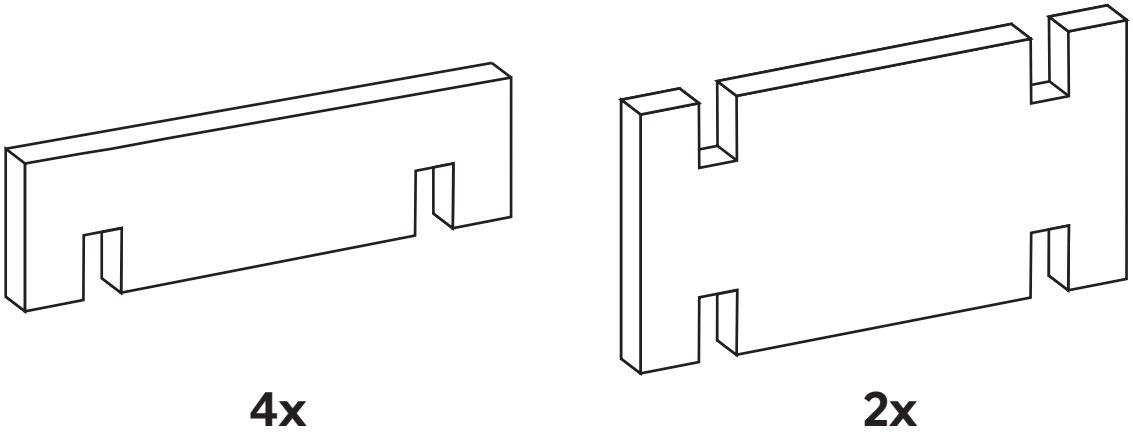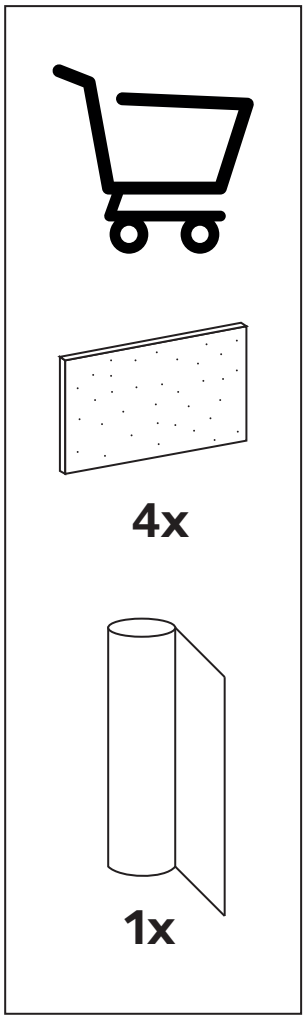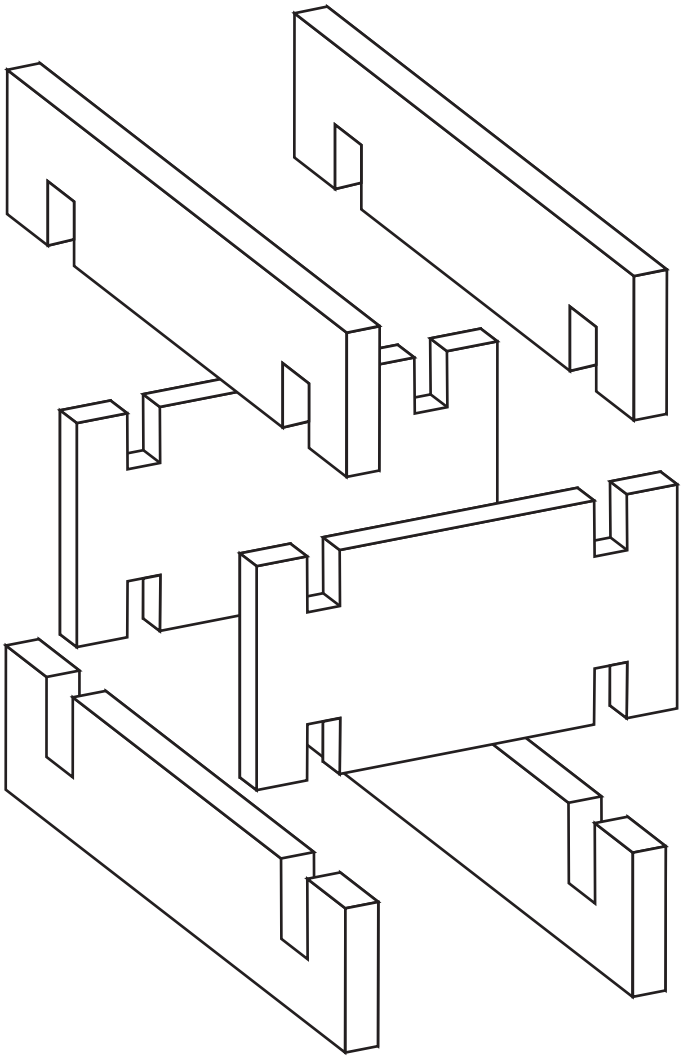
BRUK-BET®