dobar® leisure

(D) KINDERSPIELHAUS

Montage- und Sicherheitshinweise

(GB) CHILDREN'S PLAYHOUSE

Assembly and safety instructions

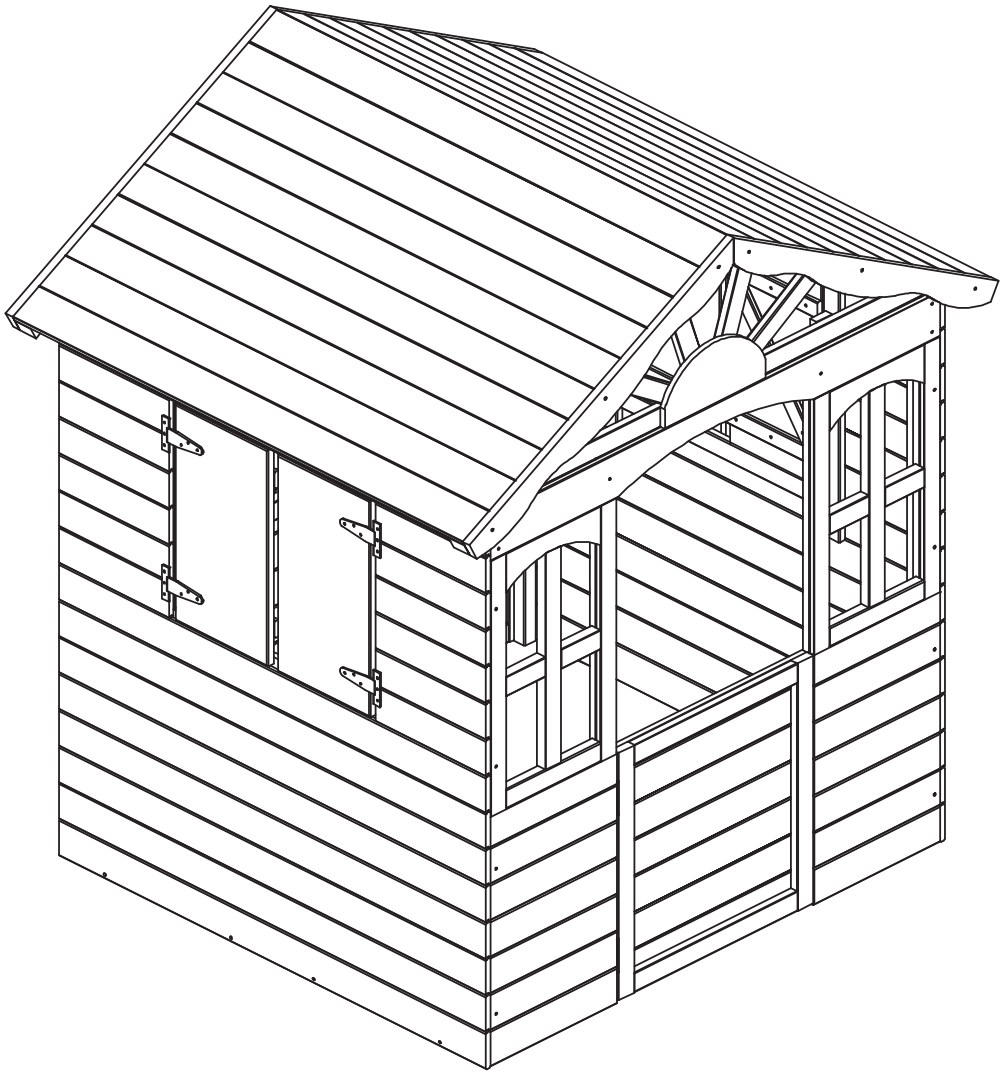

94811-94812-2025-02

CE

WICHTIG, für spätere Bezugnahme aufbewahren: sorgfältig lesen

(D) **Kinderspielhaus** Montage- und Sicherheitshinweise

1. Ziel dieser Anleitung

Die Informationen wurden zusammengestellt, um die Sicherheit der spielenden Kinder zu gewährleisten. Bitte lesen Sie die Anleitung gründlich und folgen Sie den Anweisungen, bevor Sie das Kinderspielhaus aufbauen und benutzen.
Benutzen Sie das Produkt nur wie beschrieben und für die angegebenen Einsatzbereiche. Eine andere Verwendung oder eine Veränderung des Produktes ist nicht zulässig und kann zu Verletzungen und/oder Beschädigungen des Produktes führen.

WICHTIG

Bewahren Sie diese Anleitung gut auf. Händigen Sie alle Unterlagen bei Weitergabe des Produktes an Dritte ebenfalls mit aus.

2. Allgemeine Beschreibung des Kinderspielhauses

VORSICHT! Nur für den Hausgebrauch.
Das Kinderspielhaus wurde ausschließlich für die Verwendung im privaten Bereich konzipiert. Für Spielen im Außenbereich.
Das Produkt ist nicht für den kommerziellen Gebrauch vorgesehen.
Das Kinderspielhaus besteht aus glatten, abgeflachten Holzbrettern.

WARNUNG!

Altersempfehlung: ab 3 Jahren

3. Technische Daten

Außenmaße: ca. 115 x 102 x 129 cm (B x T x H)
Innenmaße: ca. 97,5 x 91 x 125 cm (B x T x H)

4. Lieferumfang

Kontrollieren Sie unmittelbar nach dem Auspacken den Lieferumfang auf Vollständigkeit sowie den einwandfreien Zustand des Produktes und aller Teile. Montieren Sie das Produkt keinesfalls, wenn der Lieferumfang nicht vollständig ist.

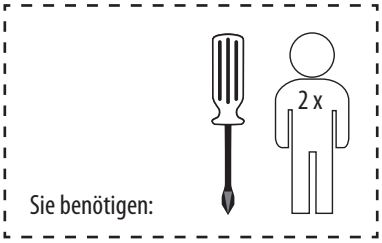

5. Aufbau

ACHTUNG! Bitte lesen Sie diese Aufbauanleitung sorgfältig durch. Die Montage muss exakt nach den Anweisungen des Herstellers erfolgen anderenfalls kann eine fehlerhafte Montage zu einem Sicherheitsrisiko führen.

- Aufbau und Montage darf nur von Erwachsenen durchgeführt werden!
- Der Aufbau sollte sehr sorgfältig erfolgen um Festigkeit und Stabilität zu gewährleisten.
- Beim Aufbau darauf achten, alle Teile erst lose miteinander zu verbinden und erst am Ende festzuziehen.
- Zum Aufbauen des Kinderspielhauses suchen Sie bitte einen ebenen Platz, der stabilen Stand des Kinderspielhauses ermöglicht.

6. Wartung

VORSICHT! Um die Sicherheit der im Kinderspielhaus spielenden Kinder zu gewährleisten müssen Sie das Kinderspielhaus regelmäßig kontrollieren.

- Nehmen Sie zu Beginn jeder Saison sowie regelmäßig während der Gebrauchssaison Wartungen am Spielhaus vor.
- Alle Inspektionen dürfen nur von Erwachsenen durchgeführt werden.
- Ist das Kinderspielhaus defekt, darf es nicht von Kindern benutzt werden, bis es repariert ist.
- Ziehen Sie die Schrauben bei Bedarf nach, damit alles fest sitzt und nichts wackelt.
- Prüfen Sie den Abnutzungsgrad des Kinderspielhauses.
- Schauen Sie nach Anzeichen von Zersetzung und Korrosion.
- Prüfen Sie die Abdeckungen von Schrauben und scharfen Kanten und tauschen diese bei Bedarf aus.
- Tauschen Sie defekte Teile entsprechend den Anweisungen des Herstellers aus.
- Von Zeit zu Zeit sollte das Kinderspielhaus mit einem geeigneten, unbedenklichen Lack nachbehandelt werden.
- Holz ist ein Naturprodukt, leichte Farb- und Formveränderungen sind daher möglich
- Für die Einlagerung im Winter empfehlen wir einen trockenen Platz mit Luftzirkulation.
- Prüfen Sie nach der Einlagerung das Spielhaus auf Anzeichen von Zersetzung, Korrosion und Beschädigungen.

7. WARNUNG! Sicherheitsregeln

- Beseitigen Sie die Verpackung, da sich Kinder an mitgelieferter Folienverpackung gefährden könnten (Erstickungsgefahr).
- Die Montage des Kinderspielhauses sollte ohne Kinder stattfinden, da mitgelieferte Schrauben etc. lebensgefährlich verschluckbare Teile darstellen.
- Erklären Sie den Kindern den richtigen Umgang mit dem Kinderspielhaus und lassen Sie sie während des Spielens niemals unbeaufsichtigt.
- Prüfen Sie die Holzteile des Kinderspielhauses von Zeit zu Zeit auf abgenutzte oder kaputte Stellen, um diese mit Schleifpapier wieder zu glätten.
- Aufbau auf ebener Fläche mit mindestens 2 m Abstand von anderen Aufbauten oder Hindernissen wie Zäunen, Garagen, Häusern, ausladenden Zweigen, Wäscheleine, elektrischen Leitungen u.ä. aufbauen.
- Es sollte eine Sicherheitszone von 2 m um das Kinderspielhaus herum vorhanden sein, die aus Gras oder weichem Sand besteht um spielende Kinder im Falle eines Sturzes zu schützen.
- Auf keinen Fall sollten in dieser Sicherheitszone Beton, Steine oder andere harte Untergründe sein.
- Entfernen Sie alle spitzen Objekte, zerbrochenes Glas oder Steine aus der Umgebung des Kinderspielhauses.
- Stellen Sie sicher, dass spielende Kinder 2 m um das Kinderspielhaus nicht gefährdet sind.
- Das Dach ist in keinem Fall zu betreten.
- Das Spielhaus hat keinen Boden, achten Sie darauf, dass gefährliche Gegenstände o. Ä. aus dem Spielhaus entfernt werden.
- **VORSICHT! Brandgefahr.** Stellen Sie das Produkt nicht in der Nähe von offenem Feuer auf. In, auf oder in der Umgebung des Artikels keine gefährlichen Objekte wie Kerzen oder elektrische Geräte aufstellen.

8. Reinigung und Pflege

Zum Reinigen des Kinderspielhauses eignet sich ein feuchtes Tuch.
Die Abdeckung kann bei Bedarf mit einer milden Seifenlauge gereinigt werden.
ACHTUNG! Nie mit scharfen Reinigungsmitteln reinigen, diese könnten die Oberfläche des Produktes angreifen.

9. Lagerung

- Lagern Sie den Artikel bei längerer Nichtbenutzung immer trocken, sauber und frostfrei .
- Um die Lebensdauer dieses Produkts zu verlängern, muss es bei starkem Regen und starker Sonneneinstrahlung abgedeckt oder geschützt werden.
- Sichern Sie bei extremen Wetterbedingungen, z. B. bei starkem Wind, das Produkt. Lagern Sie das Produkt in geschützten Räumen.

10. Entsorgung

Entsorgen Sie die Verpackungsmaterialien entsprechend den örtlich geltenden Vorgaben über die dafür vorgesehenen Sammel- und Recyclingsysteme.

Möglichkeiten zur Entsorgung des ausgedienten Produkts erfahren Sie bei Ihrer Gemeinde oder Stadtverwaltung.

Beachten Sie die Kennzeichnung der Verpackungsmaterialien bei der Abfalltrennung, diese sind gekennzeichnet mit Abkürzungen (a) und Nummern (b) mit folgender Bedeutung: 1–7: Kunststoffe/20–22: Papier und Pappe/80–98: Verbundstoffe.

Stand der Informationen: 02 / 2025

Art. Nr.: 94811e, 94812e

dobar e-Commerce GmbH
Fabrikstr. 3, D - 48599 Gronau
Tel.: +49 (0)25 62/81 46 - 08
service@dobar-e.com

IMPORTANT, keep for future reference: Read carefully

(GB) **Children's playhouse** Assembly and safety instructions

1. The purpose of this manual

The information has been compiled to ensure the safety of playing children.
Please read the instructions carefully and follow the instructions before setting up and using the playhouse.
Only use the product as described and for the specified areas of use. Any other use or modification of the product is not permitted and may result in injury and/or damage to the product.

IMPORTANT

Keep these instructions for future reference. When passing the product on to third parties, also hand over all documents.

2. General description of the children's playhouse

CAUTION! For domestic use only.
The children's playhouse was designed exclusively for use in private areas. Designed for outdoor play.
The product is not intended for commercial use.
The children's playhouse is made of smooth, flattened wooden boards.

WARNING!
Age recommendation: from 3 years

3. Technical data

Ext. dimensions: ~ 115 x 102 x 129 cm (W x D x H)
Int. dimensions: ~ 97.5 x 91 x 125 cm (W x D x H)

4. Scope of delivery

Immediately after unpacking, check that the scope of delivery is complete and that the product and all parts are in perfect condition. Never assemble the product if the scope of delivery is not complete.

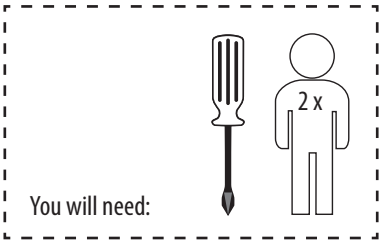

5. Assembly

- ATTENTION: Please read these assembly instructions carefully. Assembly must be carried out exactly according to the manufacturer's instructions, otherwise incorrect assembly can lead to a safety risk.
- Assembly and installation may only be carried out by adults!
- Assembly should be carried out very carefully to ensure strength and stability.
- When assembling, ensure that all parts are first loosely connected and only tightened at the end. To assemble the children's playhouse, please look for a level place that allows the playhouse to stand stably.

6. Maintenance

CAUTION! To ensure the safety of children playing in the playhouse, you must check the playhouse regularly.

- Carry out maintenance on the playhouse at the beginning of each season and regularly during the season of use.
- All inspections may only be carried out by adults.
- If the playhouse is defective, it must not be used by children until it has been repaired.
- Tighten the screws if necessary so that everything is tight and nothing wobbles.
- Check the degree of wear and tear on the playhouse.
- Look for signs of decomposition and corrosion.
- Check the covers for screws and sharp edges and replace them if necessary.
- Replace defective parts according to the manufacturer's instructions.
- From time to time, the playhouse should be retreated with a suitable, safe varnish.
- Wood is a natural product, so slight changes in colour and shape are possible
- For storage in winter, we recommend a dry place with air circulation.
- After storage, check the playhouse for signs of decay, corrosion and damage.

7. WARNING! Safety rules

- Remove the packaging, as children could be endangered by the film packaging supplied (choking hazard).
- The children's playhouse should be assembled in the absence of children, as the screws etc. supplied can be dangerous if swallowed.
- Explain to the children how to use the playhouse correctly and never leave them unattended while playing.
- Check the wooden parts of the playhouse from time to time for worn or damaged areas and smooth them out again with sandpaper.
- Set up on a level surface at least 2 metres away from other structures or obstacles such as fences, garages, houses, overhanging branches, washing lines, electrical cables, etc.
- There should be a safety zone of 2 metres around the playhouse consisting of grass or soft sand to protect playing children in the event of a fall.
- Under no circumstances should there be concrete, stones or other hard surfaces in this safety zone.
- Remove all sharp objects, broken glass or stones from the area around the playhouse.
- Ensure that children playing within 2 metres of the playhouse are not at risk.
- Never walk on the roof.
- The playhouse has no floor, make sure that dangerous objects or similar are removed from the playhouse.
- **CAUTION! Fire hazard.** Do not place the product near an open source of fire. Do not place any dangerous objects such as candles or electrical appliances in, on or in the vicinity of the product.

8. Cleaning and care

A damp cloth is suitable for cleaning the children's playhouse.
If necessary, the cover can be cleaned with mild soapy water.
CAUTION: Never clean with strong cleaning agents as these could damage the surface of the product.

9. Storage

- Always store the product in a dry, clean and frost-free place when not in use for long periods.
- To extend the service life of this product, it must be covered or protected in heavy rain and strong sunlight.
- Secure the product in extreme weather conditions, e.g. in strong winds. Store the product in a sheltered area.

10. Disposal

Dispose of the packaging materials in accordance with local regulations using the designated collection and recycling systems.
You can find out how to dispose of the used product from your local authority.

Observe the labelling of the packaging materials when separating waste; these are marked with abbreviations (a) and numbers (b) with the following meaning: 1-7: Plastics/20-22: Paper and cardboard/80-98: Composite materials.

Status of the information: 02 / 2025

Art. No.: 94811e, 94812e

dobar e-Commerce GmbH
Fabrikstr. 3, D - 48599 Gronau
Tel.: +49 (0)25 62/81 46 - 08
service@dobar-e.com

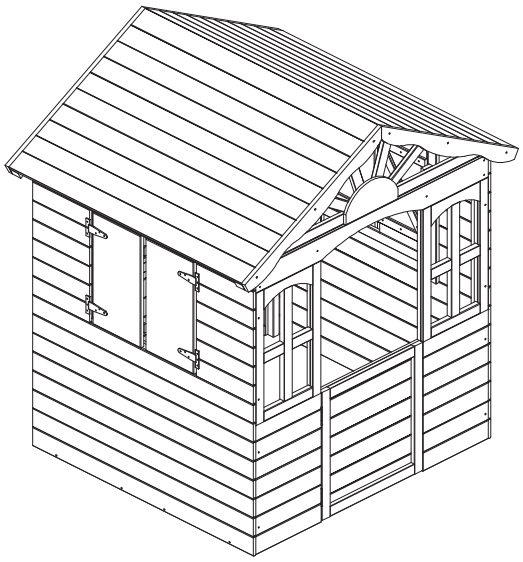

1	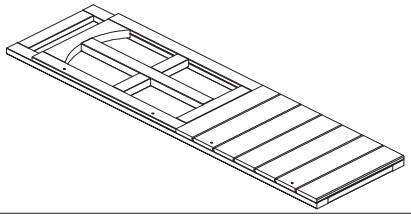	1PC
2	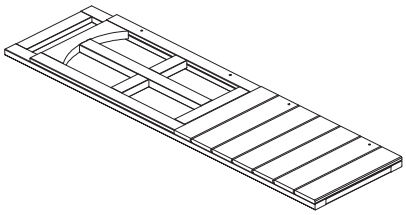	1PC
3	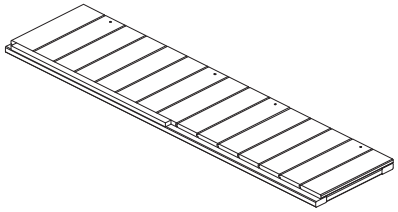	1PC
4	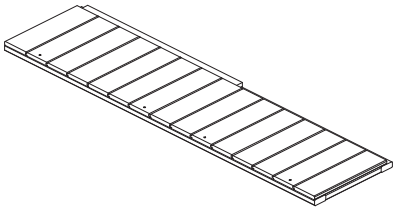	1PC
5	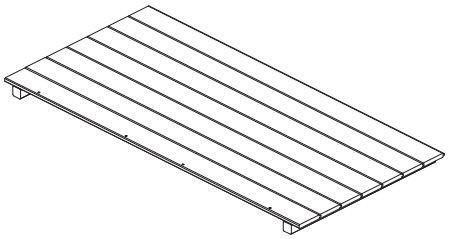	2PCS
6	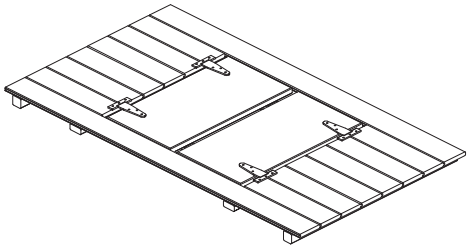	2PCS

7	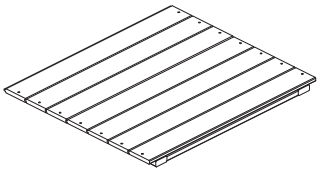	1PC
8	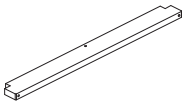	1PC
9	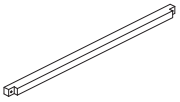	1PC
10	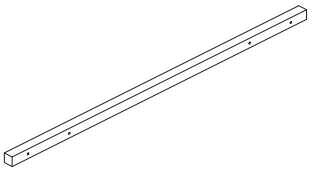	1PC
11	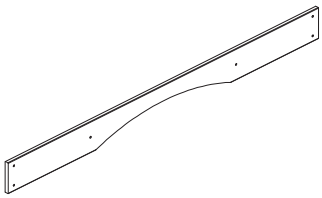	1PC
12	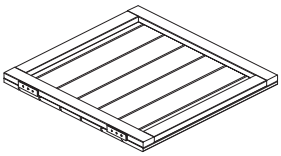	1PC
13	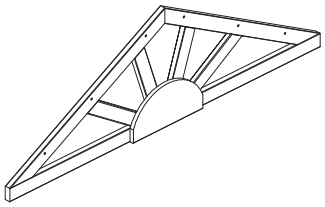	2PCS
14		8PCS
15	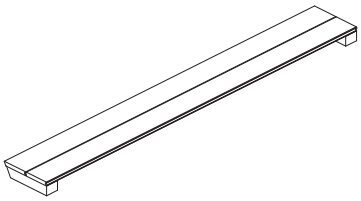	2PCS
16	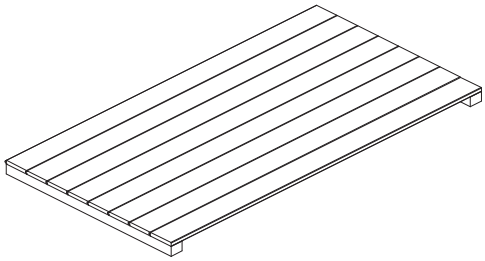	2PCS
17	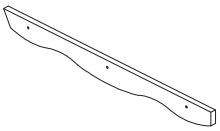	4PCS

A	M3. 5*45	22PCS+2	C	M3*25	16PCS+2
B	M3. 5*35	25PCS+2	D	M3*20	26PCS+2

1 A=8PCS

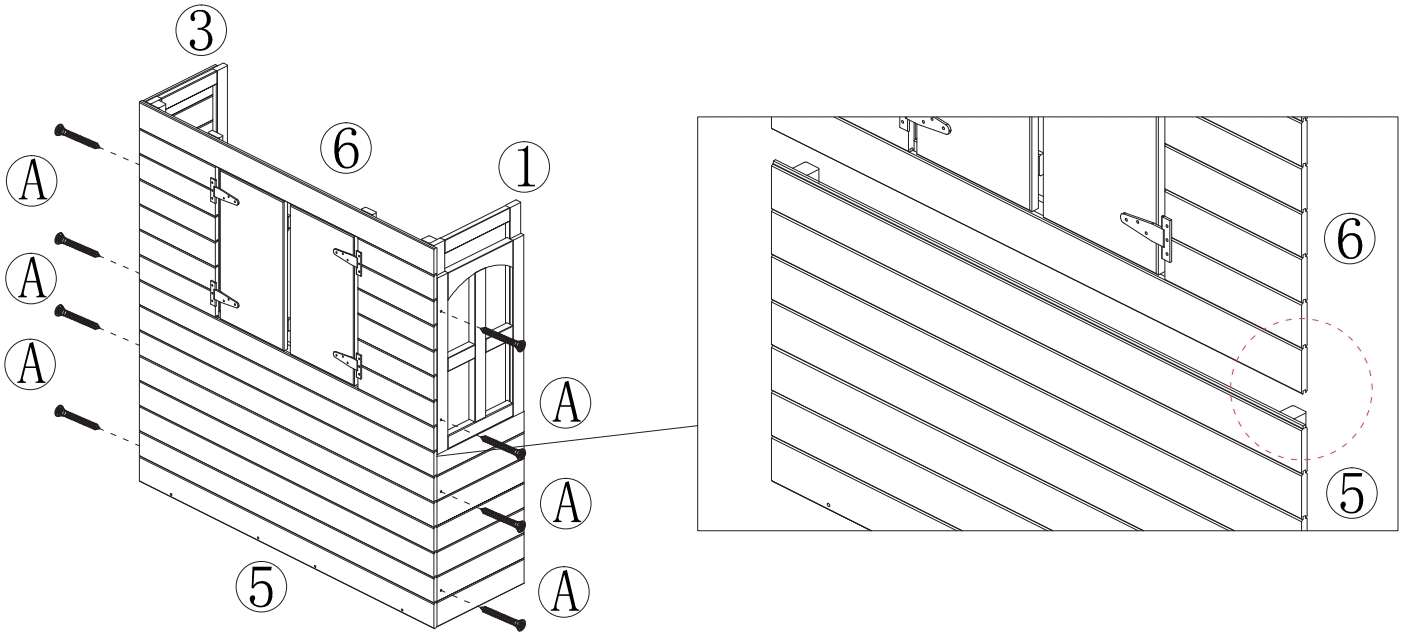

2 A=8PCS

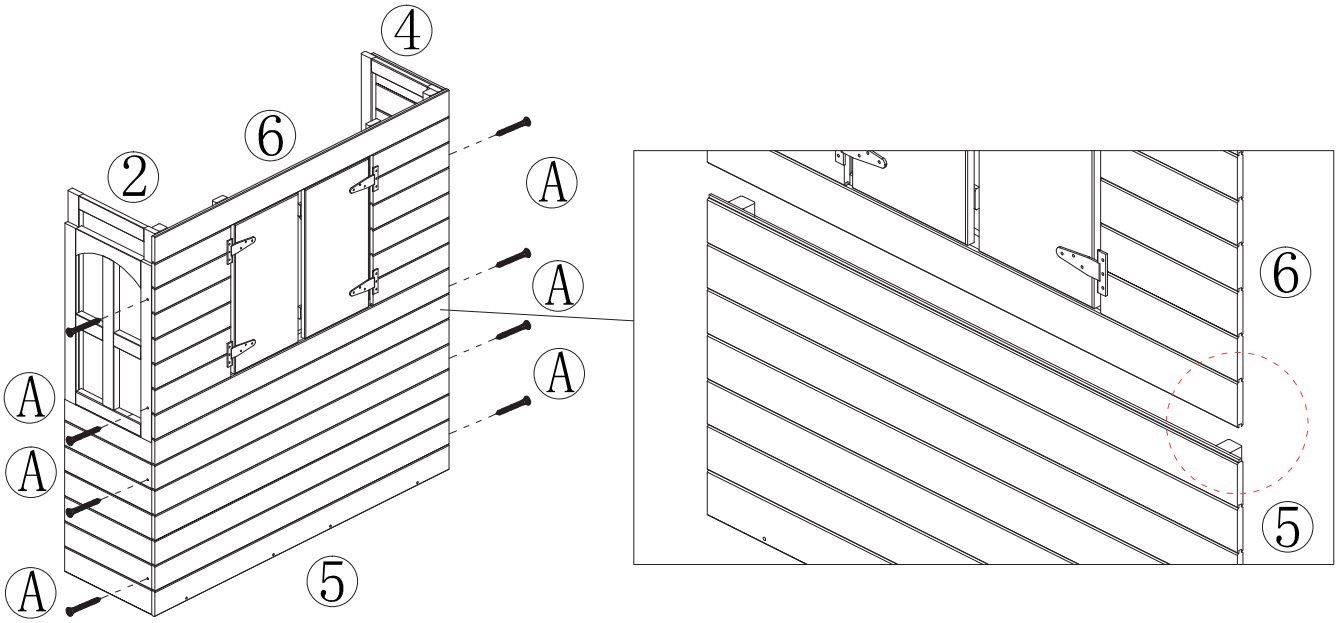

3 D=16PCS

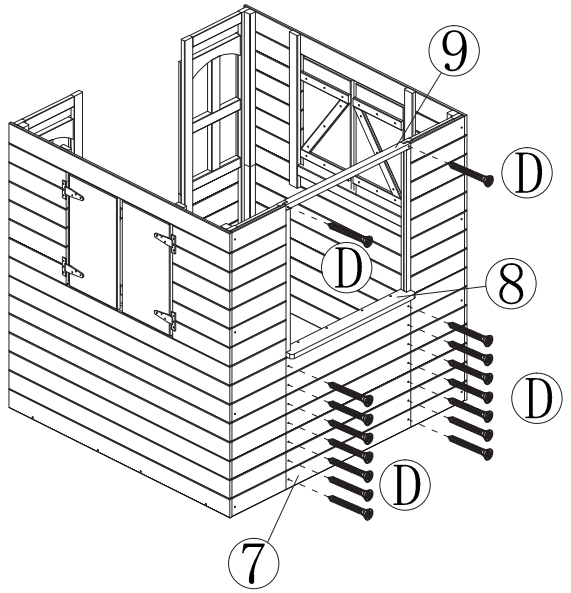

4 A=2PCS B=1PC

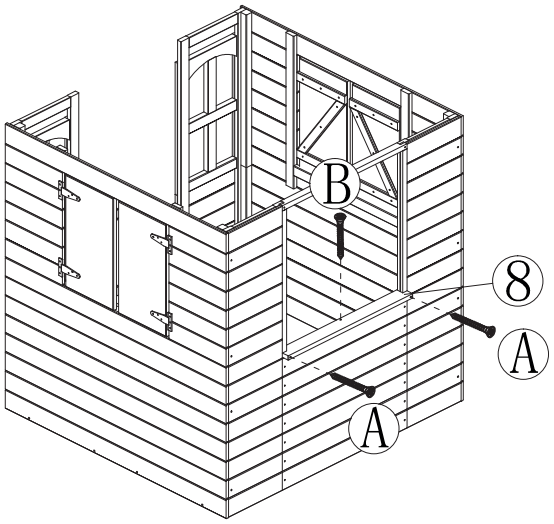

5 A=4PCS D=6PCS

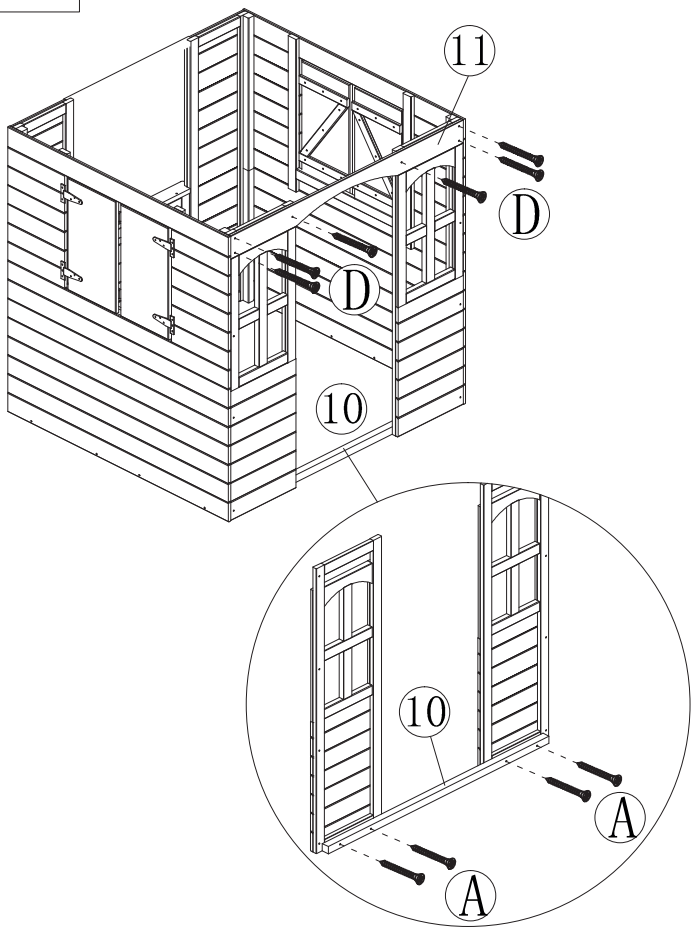

6 D=4PCS

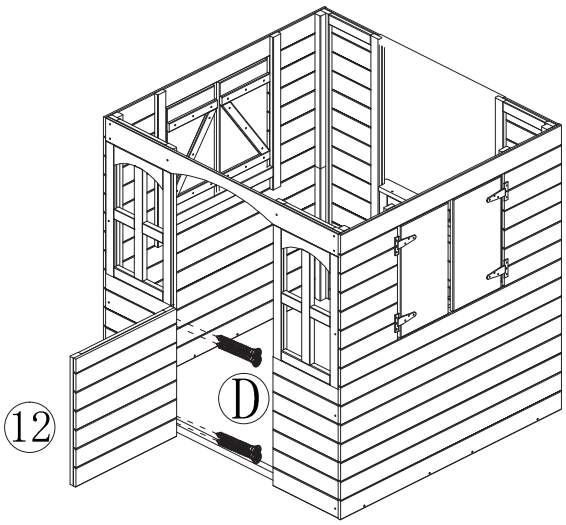

7 C=8PCS

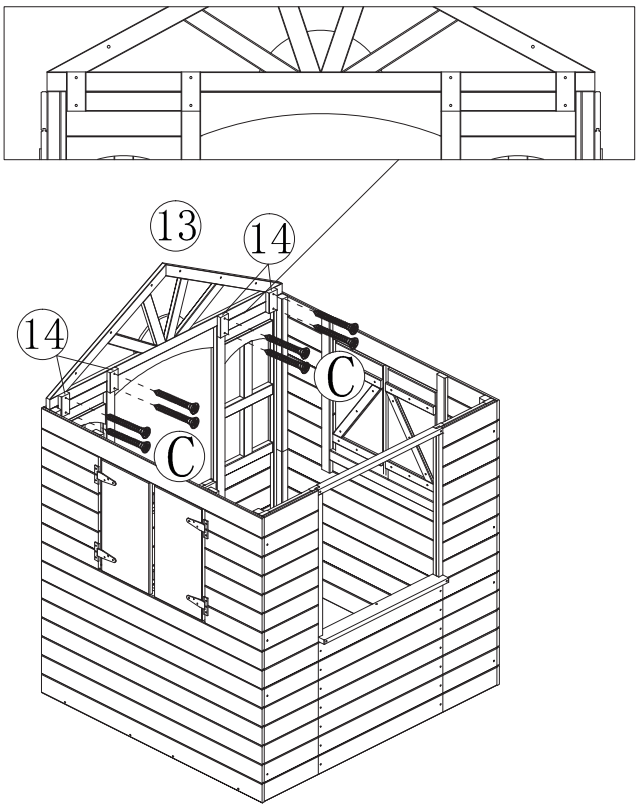

8 C=8PCS

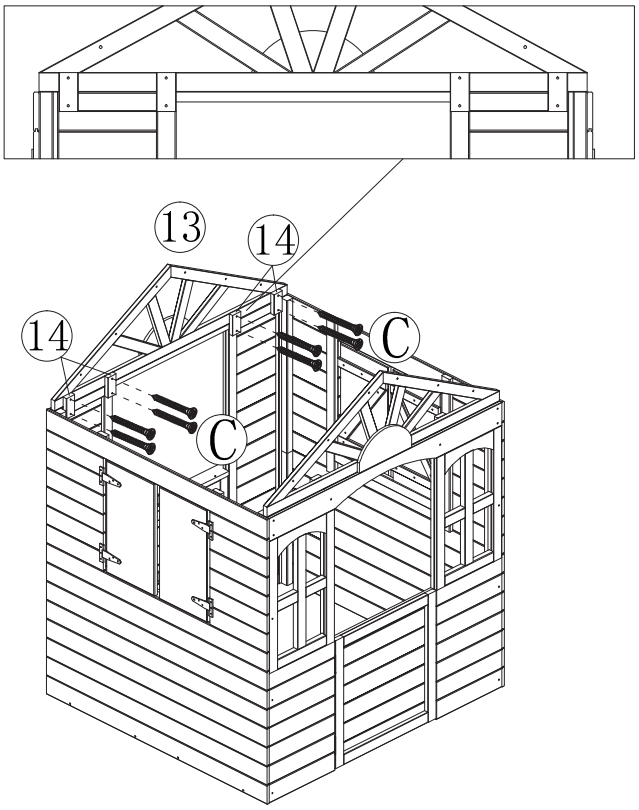

9 B=12PCS

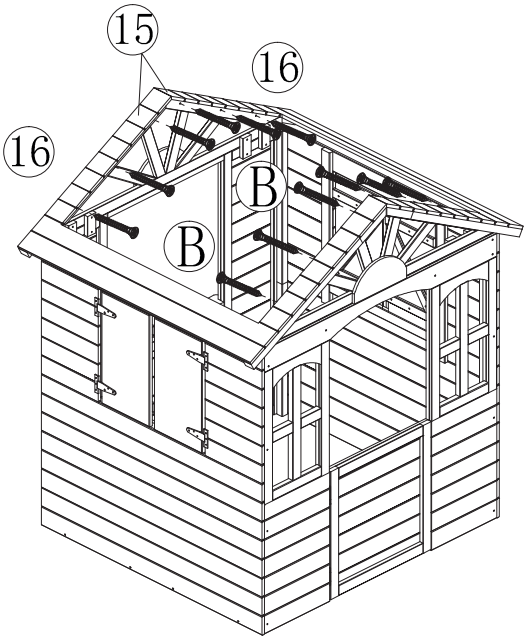
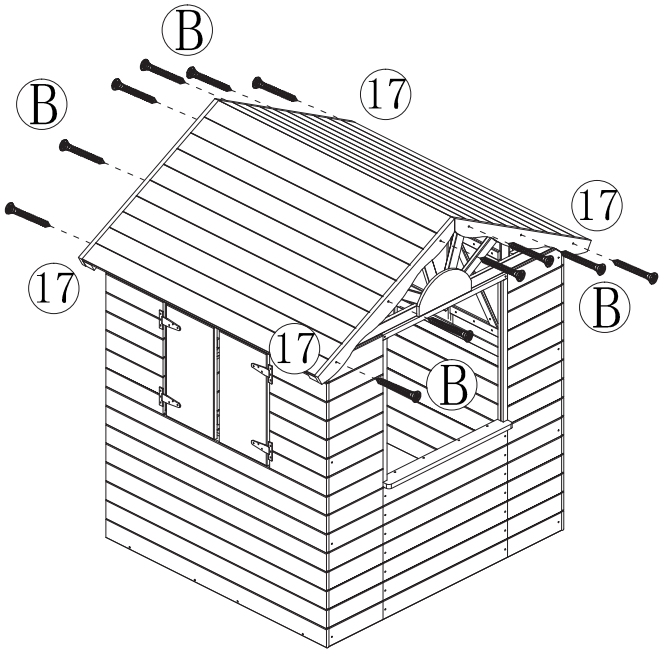
10 B=12PCS