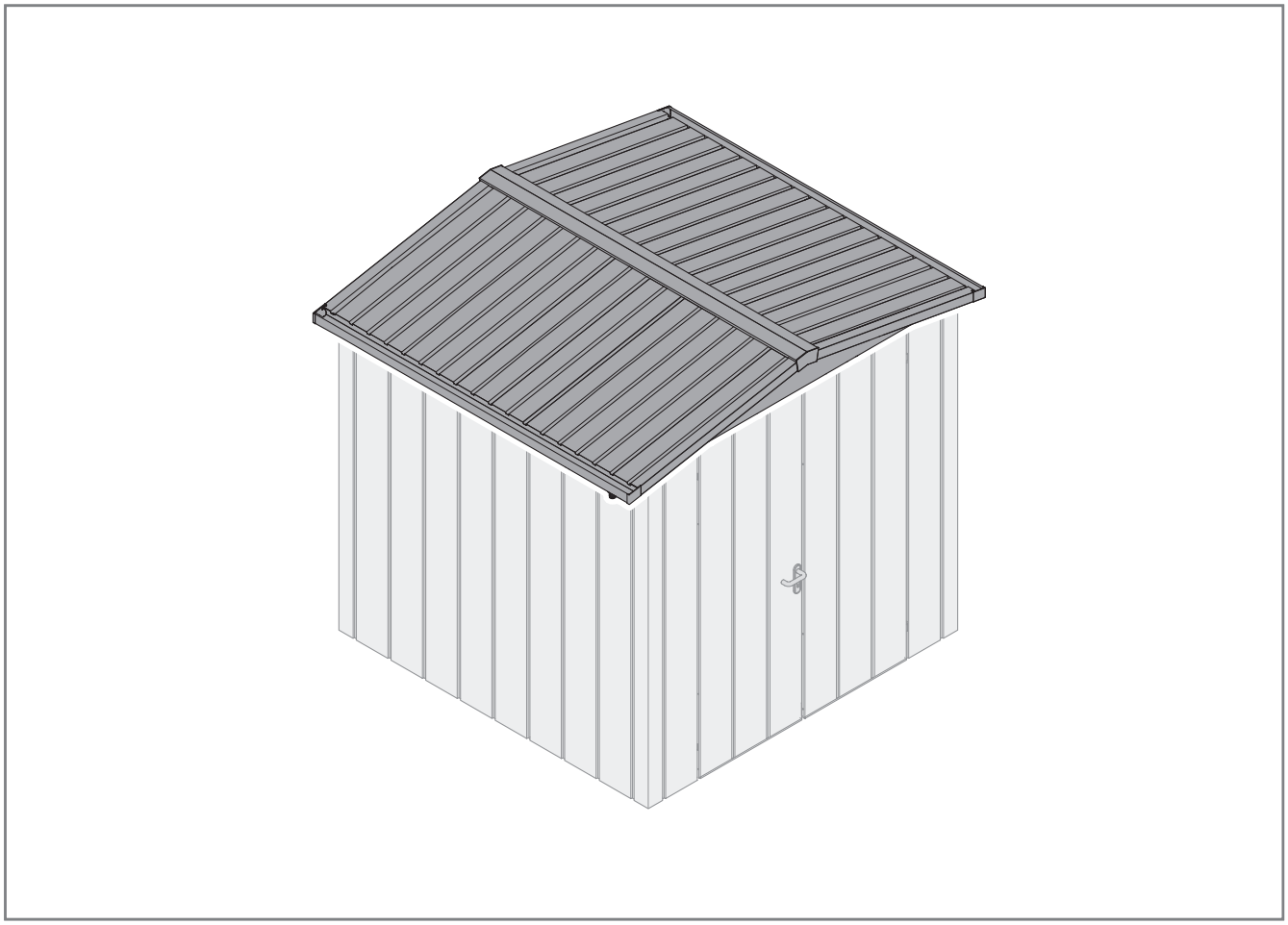

DE **Montage- und Gebrauchsanleitung**
Gerätehaus Satteldach

EN **Instructions for fitting and use**
Tool shed gable roof

FR **Instructions de montage et d’utilisation**
Abri de jardin à toit en pente

ES **Instrucciones de montaje y de uso**
Cobertizo con techo a dos aguas

RU **Руководство по монтажу и эксплуатации**
Домик для садового инвентаря с двухскатной крышей

4800234 B0/51-2024/DX

+ NL PT HU SL SV DA TR ET HR EL BG IT PL CS NO FI SK LT LV SR RO UK

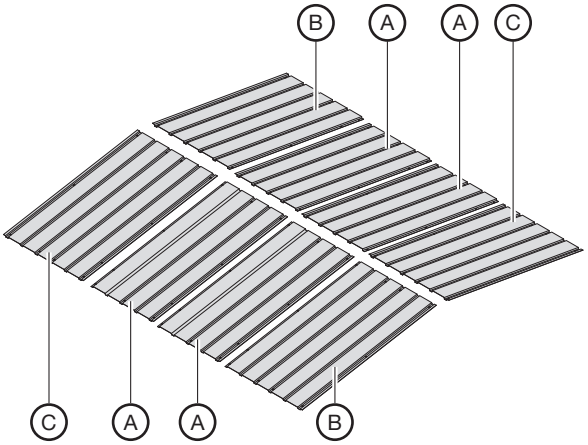

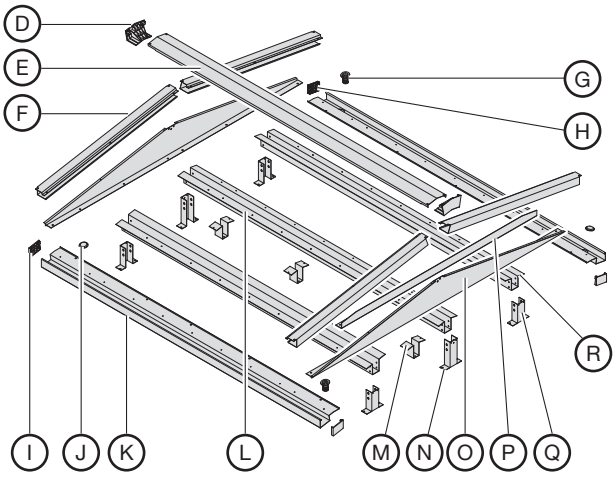

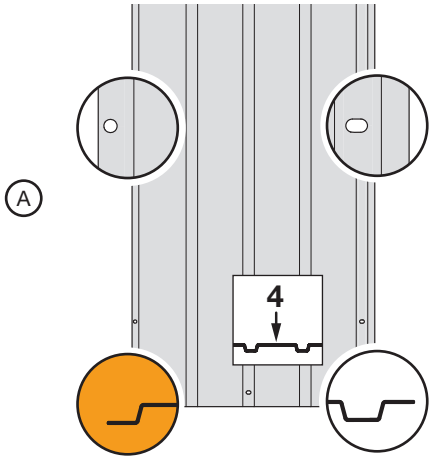

Juno / Euroline	A
1	-
2	2x
3	-
4	2x
5	4x
6	6x
7	8x

Juno / Euroline	A
8	2x
9	4x
10	6x
11	8x
12	4x
13	6x
14	8x

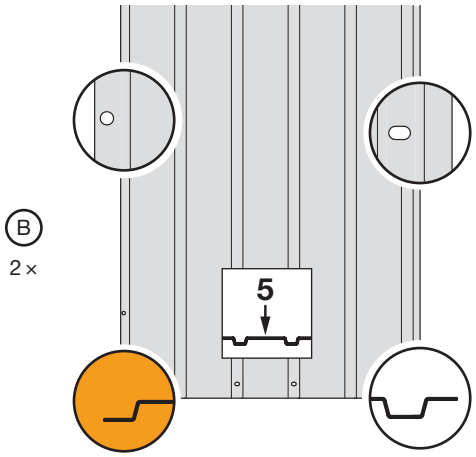

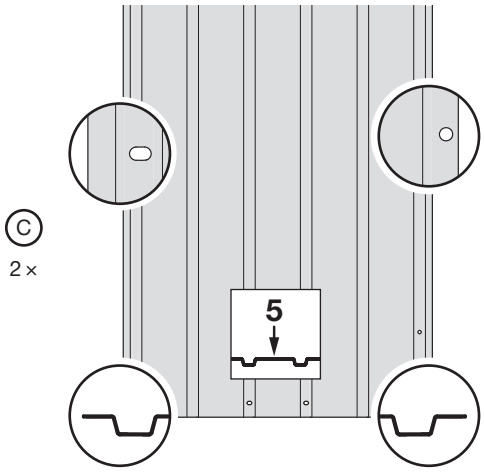

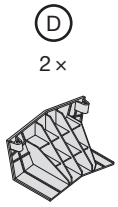

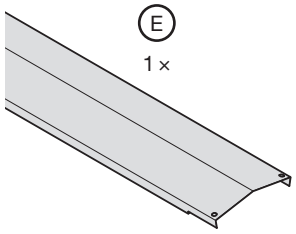

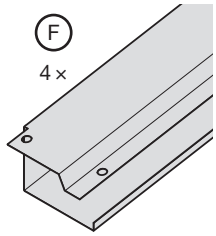

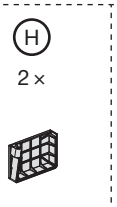

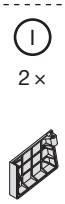

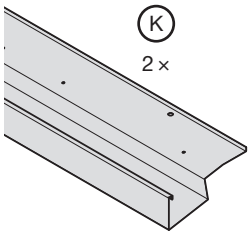

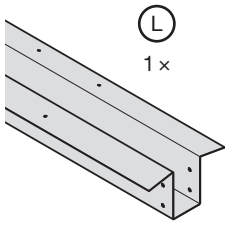

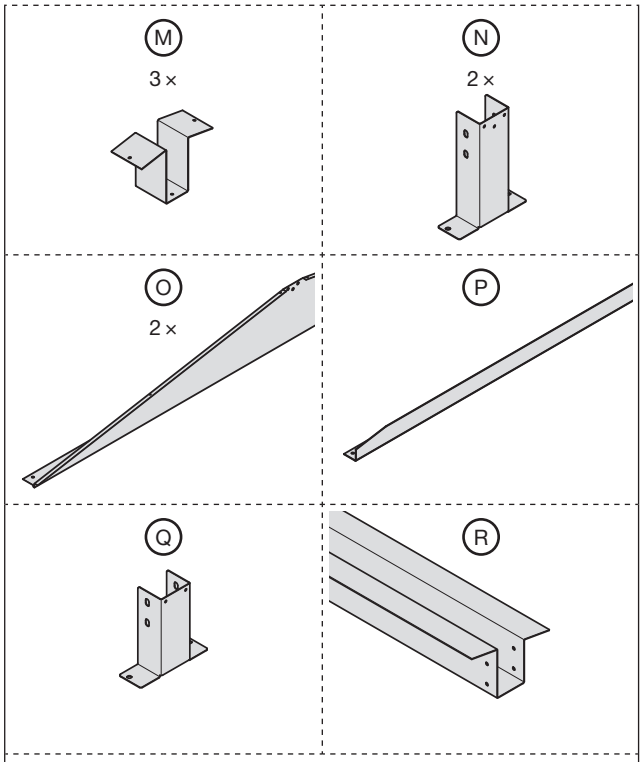

Juno / Euroline	P	Q	R
1	-	-	-
2	-	-	-
3	1x	-	-
4	1x	-	-
5	1x	-	-
6	1x	4x	2x
7	1x	4x	2x

Juno / Euroline	P	Q	R
8	1x	4x	2x
9	1x	4x	2x
10	1x	4x	2x
11	1x	4x	2x
12	1x	4x	2x
13	1x	4x	2x
14	1x	4x	2x

Juno / Euroline	S2	S5	S6	S7	N2	W3
	4,8 x 13	M5x12	4,8 x 16	5 x 10	M5	5,5x14
1	80x	12x	8x	30x	12x	30x
2	80x	12x	8x	30x	12x	30x
3	80x	12x	8x	30x	12x	30x
4	80x	12x	8x	30x	12x	30x
5	80x	12x	8x	30x	12x	30x
6	125x	30x	24x	38x	30x	76x
7	125x	30x	24x	38x	30x	76x
8	125x	30x	24x	38x	30x	76x
9	125x	30x	24x	38x	30x	76x
10	125x	30x	24x	38x	30x	76x
11	125x	30x	24x	38x	30x	76x
12	125x	30x	24x	38x	30x	76x
13	125x	30x	24x	38x	30x	76x
14	125x	30x	24x	38x	30x	76x

4800062

D2

100 ×

4x8

4-19

4800062

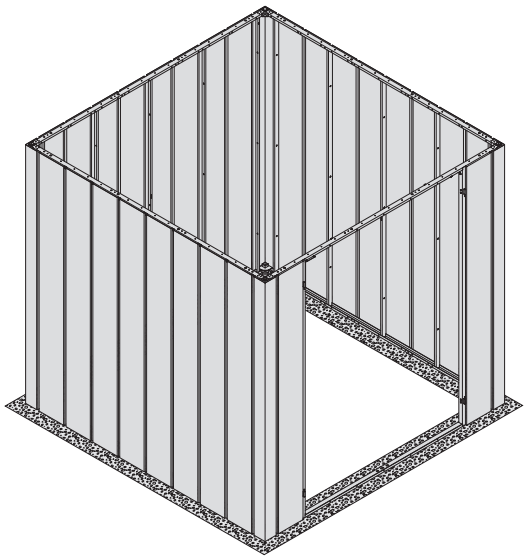

20

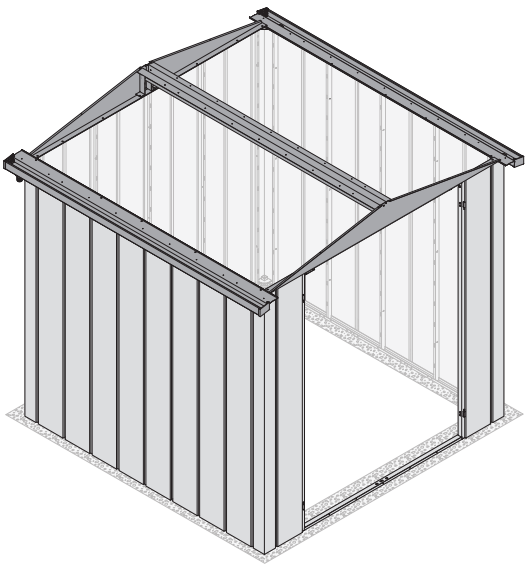

20.1

G 2x
H 2x
I 2x
J 2x
K 2x

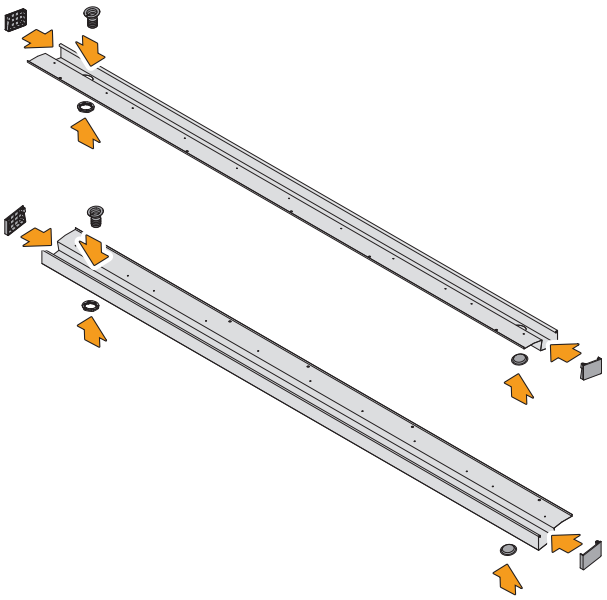

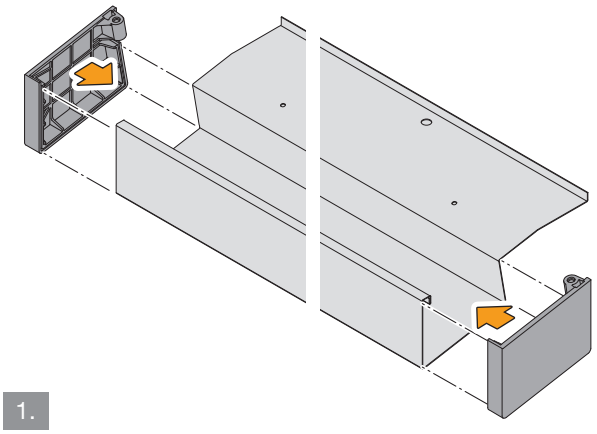

1.

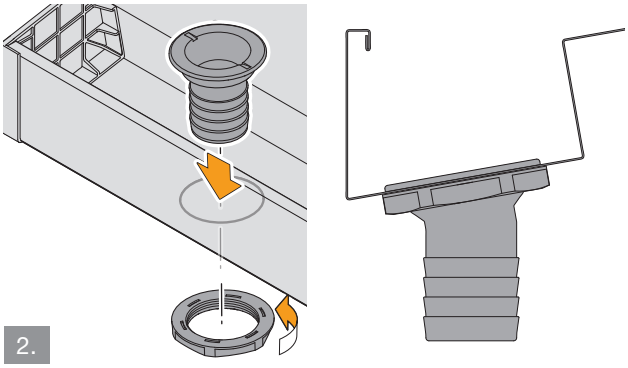

2.

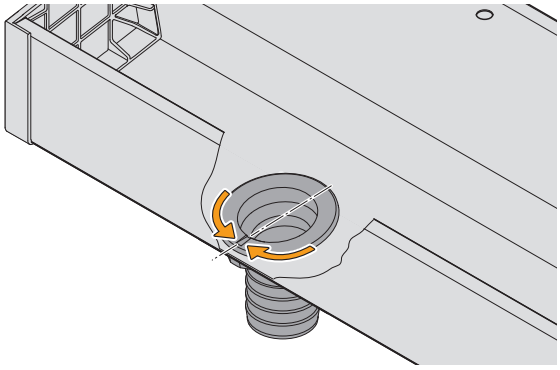

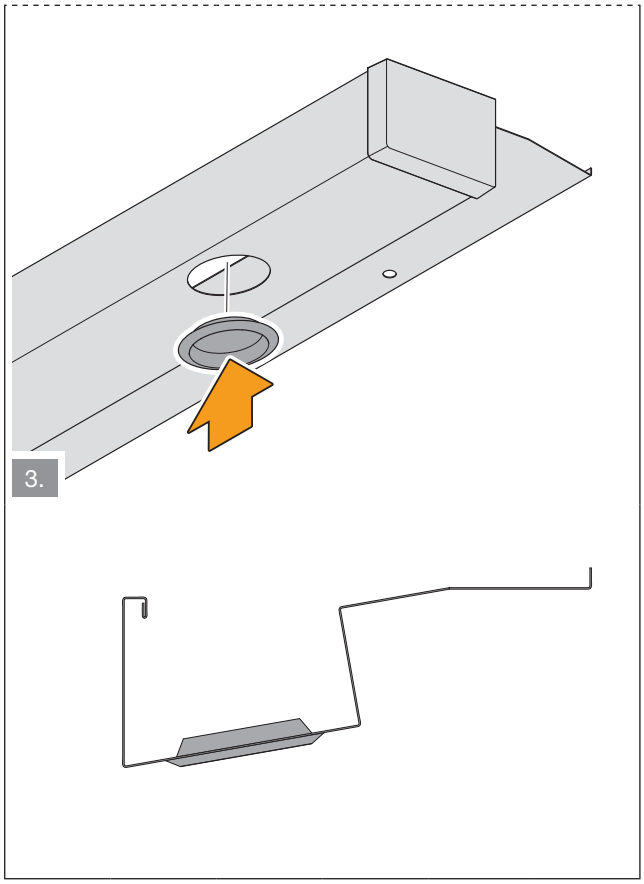
3.

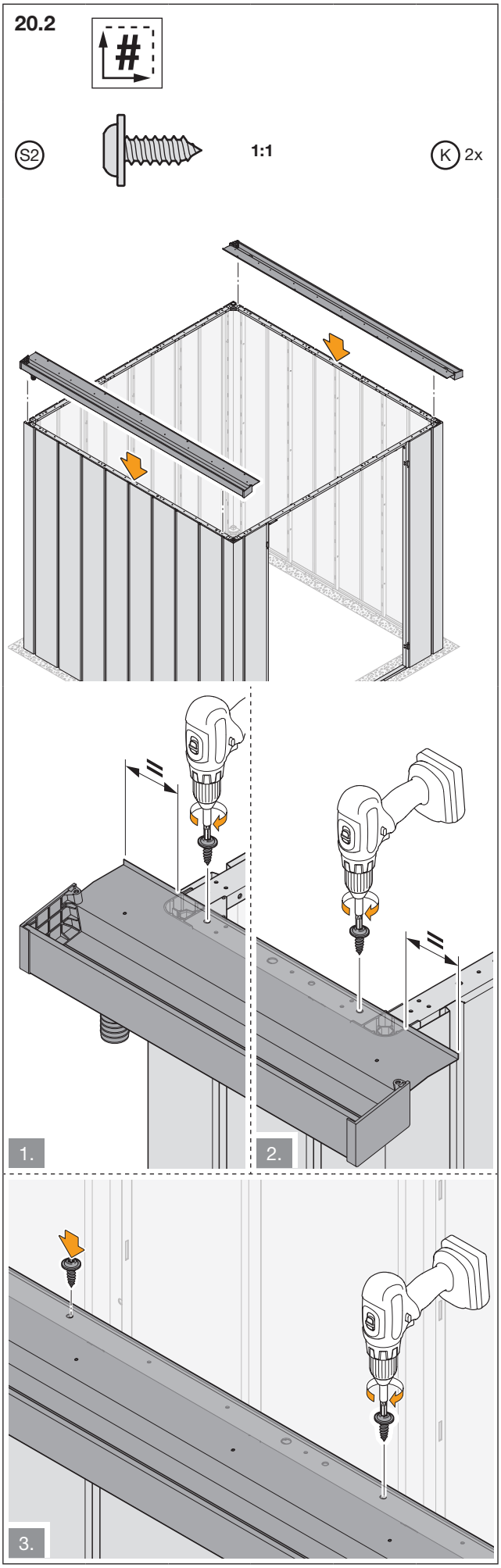
20.2
S2
1:1
K 2x
1.
2.
3.

20.3

Juno / Euroline						
1	2	-	-	-	-	-
-	-	-	-	-	-	-

S2 1:1

N 2x
O 2x

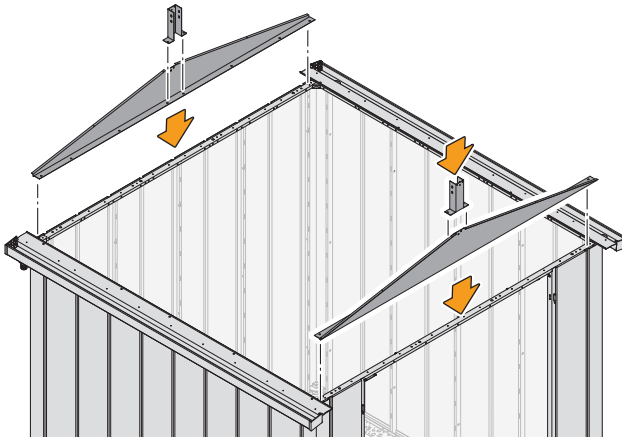

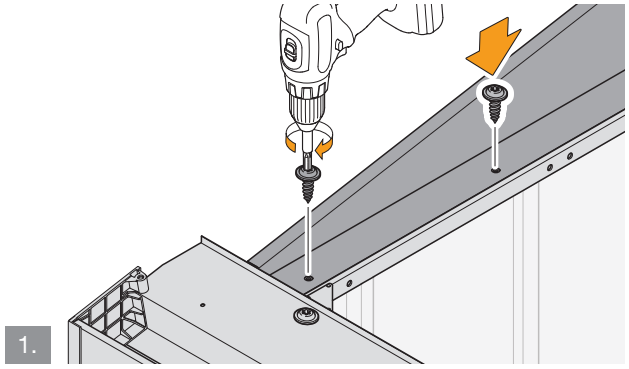

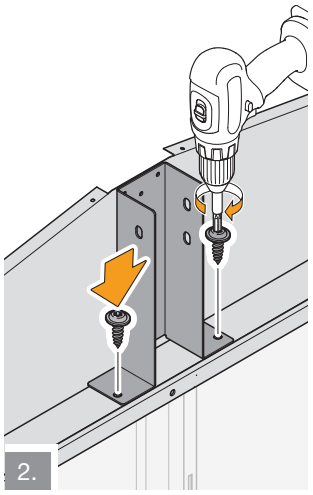

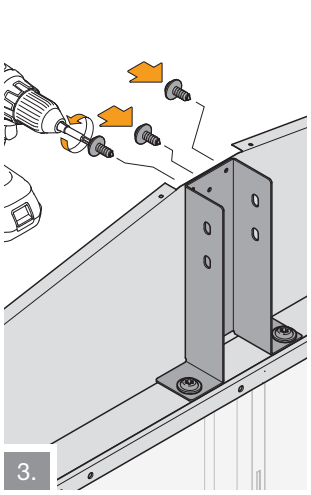

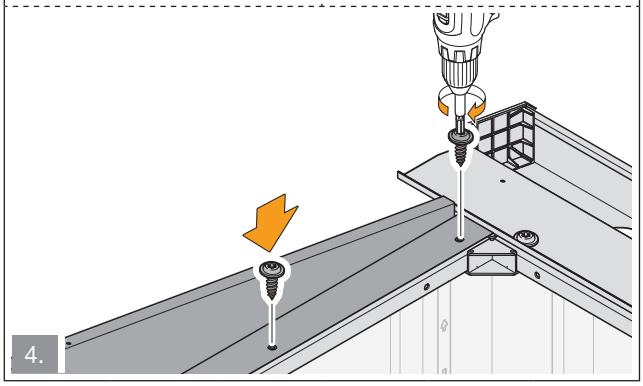

20.4

Juno / Euroline						
-	-	3	4	5	-	-
-	-	-	-	-	-	-

S2 1:1

N 2x
O 2x
P 1x

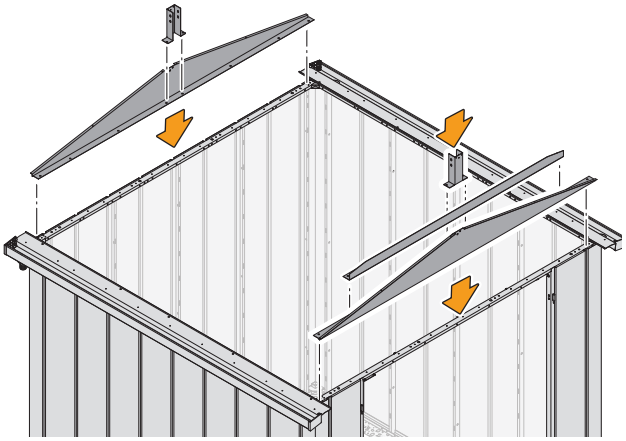

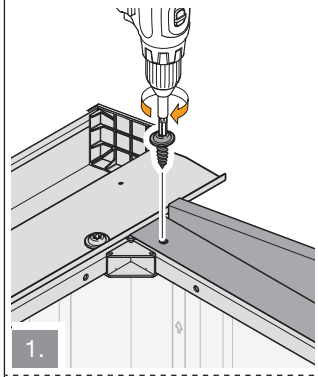

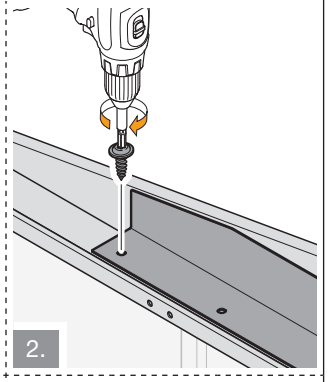

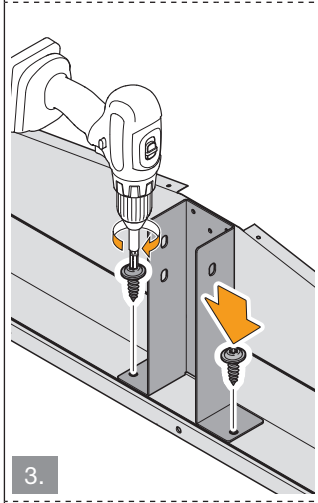

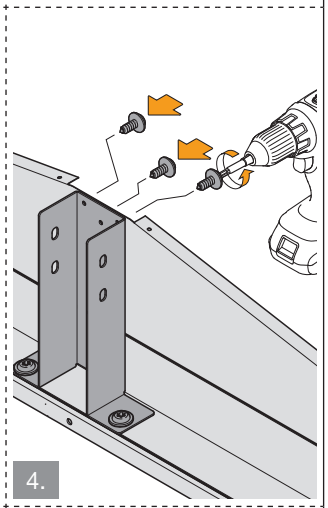

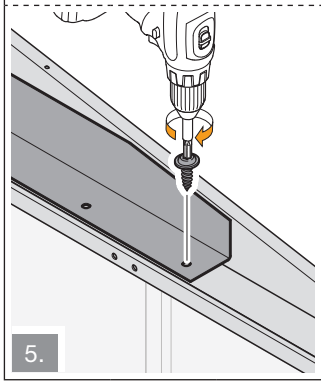

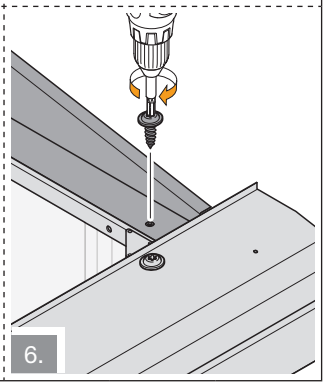

20.5

Juno / Euroline						
1	2	3	4	5	-	-
-	-	-	-	-	-	-

S6 8x

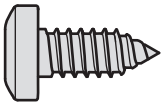

1:1

L 1x

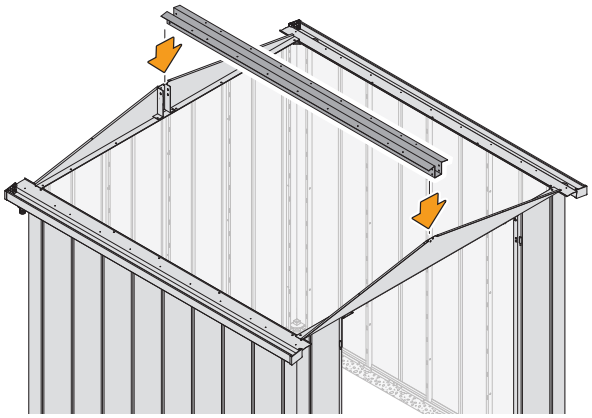

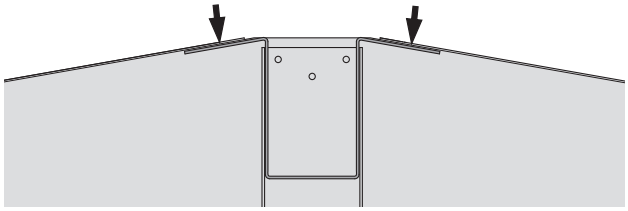

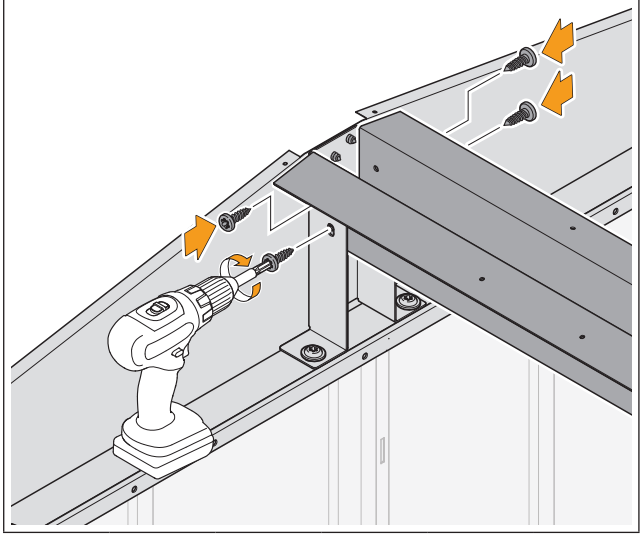

20.6

Juno / Euroline						
-	-	-	-	-	6	7
8	9	10	11	12	13	14

S2

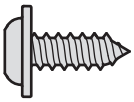

1:1

N 2x
O 2x
P 1x
Q 4x

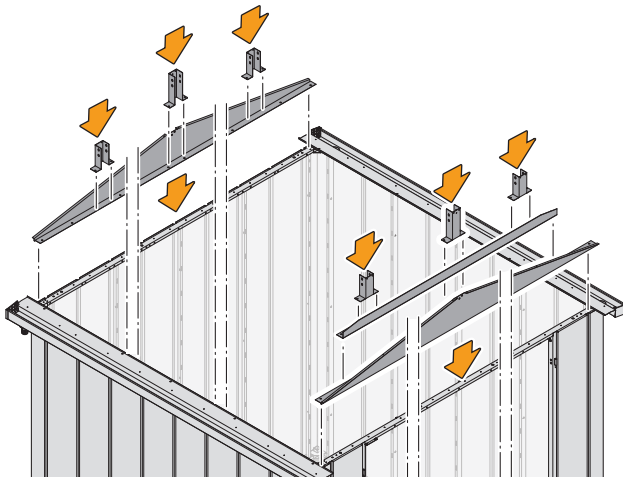

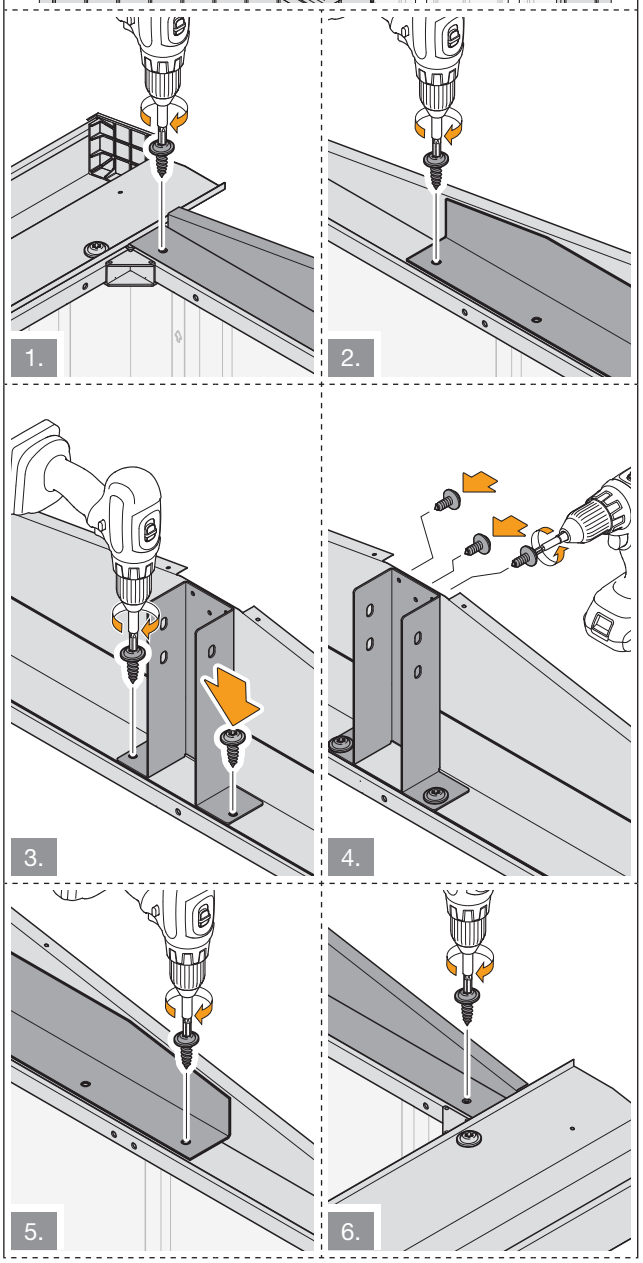

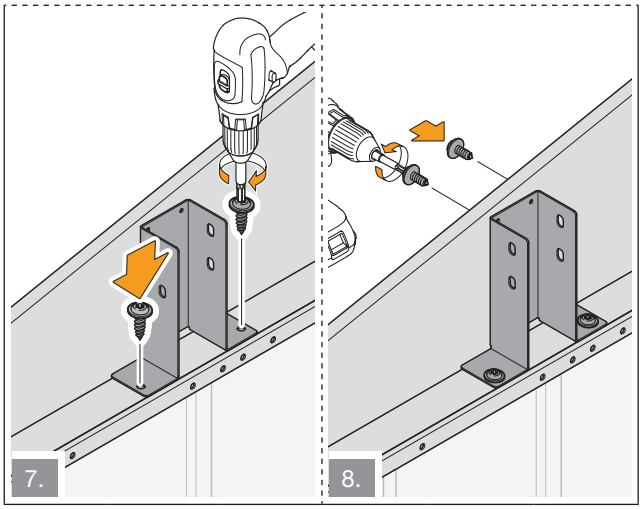

20.7

Juno / Euroline						
-	-	-	-	-	6	7
8	9	10	11	12	13	14

S6 8x

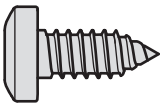

1:1

L 1x

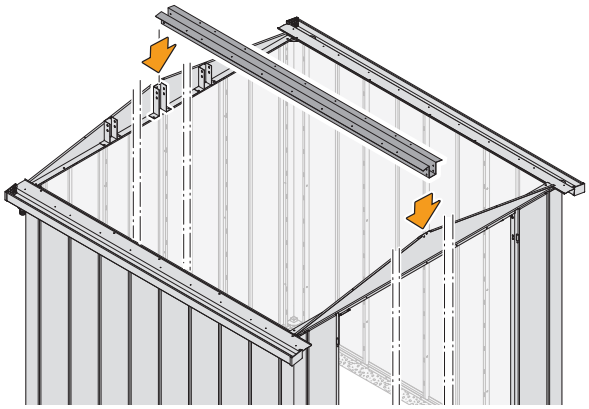

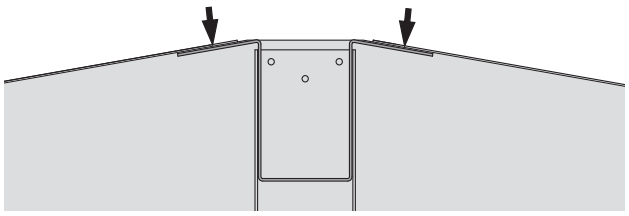

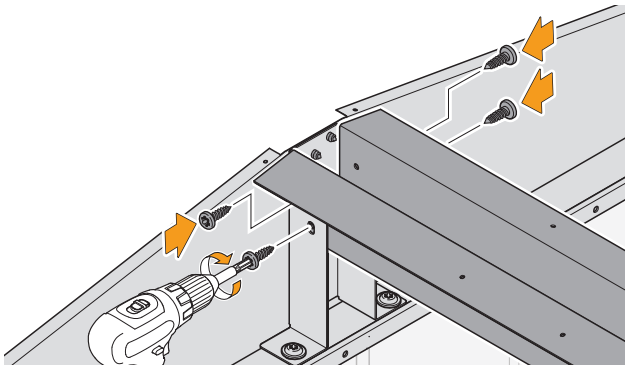

20.8

Juno / Euroline						
-	-	-	-	-	6	7
8	9	10	11	12	13	14

S6 16x

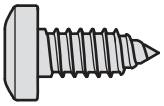

1:1

R 2x

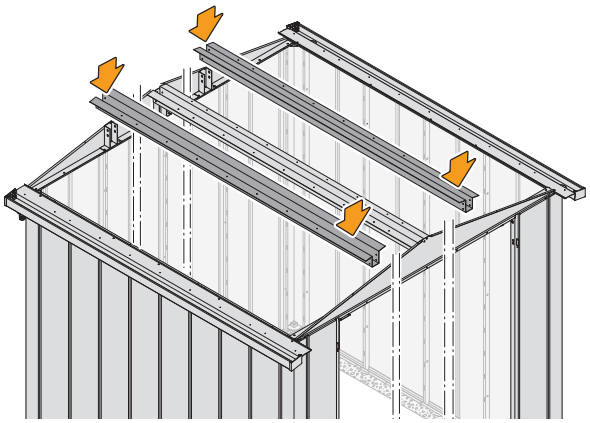

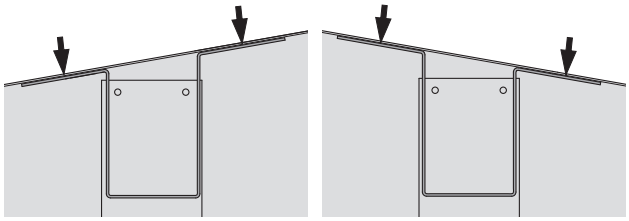

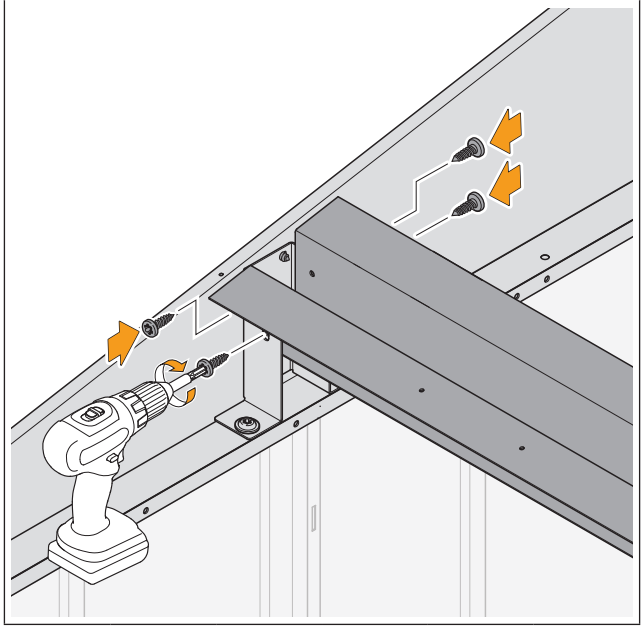

21

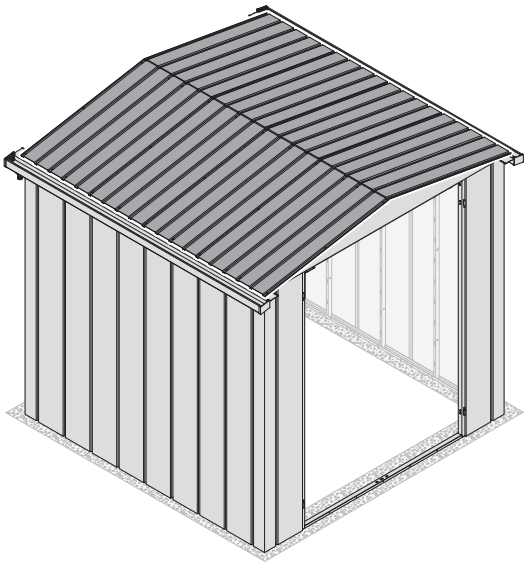

21.1

S7 2x

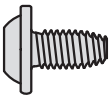

1:1

S2 2x

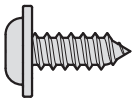

1:1

W3 2x

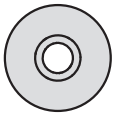

1:1

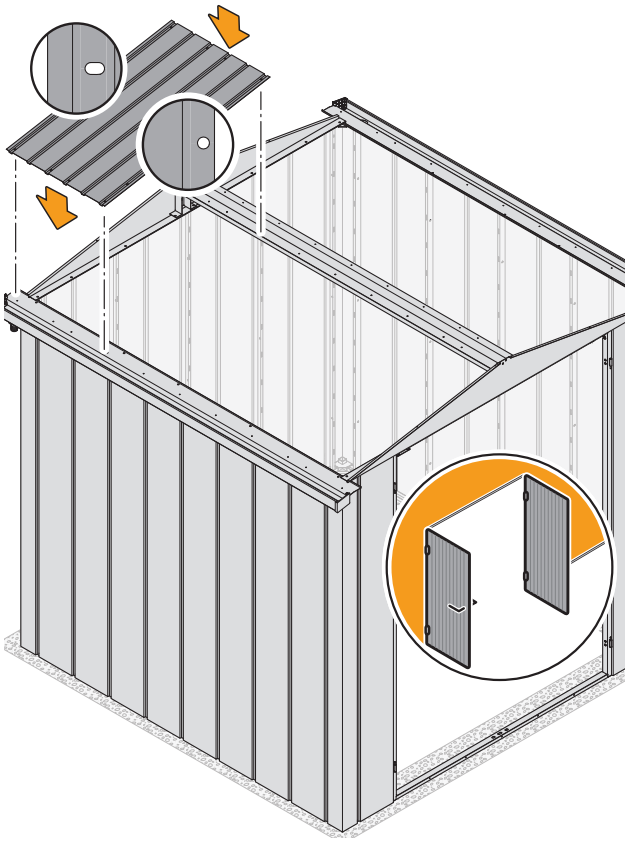

C

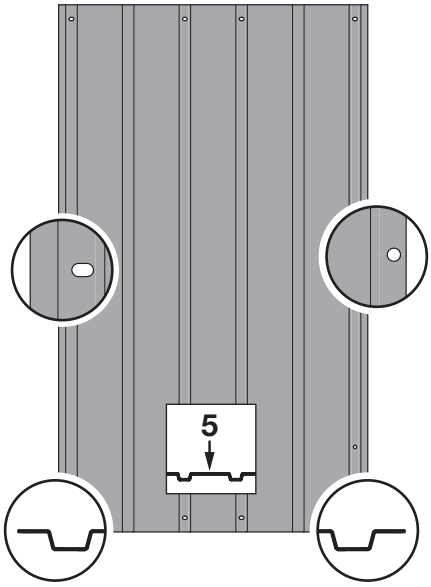

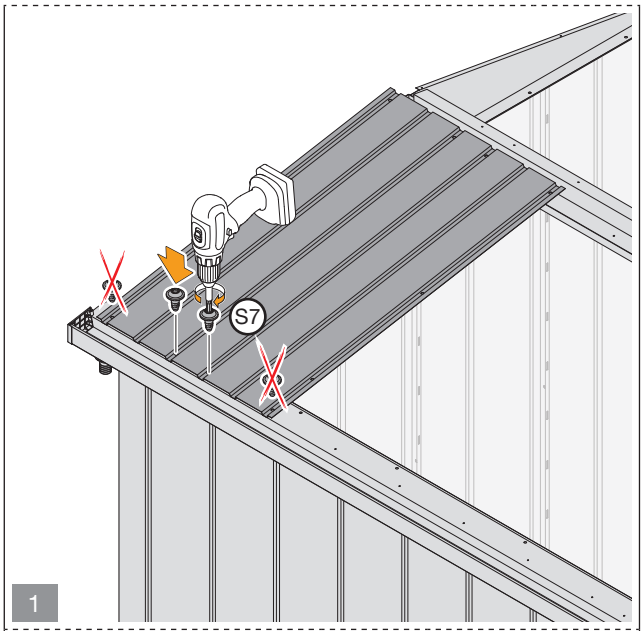
S7
1

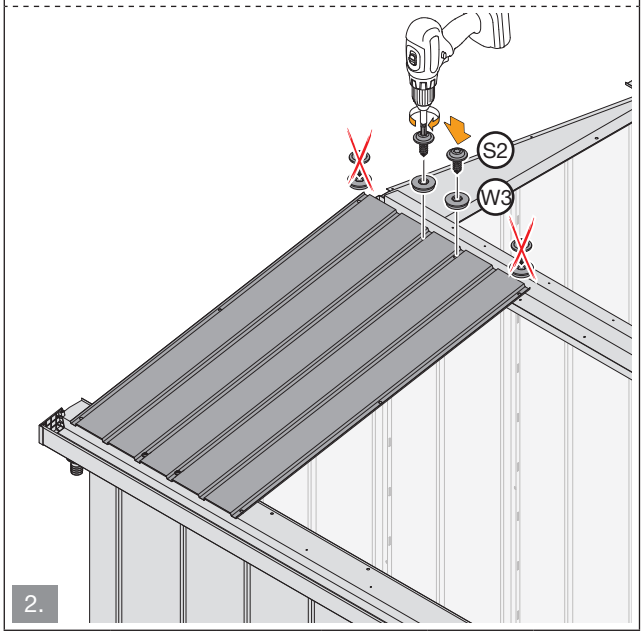
S2
W3
2.

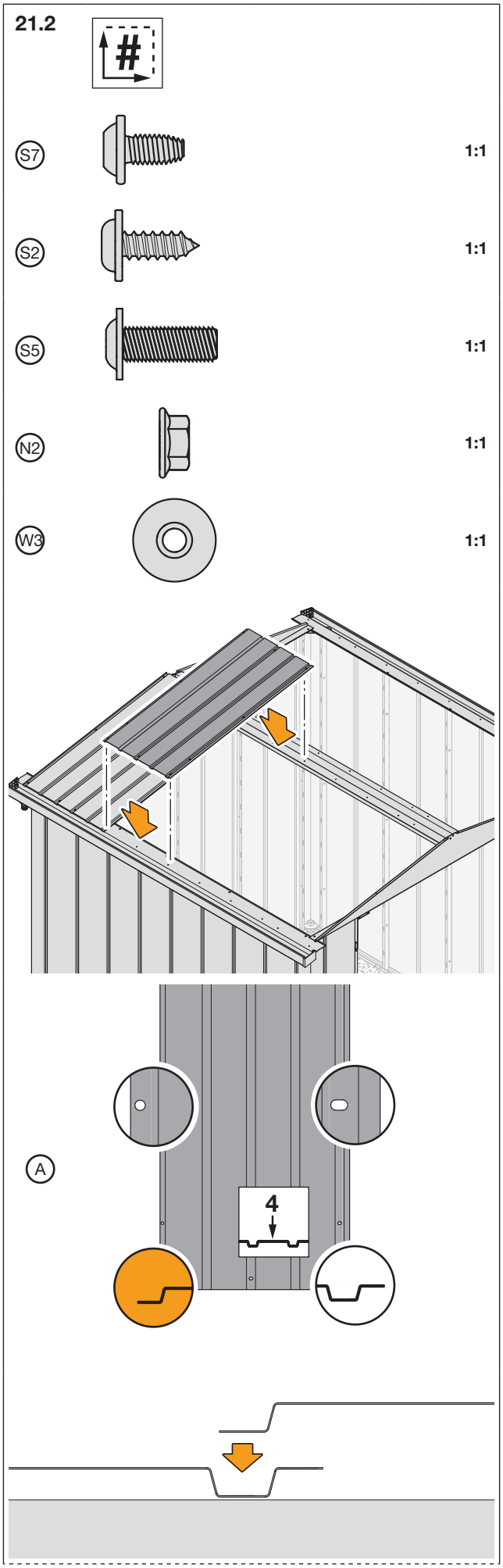
21.2
#
S7
1:1
S2
1:1
S5
1:1
N2
1:1
W3
1:1
A
4

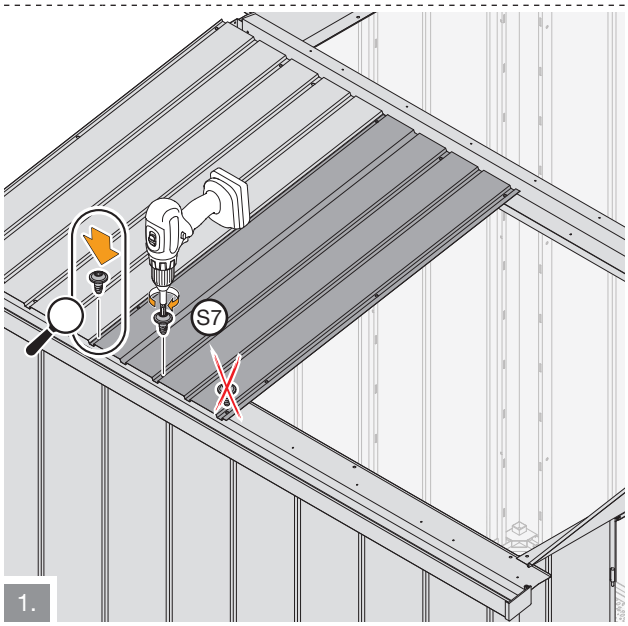

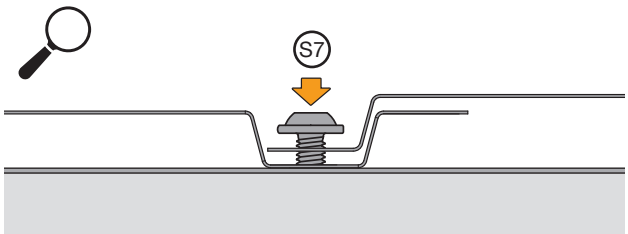

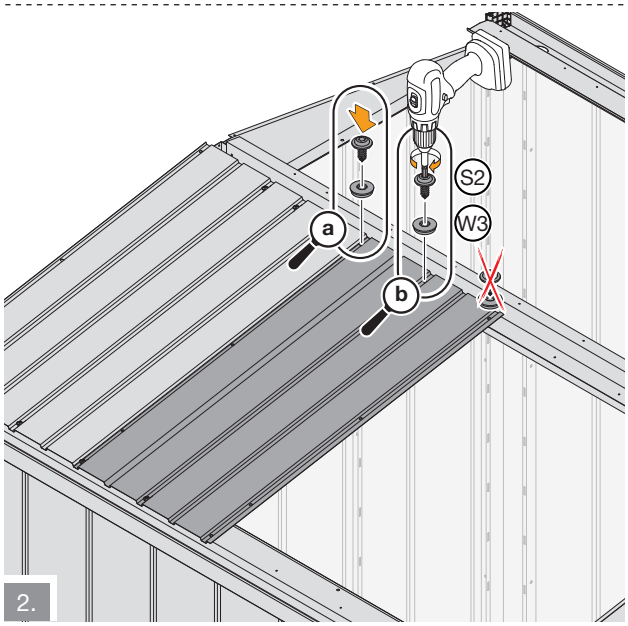

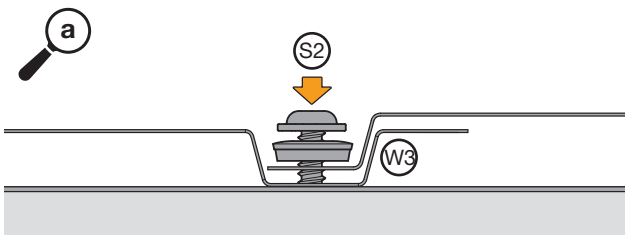

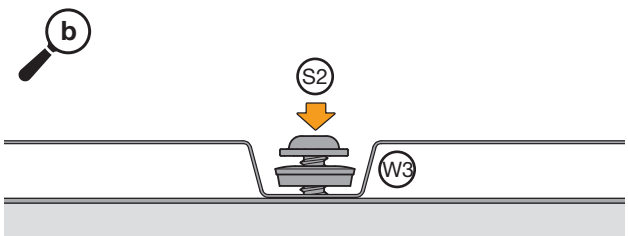

Juno / Euroline						
1	2	3	4	5	-	-
-	-	-	-	-	-	-

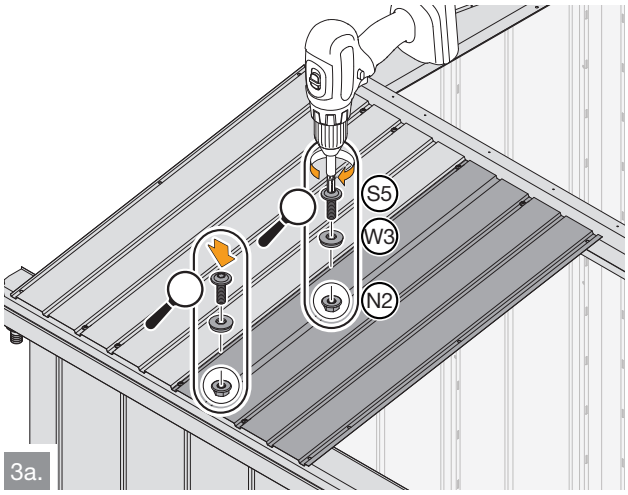

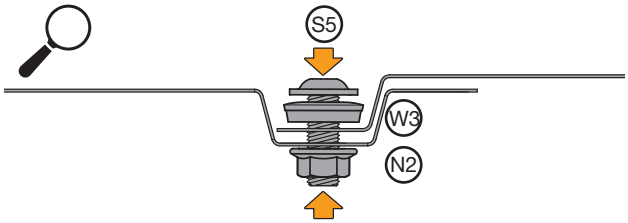

Juno / Euroline						
-	-	-	-	-	6	7
-	-	-	-	-	-	-

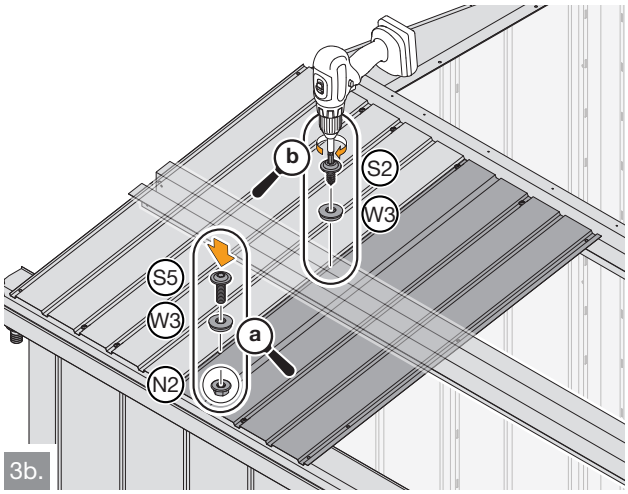

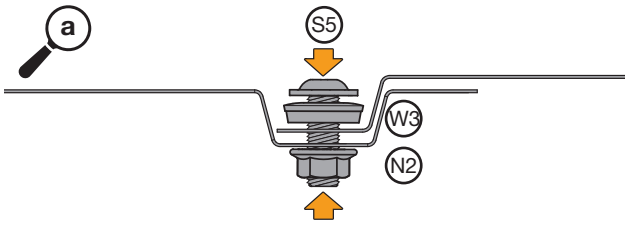

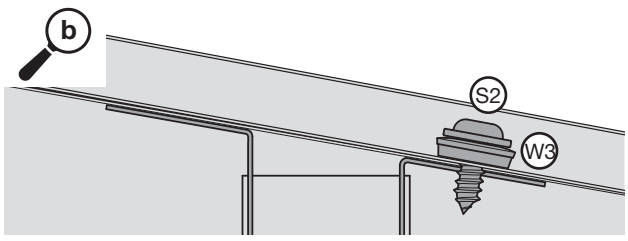

Juno / Euroline						
-	-	-	-	-	-	-
8	9	10	11	12	13	14

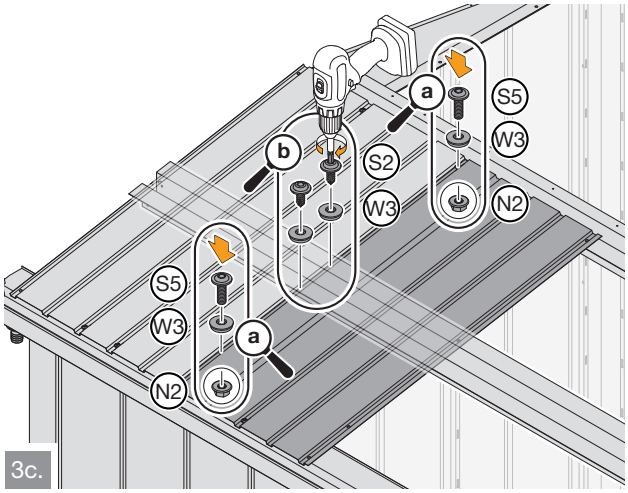

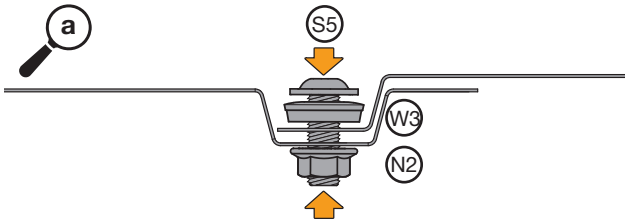

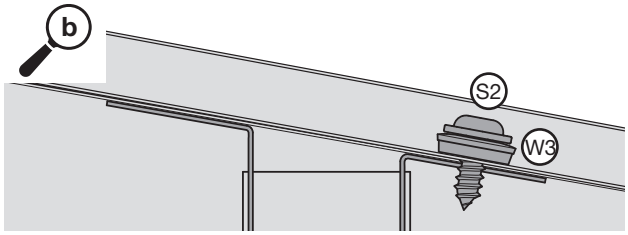

21.3

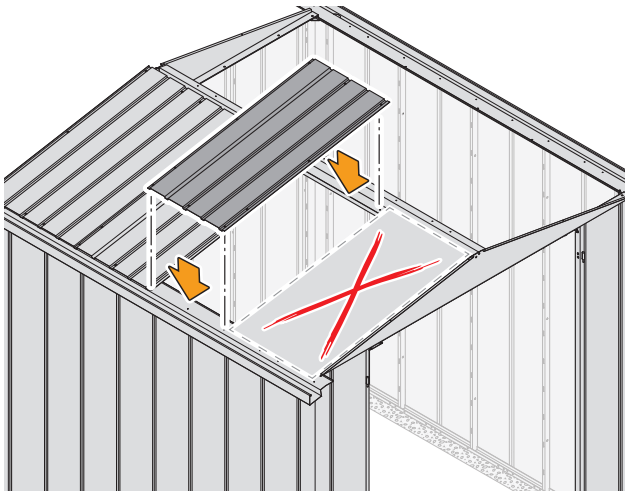

21.2

21.4

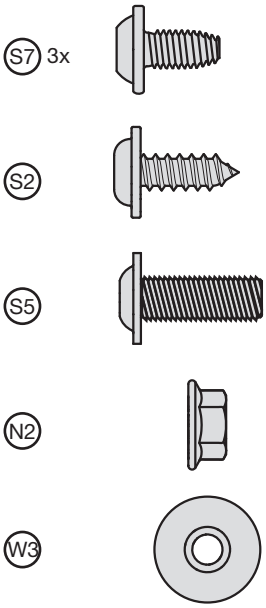

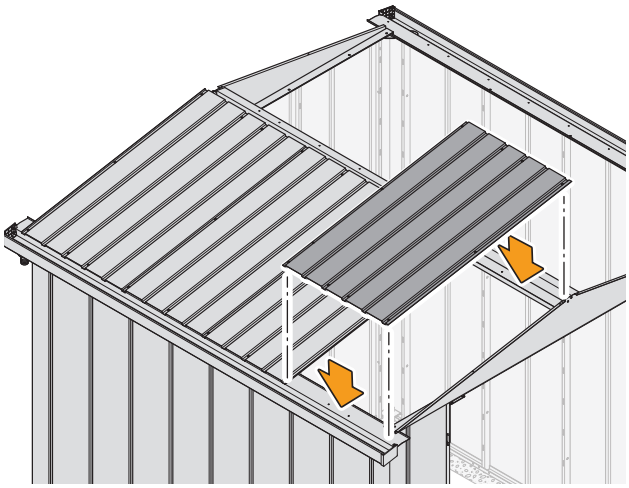

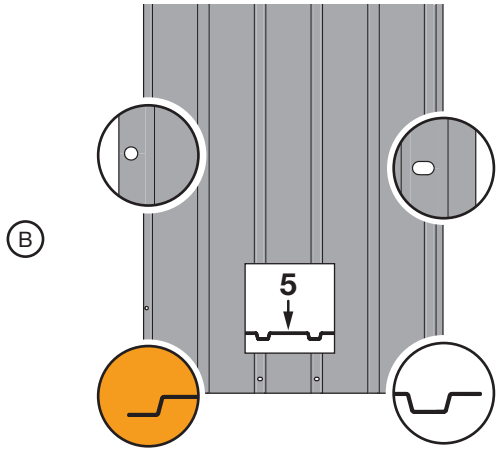

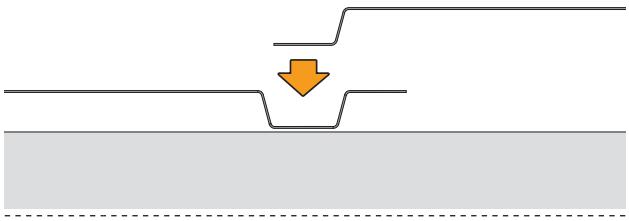

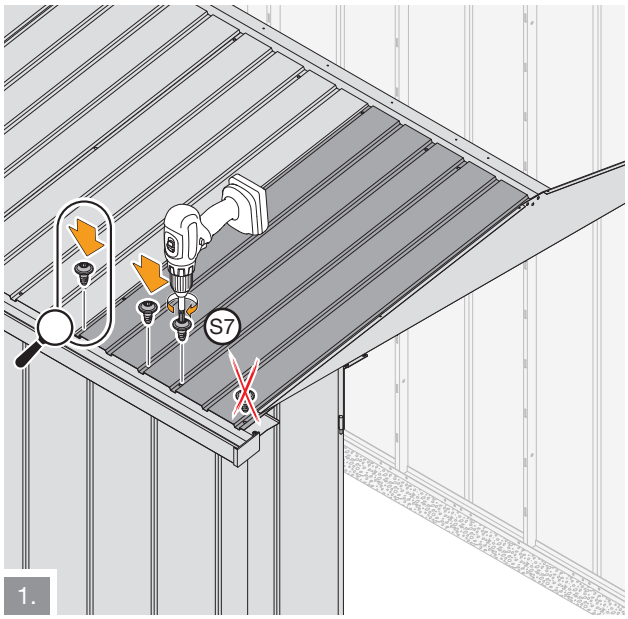

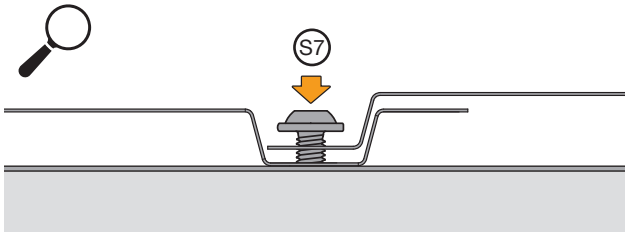

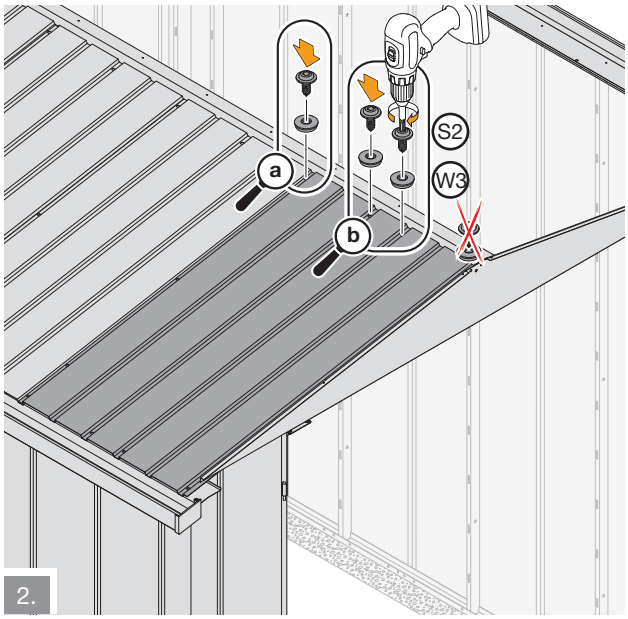

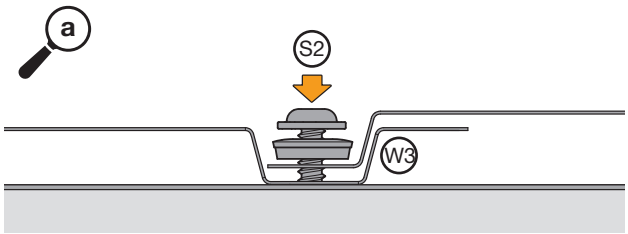

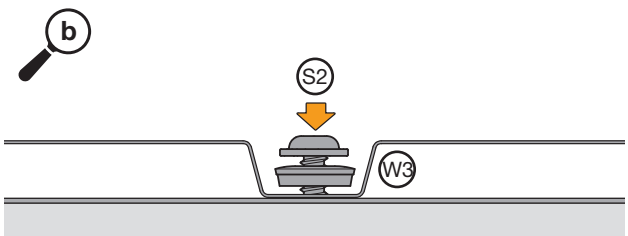

Juno / Euroline						
1	2	3	4	5	-	-
-	-	-	-	-	-	-

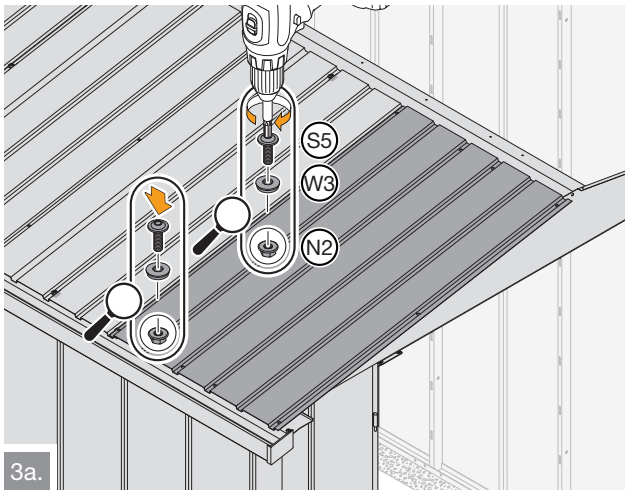

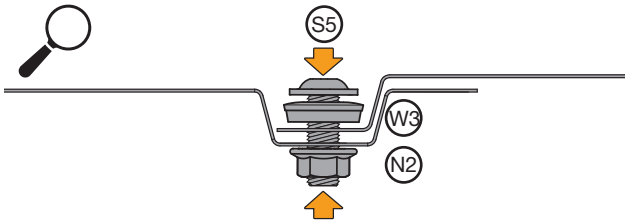

Juno / Euroline						
-	-	-	-	-	6	7
-	-	-	-	-	-	-

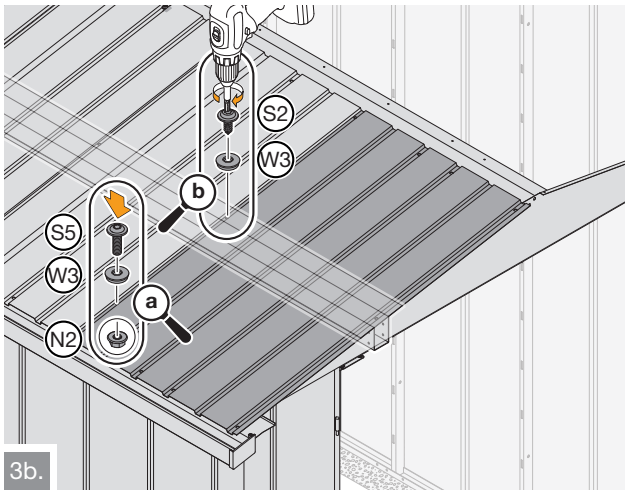

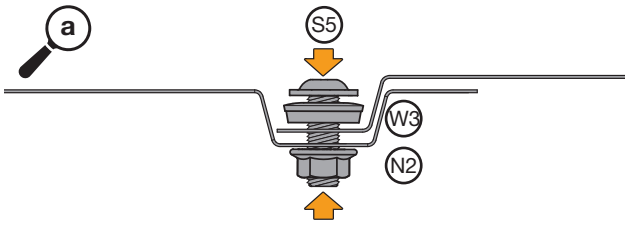

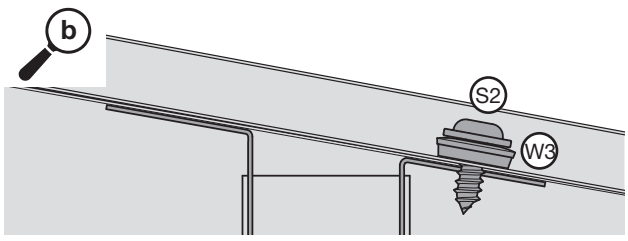

Juno / Euroline						
-	-	-	-	-	-	-
8	9	10	11	12	13	14

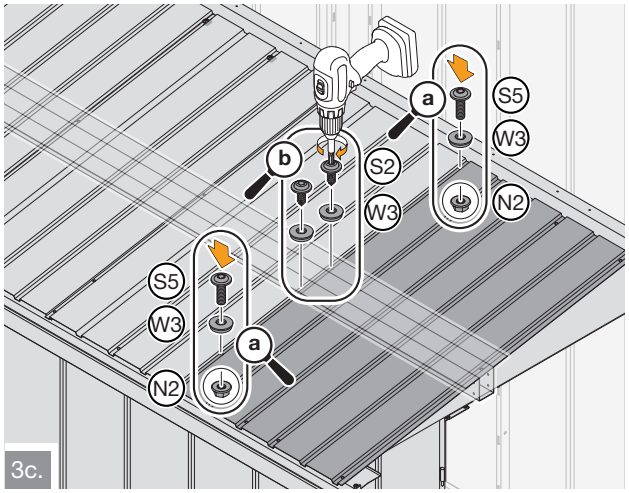

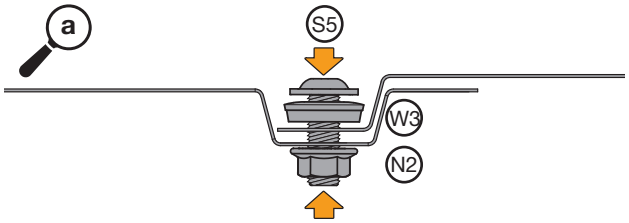

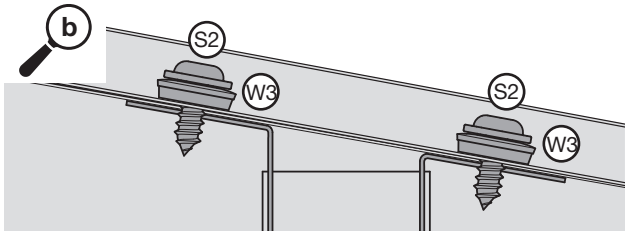

21.5

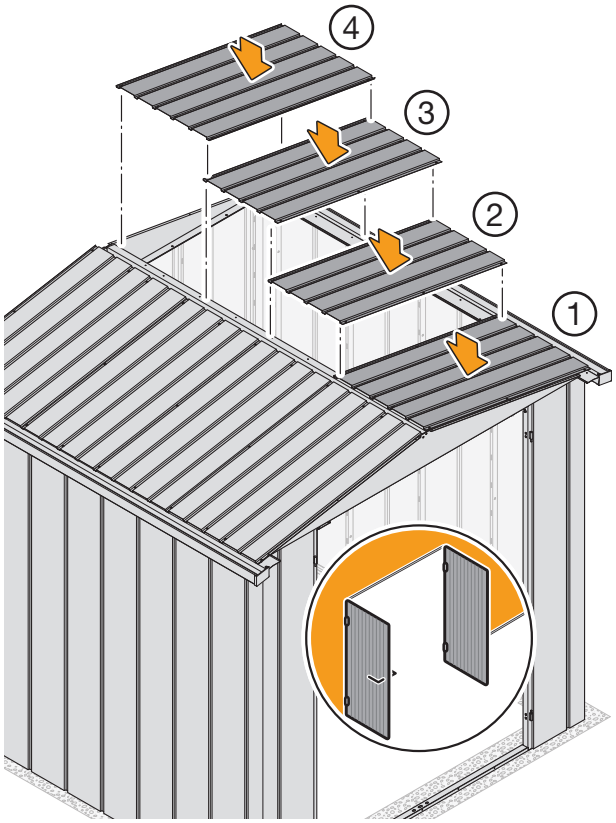

21.1 - 21.4

21.6

D2

1:1

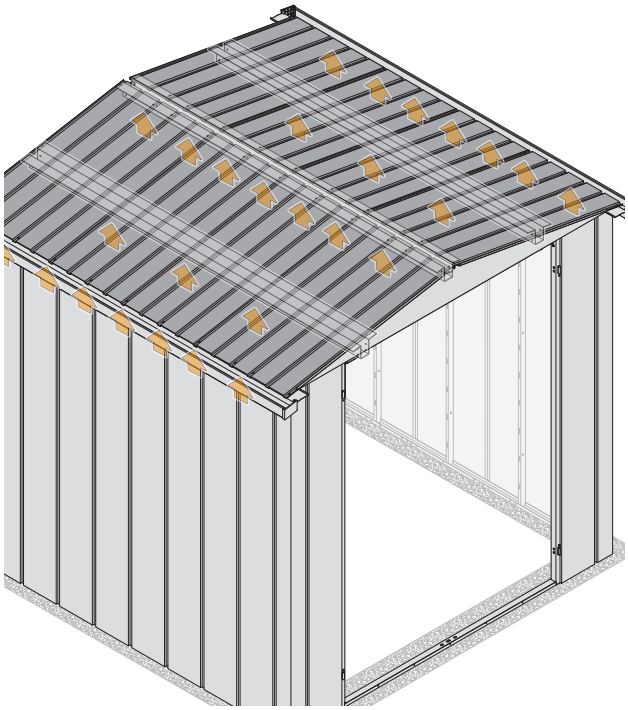

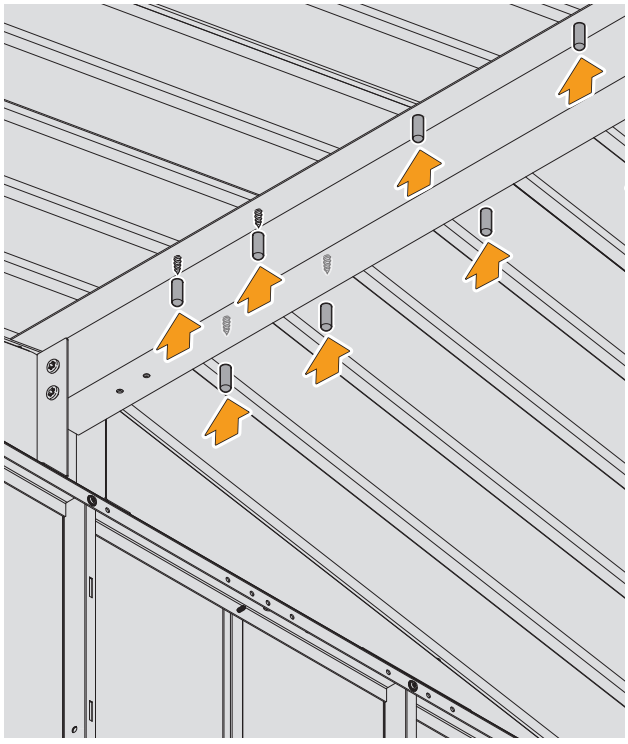

22

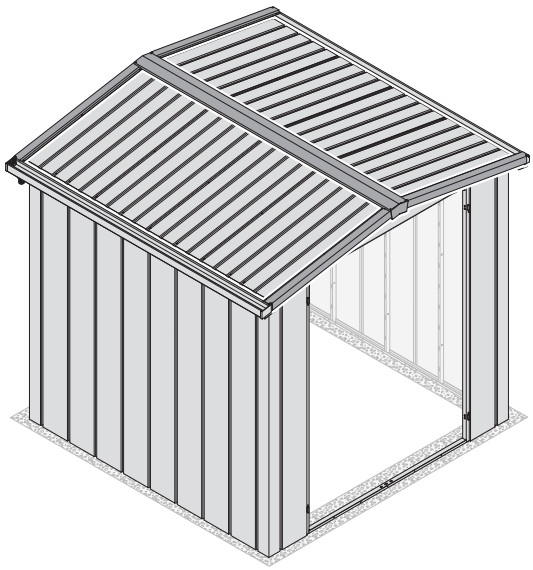

22.1

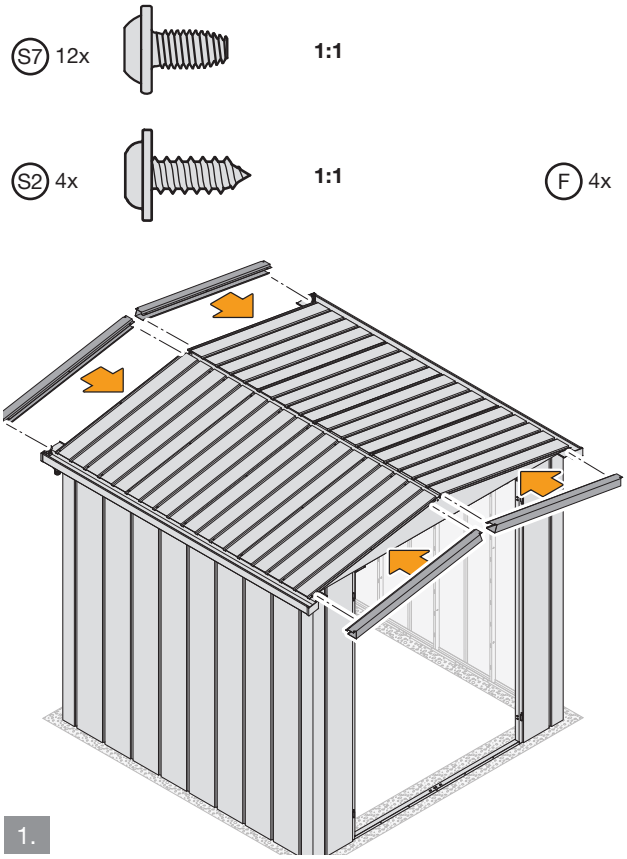

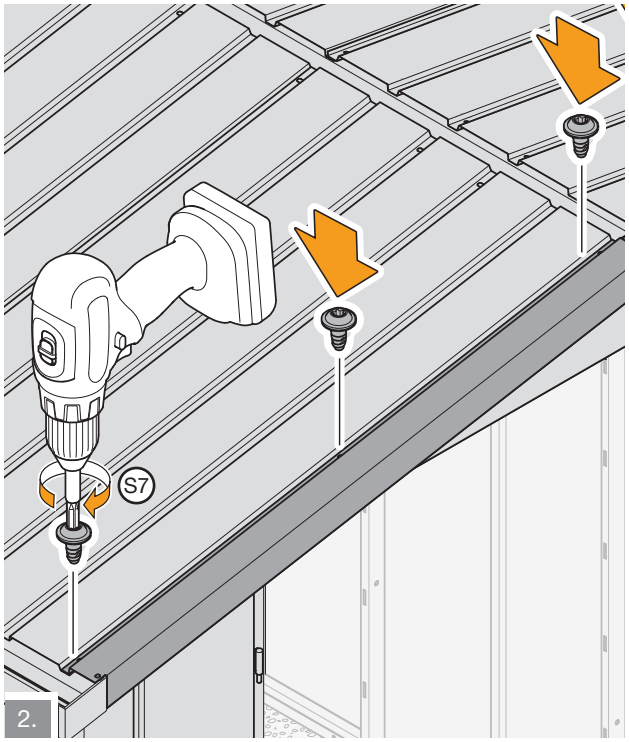

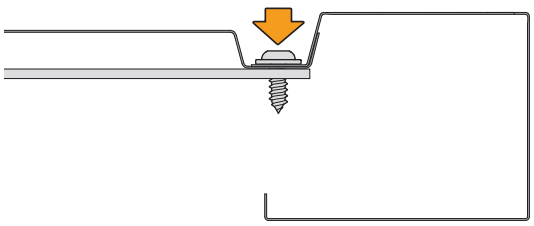

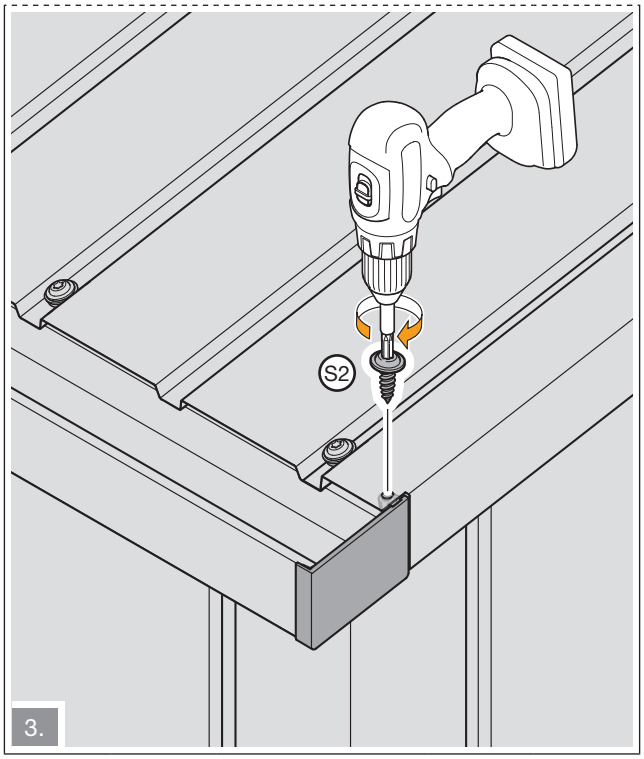

22.2

S2 6x

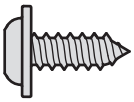

1:1

E 4x
M 3x

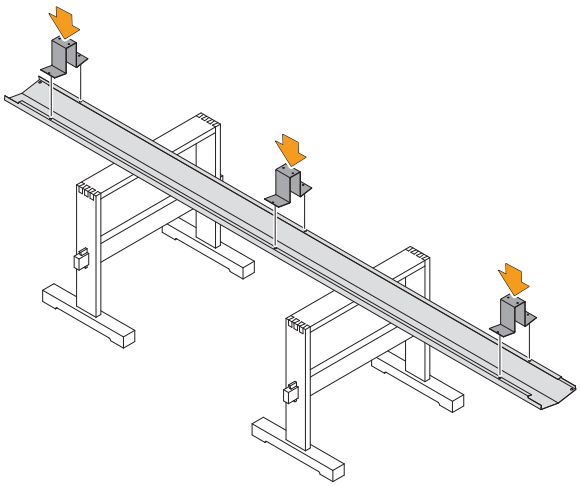

1.

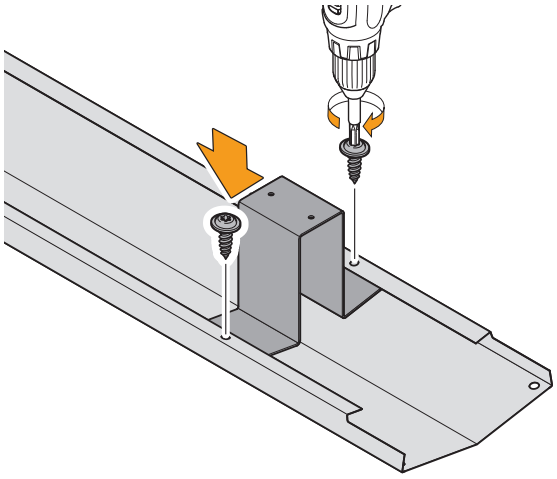

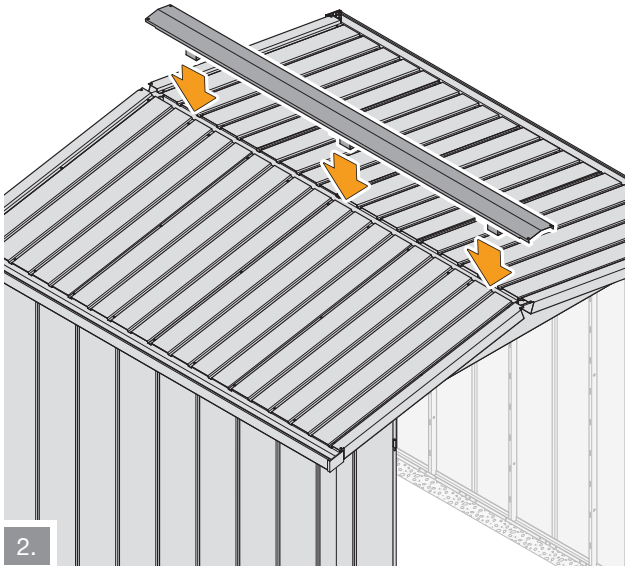

2.

22.3

S2 6x

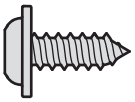

1:1

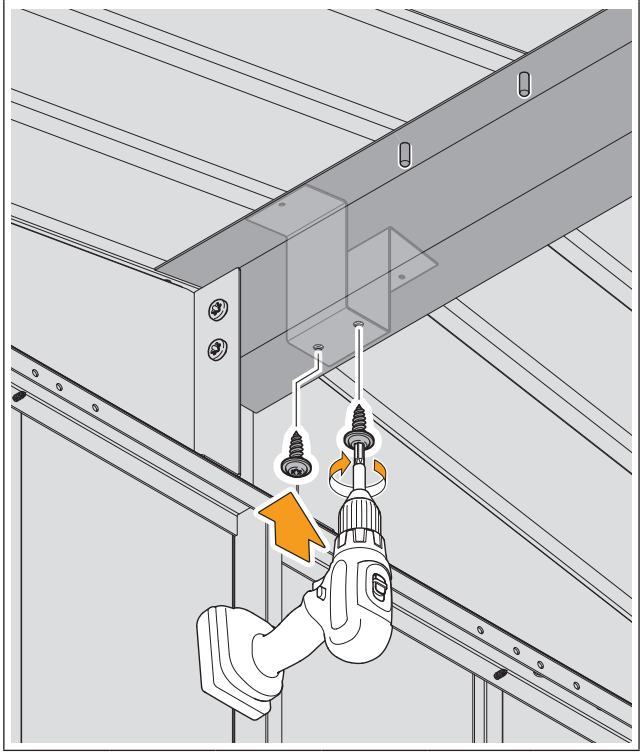

22.4

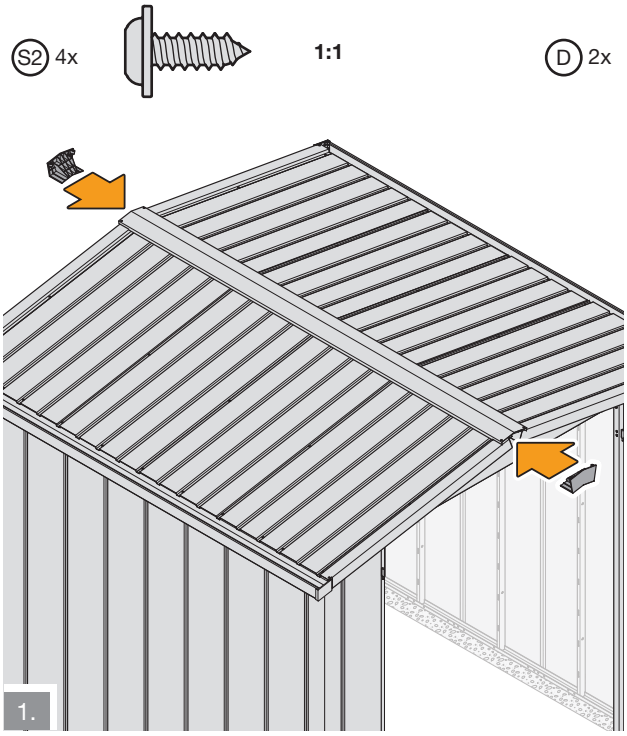

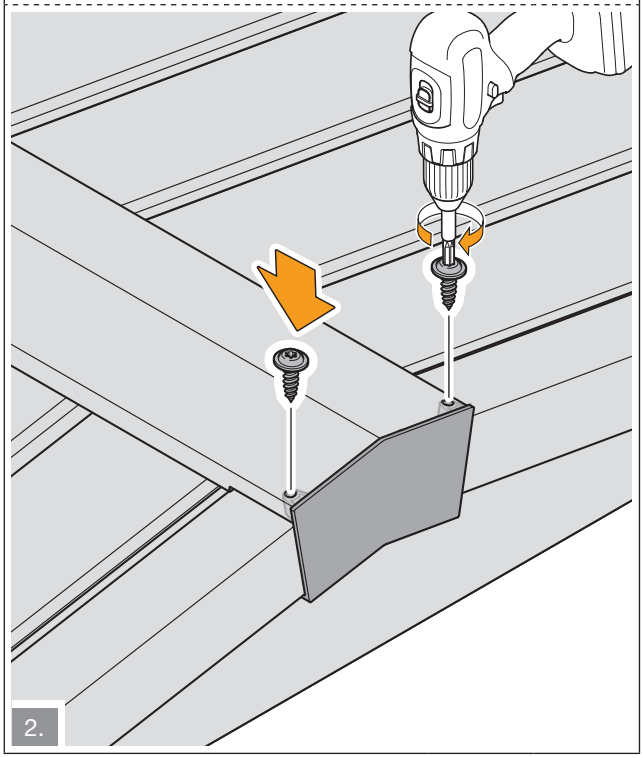

4800234 B0

GIE