DBK 1657 Varianto

Montageanleitung / Notice de montage / Assembly instruction

Flex-Well Vertriebs
GmbH & Co.KG
Industriestr. 80
32120 Hiddenhausen
info@flex-well.de

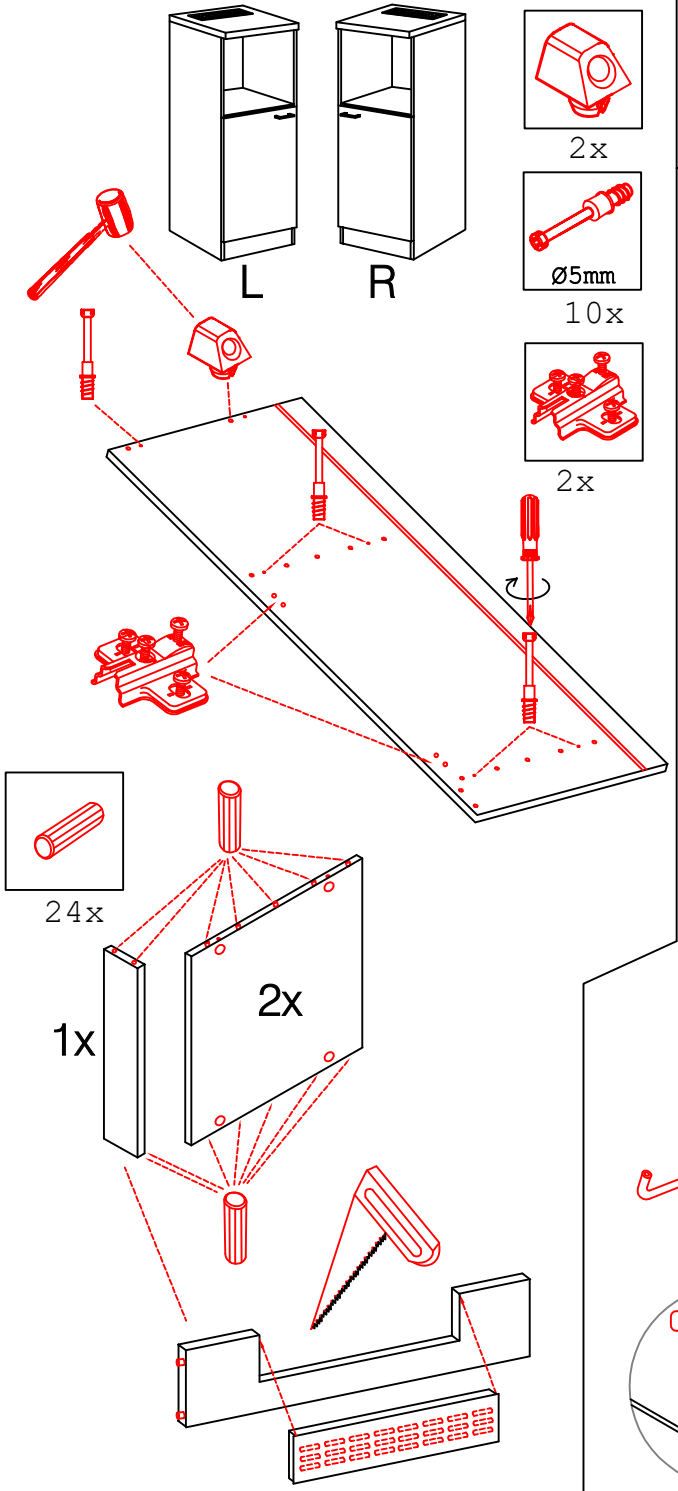

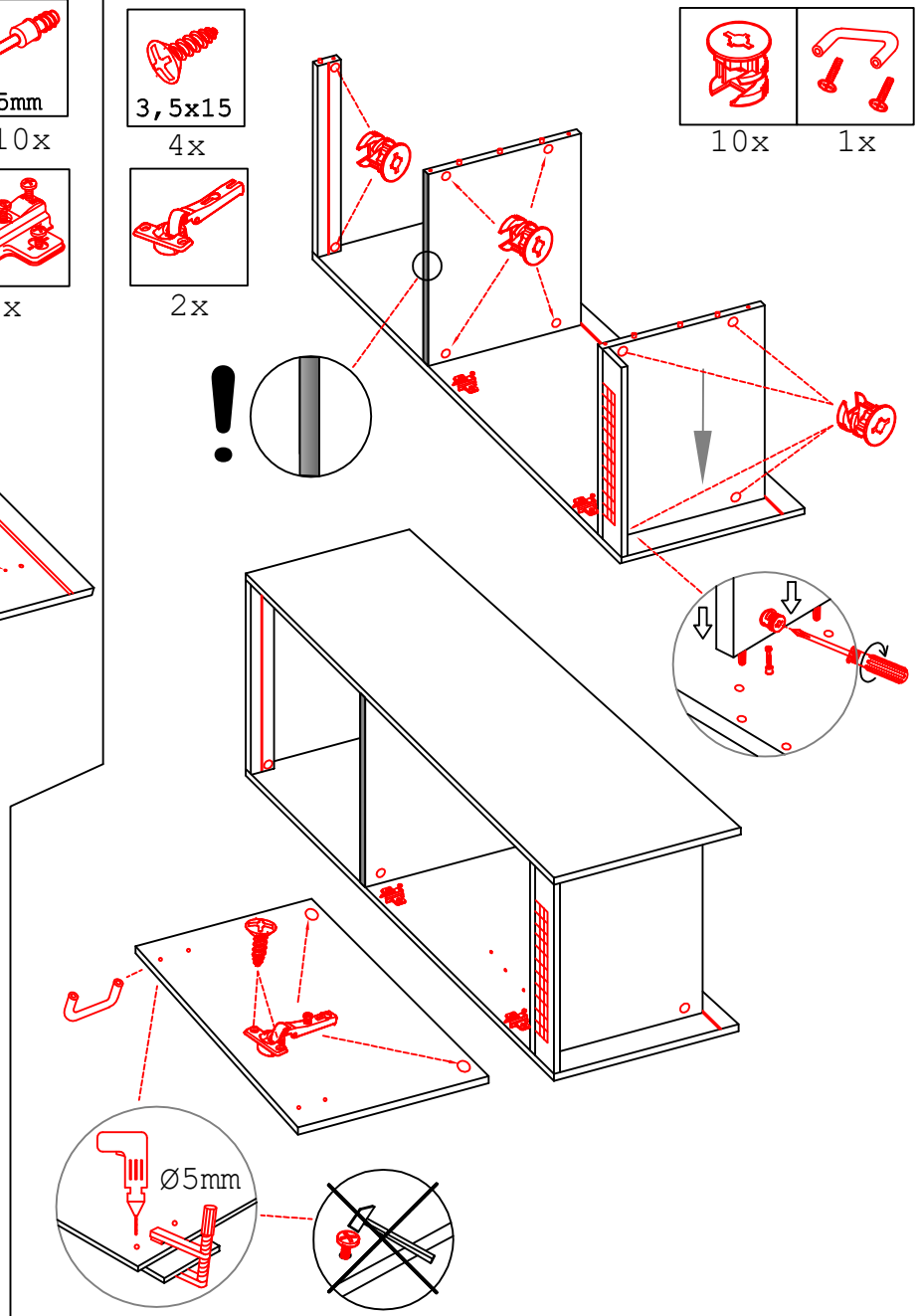

Wandbefestigung, Kippsicherung

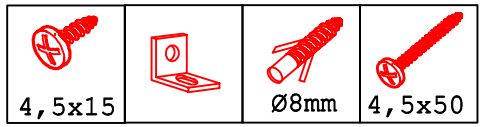

1x 1x 1x 1x

Kippsicherung !!!

Schrank und Wand mittels Winkel verbinden (unter dem mittleren Boden)

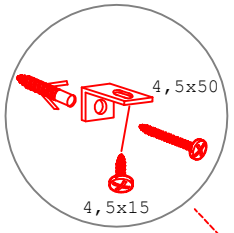

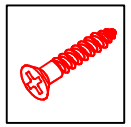
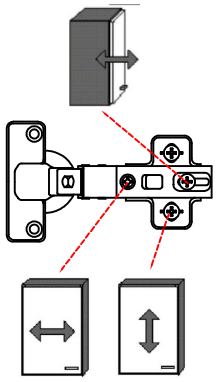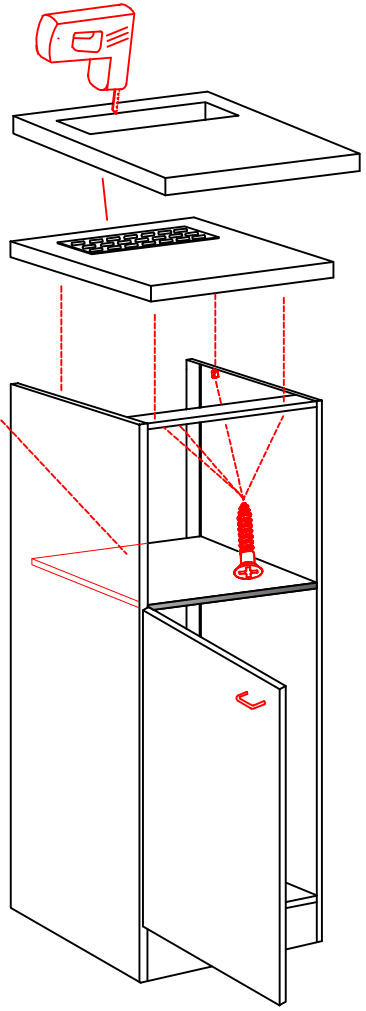
4x