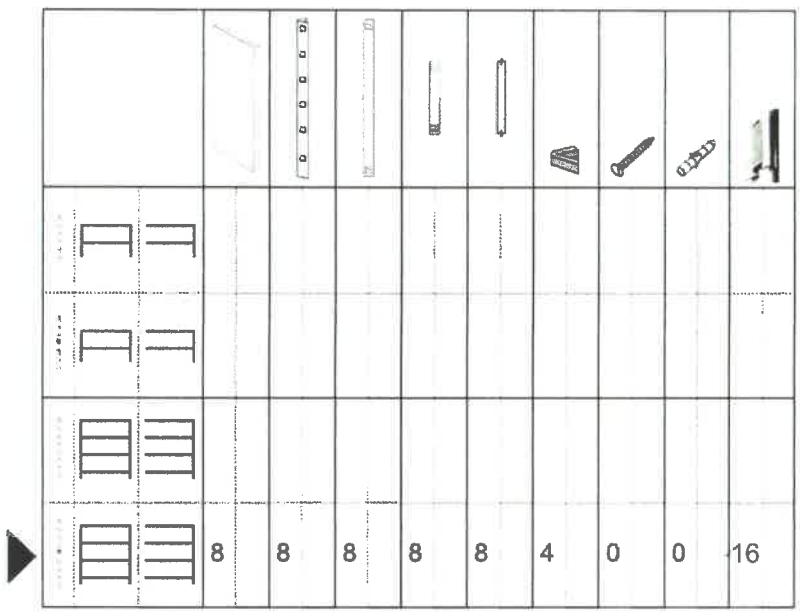

(D) Die Garantieerklärung umfasst Material- und Verarbeitungsfehler. Weitere Schäden sind ausgeschlossen.

(GB) The warranty policy covers defects in materials and workmanship. Further damages are excluded.

(NL) La déclaration de garantie couvre les défauts de matériel et de fabrication. Tout autre dommage est exclu.

(CZ) De garantieverklaring dekt materiaal- en fabricagefouten. Verdere schade is uitgesloten.

(SLO) Prohlášení o záruce se vztahuje na vady materiálu a zpracování. Další škody jsou vyloučeny.

(SK) Záručné vyhlásenie sa vzťahuje na chyby materiálu a spracovania. Ďalšie škody sú vylúčené.

(HR) Izjava o jamstvu pokriva pogreške u materijalu i obradi. Daljnja oštećenja su isključena.

(S) Garantin omfattar material- och tillverkningsfel. Ytterligare skador är undantagna.

(RO) Declarația de garanție acoperă defectele de material și de manoperă. Sunt excluse daunele suplimentare.

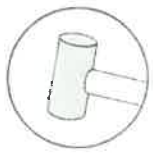

ACHTUNG:
Bitte beachten Sie, dass es sich bei dieser Montageanleitung, um eine allgemeine Anleitung für Schwerlastregale mit Querstreben der SCHULTE-Regalwelt handelt!

① Verbinden Sie das Ober- und Unterteil des Winkelprofils wie in der Abbildung ineinander (falls die Profile nicht durchgehend in einem Stück sind).

② a) Stecken Sie zunächst die Längenriegel in die die gewünschte Position der Winkelprofile ein.
b) Stecken Sie anschließend die Tiefenriegel in die Winkelprofile ein und setzen Sie die PVC-Fußkappen ein.

③ Biegen Sie mit einer Zange (nicht im Lieferumfang enthalten) die Steckverbindungen der Querstreben nach innen.

④ a) Führen Sie zunächst die die eine Seite der Querstrebe durch den Längenriegel und anschließend die andere Seite der Querstrebe.
b) Führen Sie die Querstreben nicht direkt von beiden Seiten in die Längenriegel.

ⓘ
- Bitte benutzen Sie Handschuhe bei der Montage, um Verletzungen zu vermeiden.
- Beachten Sie, dass die angegebene Traglast bei gleichmäßiger Verteilung gegeben wird.
- Die Stabilität des Regals kann durch eine Wandbefestigung verstärkt werden.

①

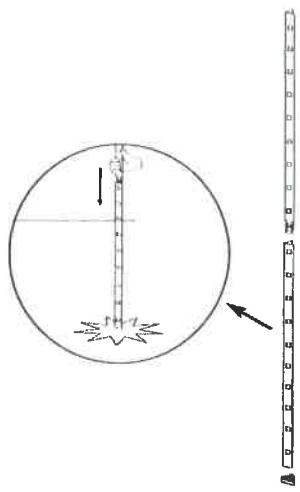

ⓘ

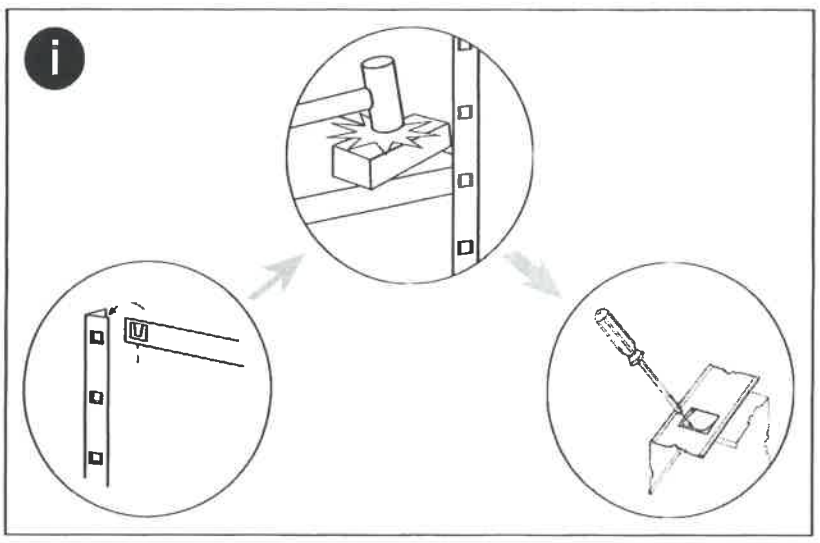

②

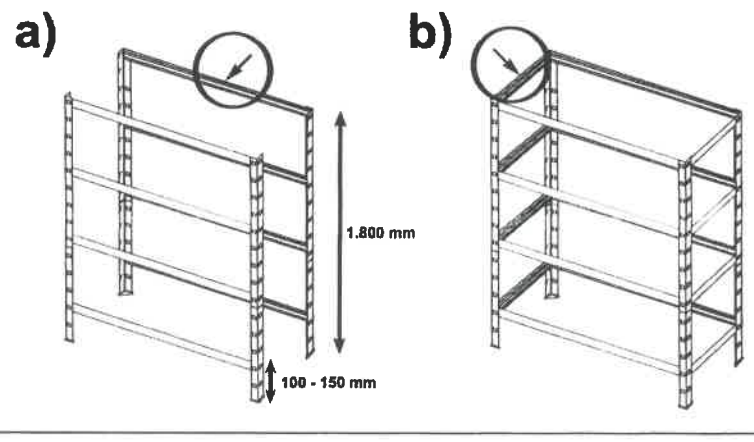

③

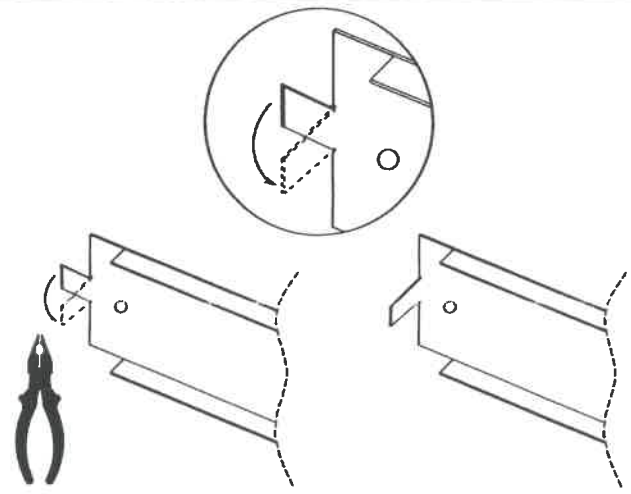

④

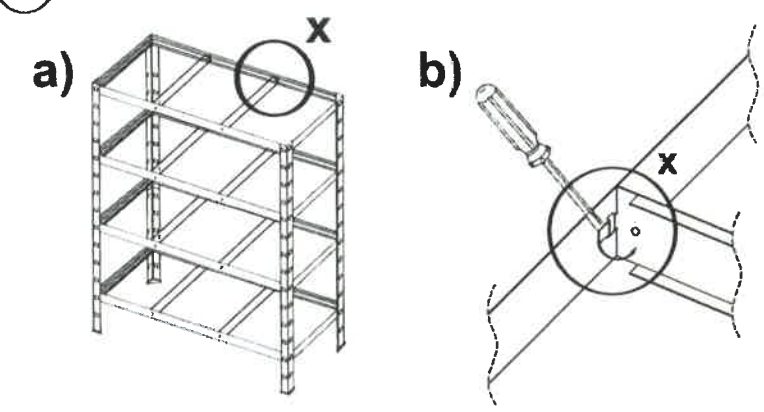

⑤

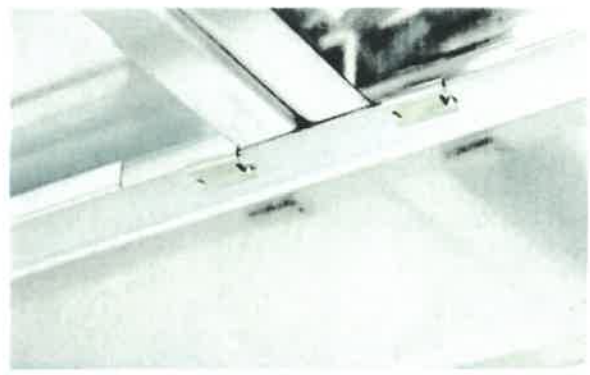

Setzen Sie die Klammern jeweils rechts bzw. links an der Kante des Fachbodens und des Längenprofils und verbinden Sie diese jeweils miteinander.

⑥

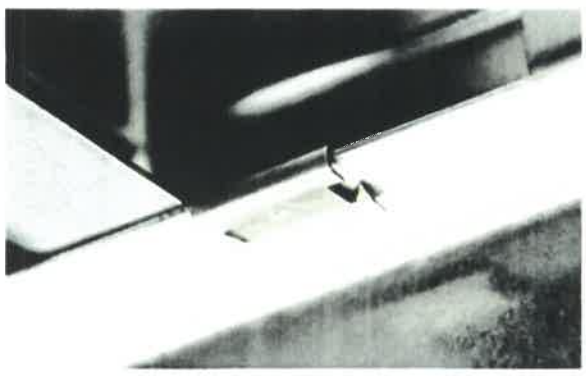

Die Klammern werden mit der Hand aufgesteckt.
Durch die Abkantungen in der Klammer erfolgt eine feste Fixierung des Fachbodens.
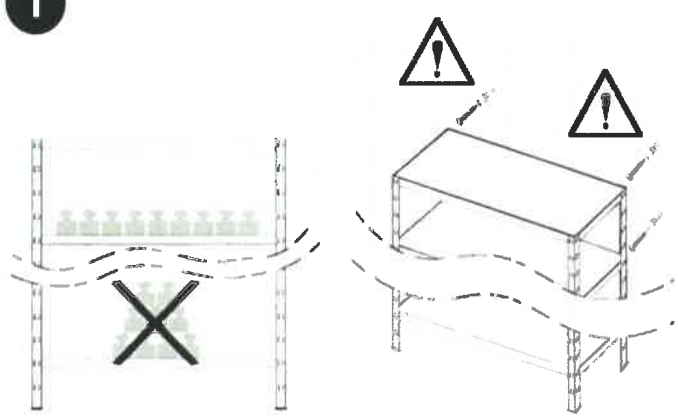
ⓘ