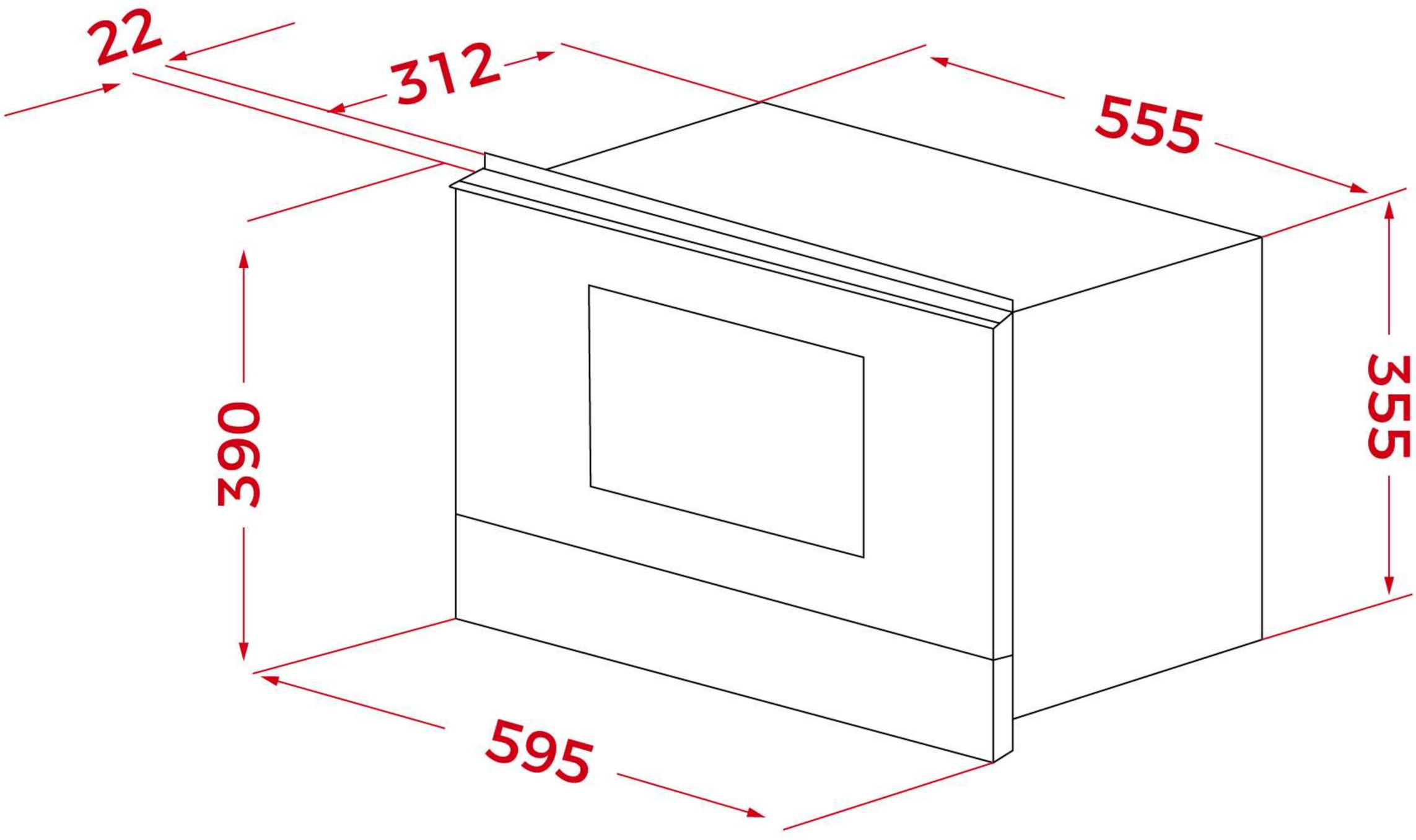
22
312
555
390
355
595

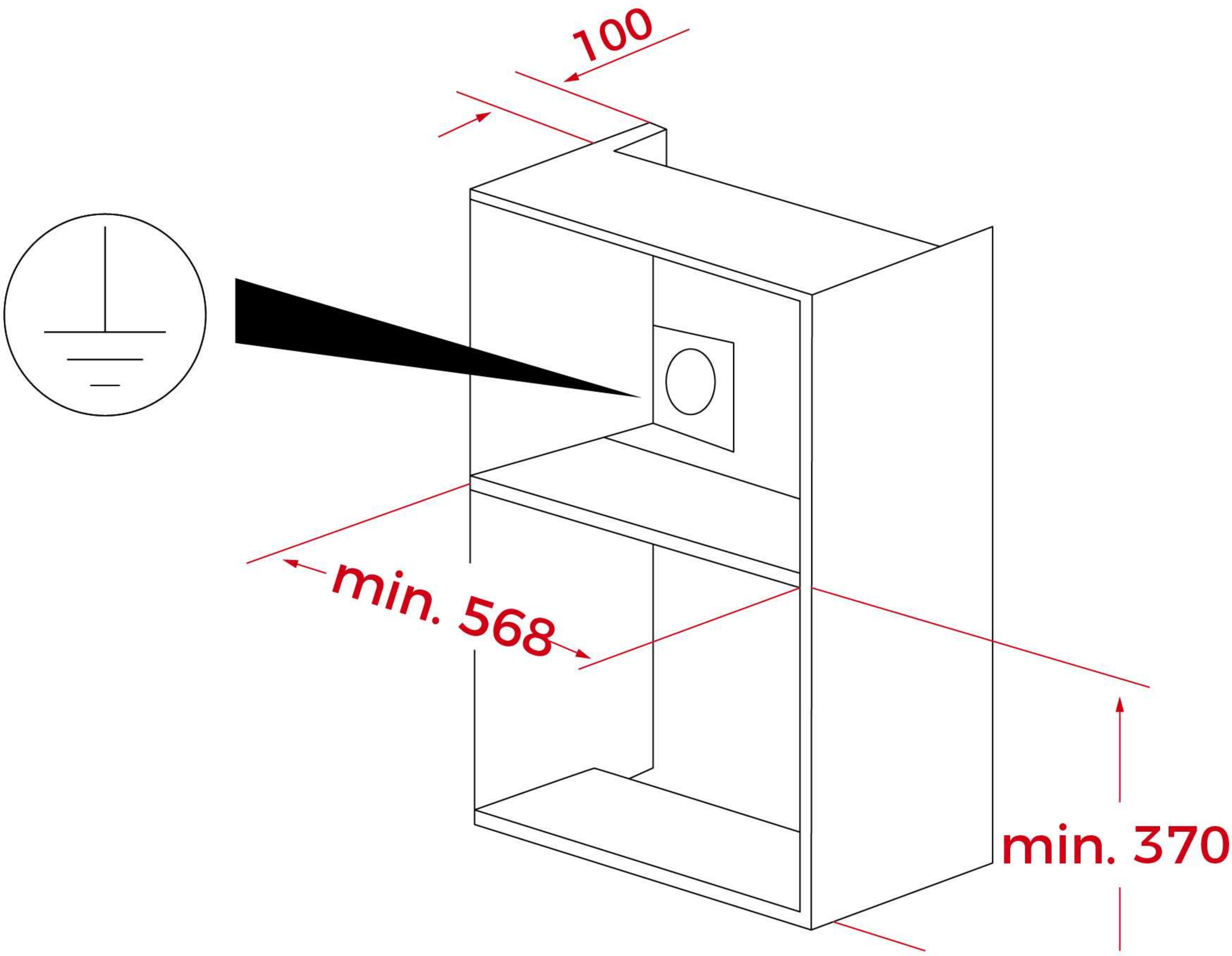
100
min. 568
min. 370

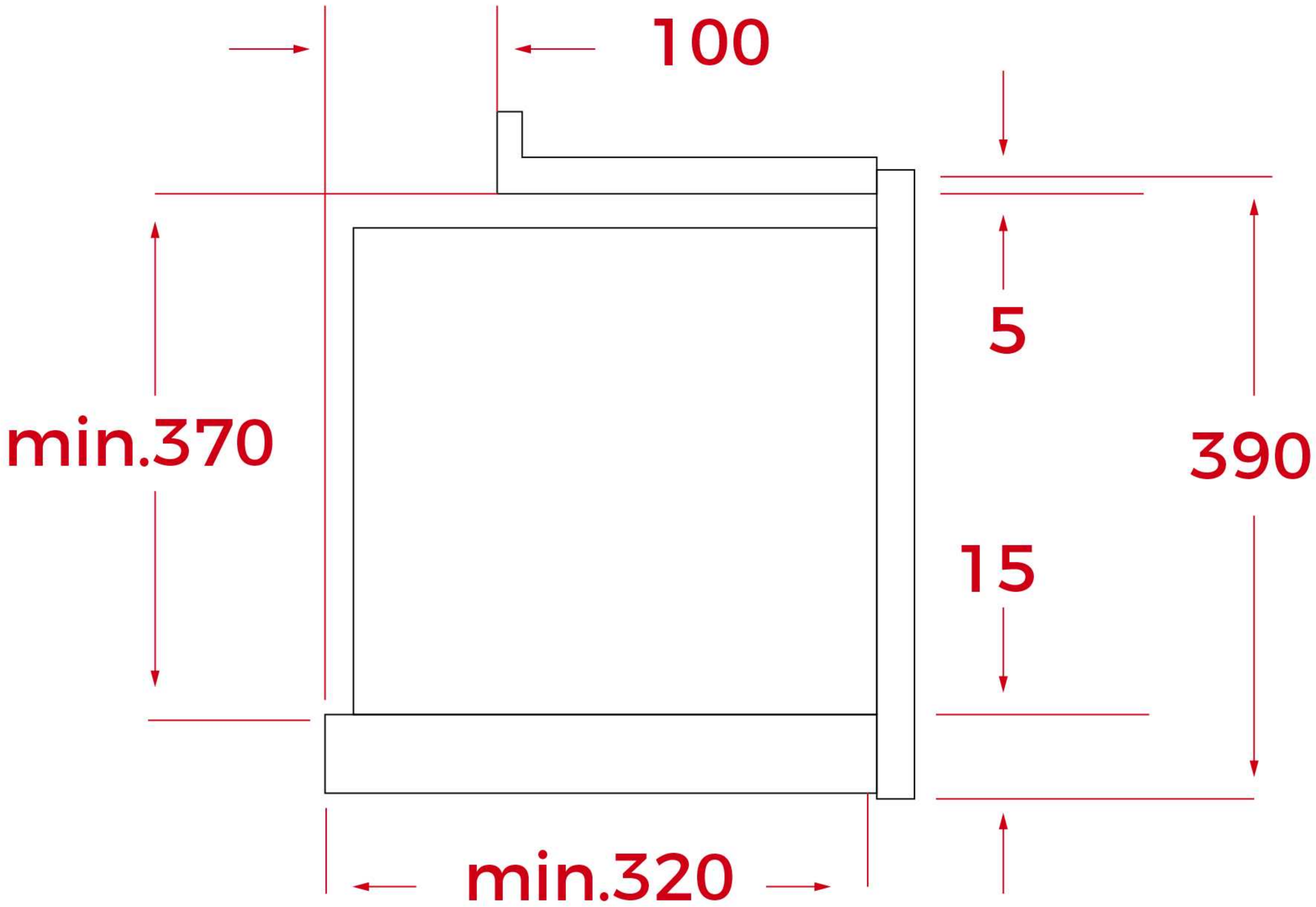
100
5
min.370
390
15
min.320

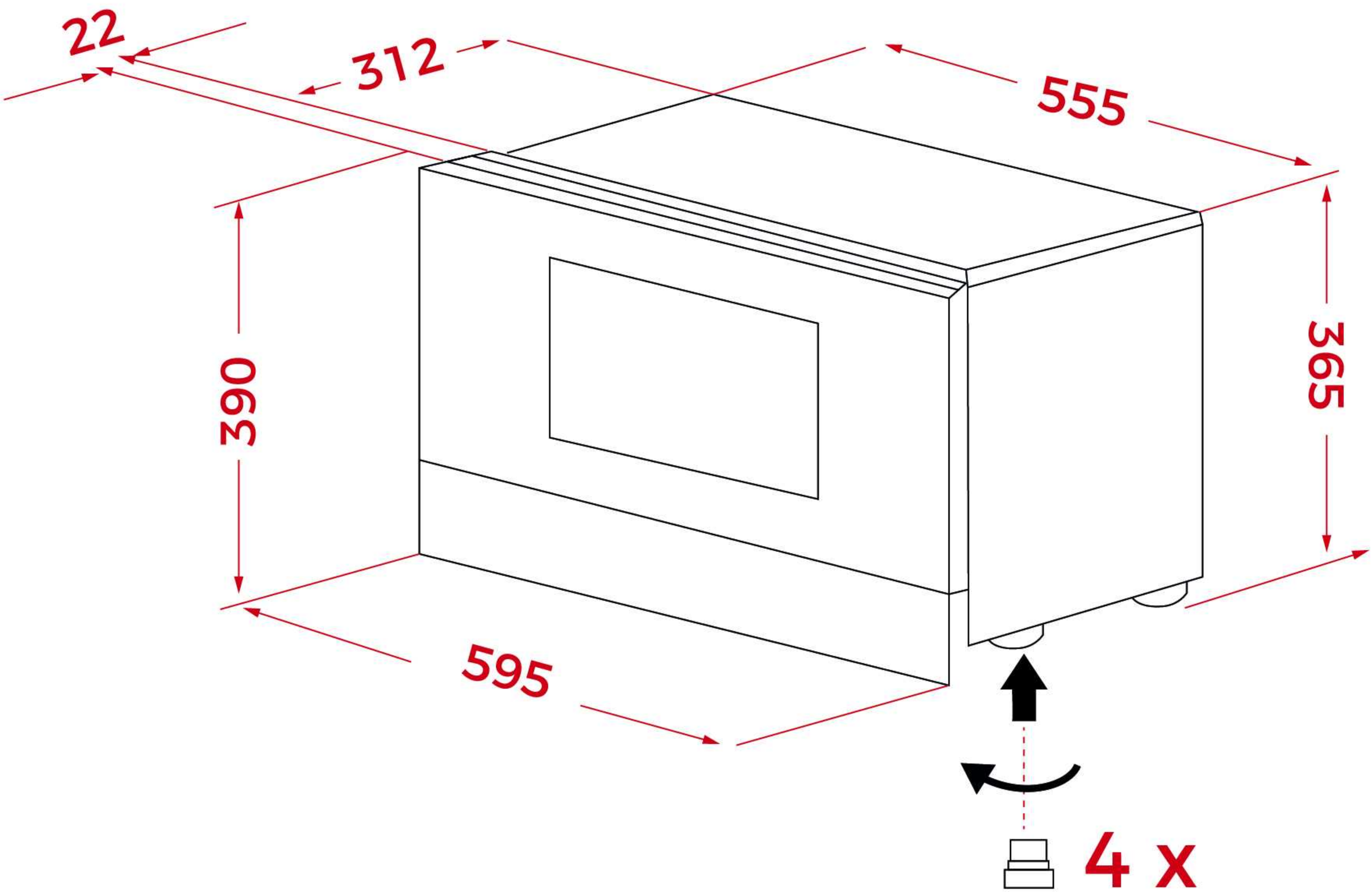
22
312
555
390
365
595
4 x

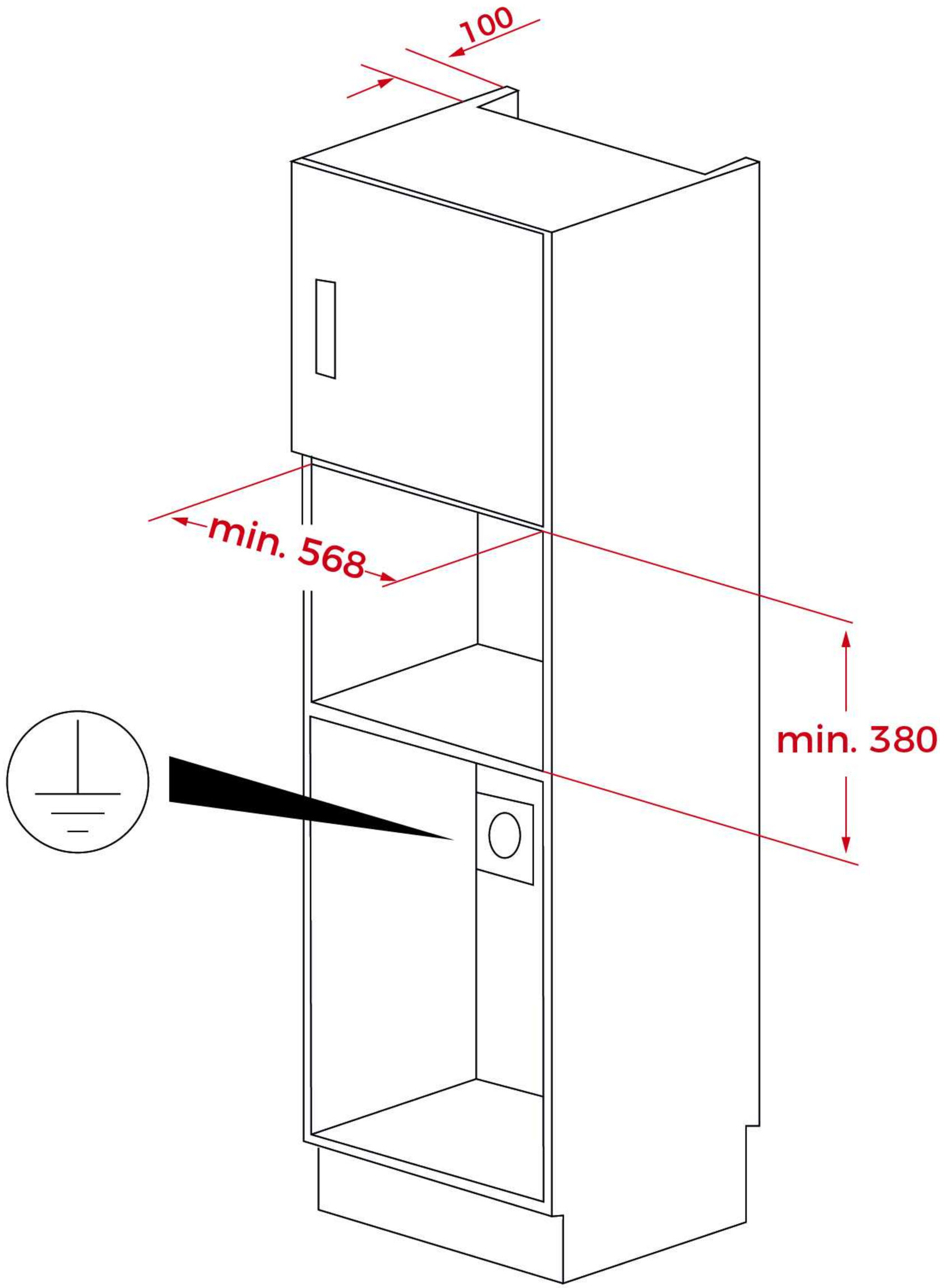
100
min. 568
min. 380

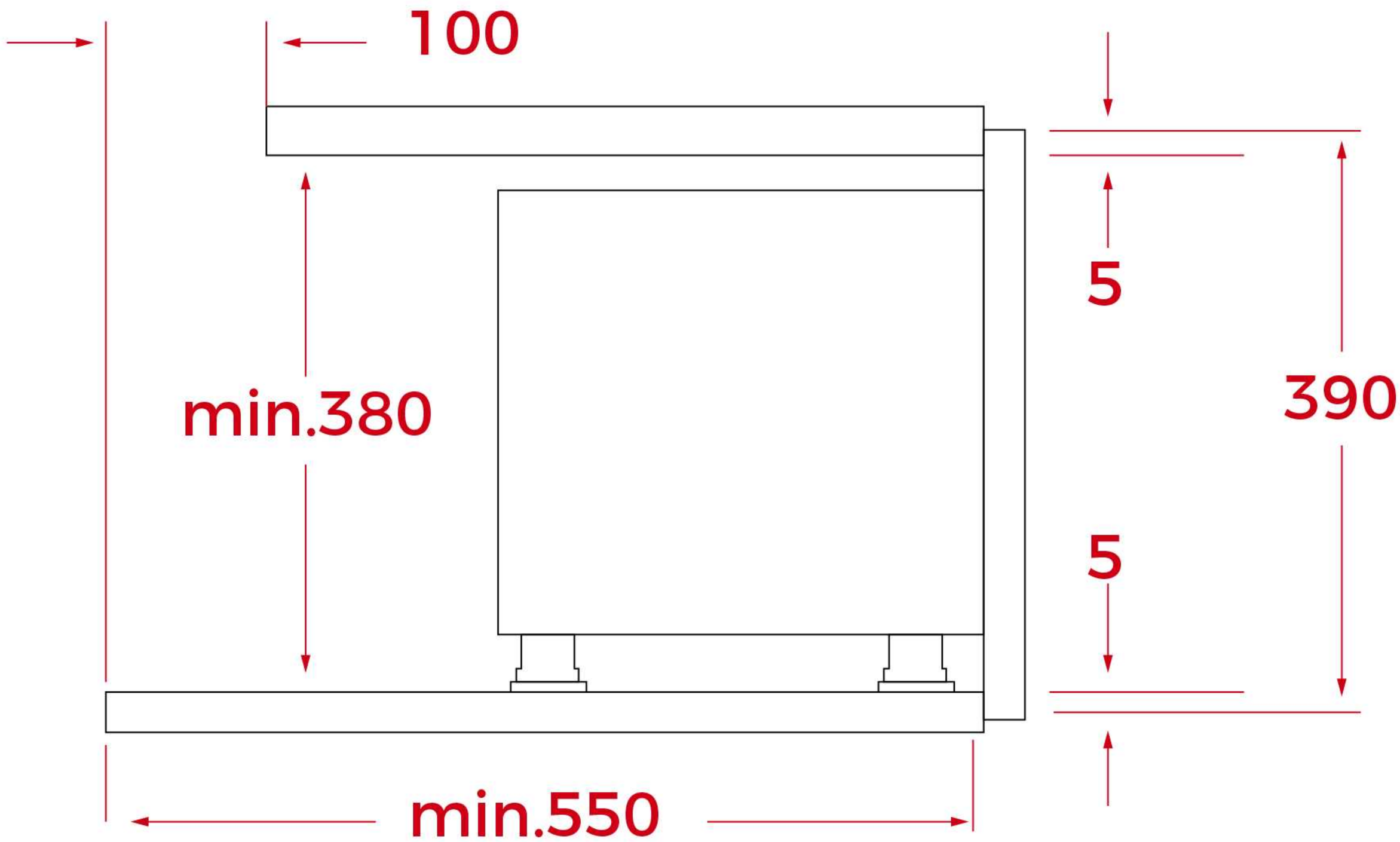
100
min.380
min.550
5
390
5