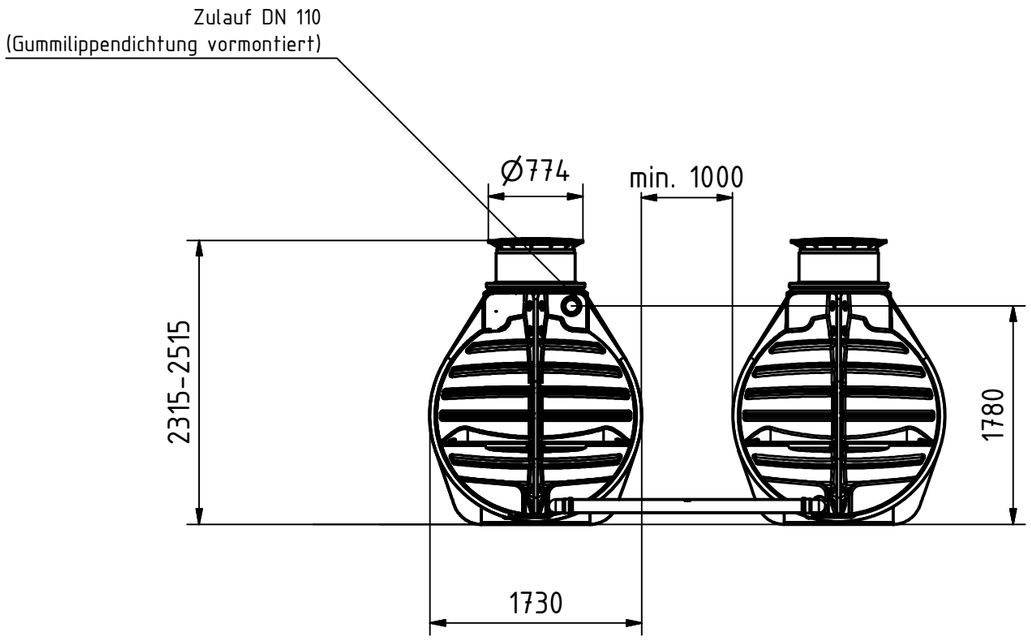

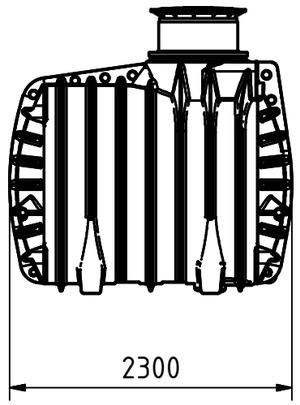

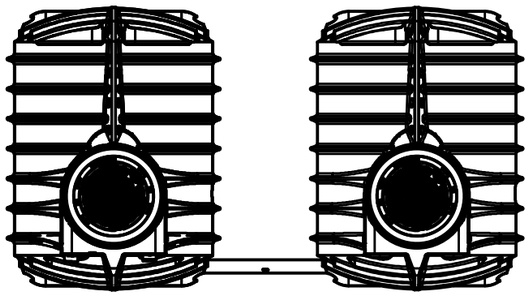

GreenLife
GreenLife GmbH Tel. +49 385 77337-0
Sacktannen 1a Fax. +49 385 77337-33
19057 Schwerin info@greenlife.info

all dimensions in mm
alle Angaben in mm
Toleranz +-3%

creator date

All tank-connections are displayed as example. They are not pre-installed and have to be adapted in place.

Alle Tankverbindungen sind beispielhaft dargestellt. Sie sind nicht vorinstalliert und müssen vor Ort angepasst werden.

* Additional equipment required

Technical developments and changes in individual items, as well as errors, misprint and price alterations reserved. Photos
and drawings are nonbinding. Depending on the technology, minor dimensions, weight and color variations may occur.

optionales Zubehör erforderlich

Technische Weiterentwicklungen und Änderungen der einzelnen Artikel, sowie Irrtümer, Druckfehler und Preisänderungen
vorbehalten. Fotos und Zeichnungen sind unverbindlich. Technologisch bedingt können geringfügige Maß-, Gewichts- und
Farbabweichungen auftreten.

HORNBACH

Artikelbezeichnung	Abwassertank GAW4.5-2 9.000 Liter 2 x 4.500 Liter, Herstellerzertifikat
Artikel-nummer	8691435
Maße	223 cm x 173 cm x 230 cm
Material	Polyethylen
Gewicht	360 kg
Grubenabmessung	240 cm x 600 cm x 290 cm