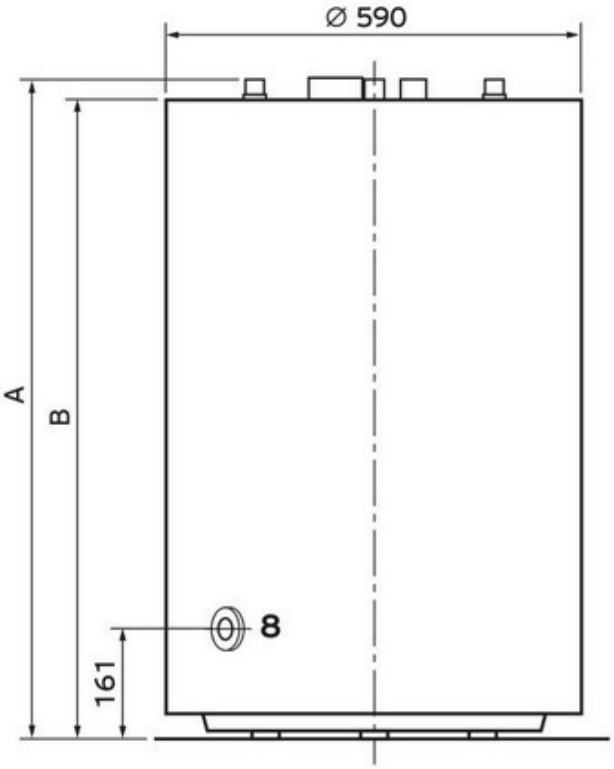

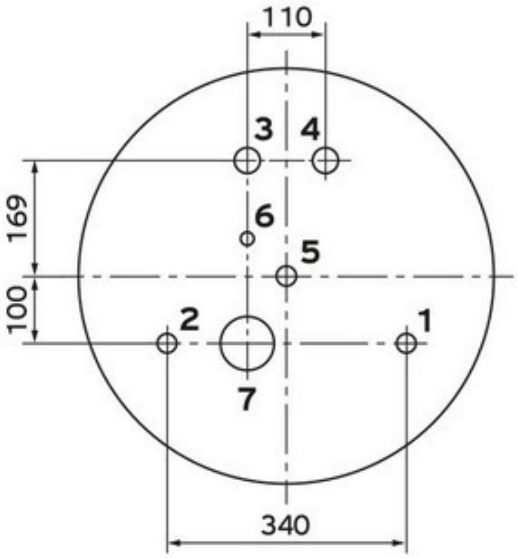

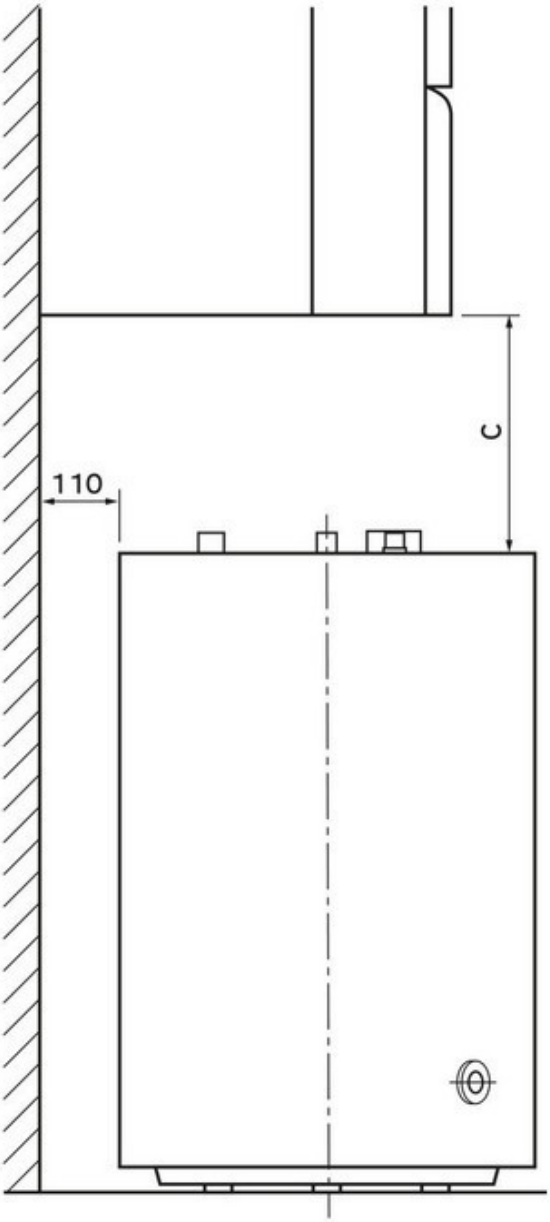

uniSTOR plus
VIH R 120/6 B - VIH R 200/6 B

1 Kaltwasseranschluss R 3/4
2 Warmwasseranschluss R 3/4
3 Speichervorlauf R 1
4 Speicherrücklauf R 1
5 Zirkulationsanschluss R 3/4
6 Tauchhülse Temperaturfühler
7 Schutzanode
8 Entleerungshahn

Gerätetyp	A	B	C	
VIH R 120	853	820	ecoTEC exclusiv: ecoTEC plus: atmoTEC exclusiv:	345 338 335
VIH R 150	988	955	ecoTEC exclusiv: ecoTEC plus: atmoTEC exclusiv:	230 223 220
VIH R 200	1206	1174	- [1]	

[1] Die Speichergröße VIH R 200 kann nicht unter dem Gas-Wandheizgerät aufgestellt werden.

Maße in mm