veporit®

DE Dusch-WC Anschluss-Set

EN Shower WC connection set

FR Kit de raccordement pour WC lavant

IT Set collegamento per WC con doccetta

NL Aansluitset douche-wc

SE Dusch-WC anslutningsset

CZ Připojovací sada pro bidetové WC

SK Pripojovacia súprava pre bidetové WC

RO Set racord pentru WC cu funcție de bideu

PL Zestaw przyłączeniowy WC z funkcją bidetu

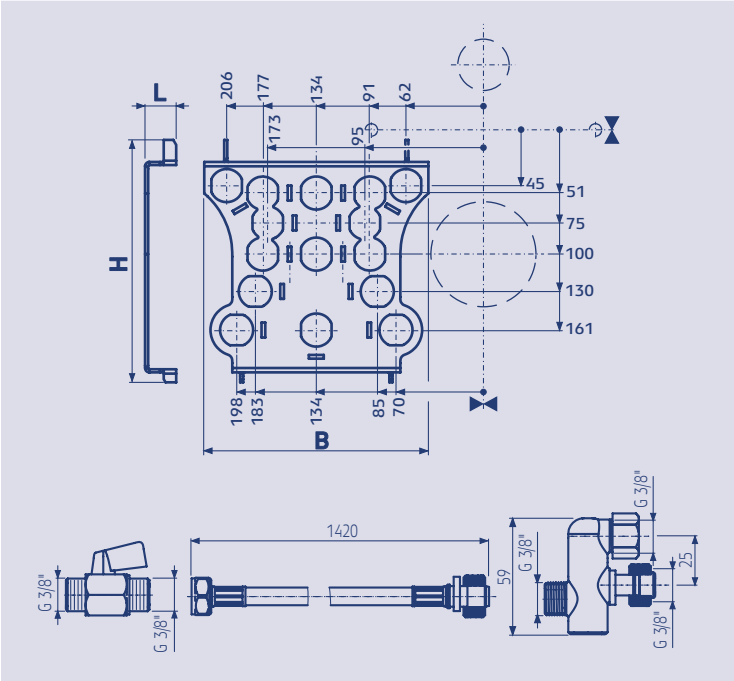

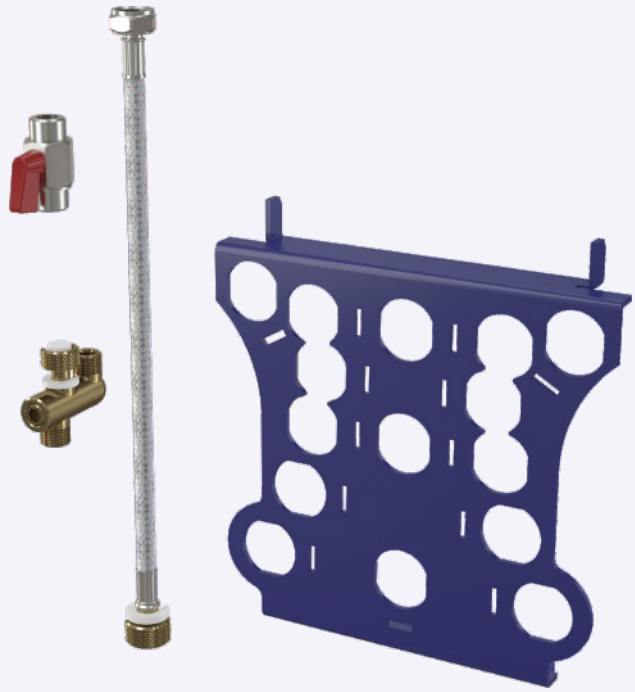

Art.-Nr.	H	L	B	W	VE
12016268	195 mm	25 mm	180 mm	0,9 kg	1