Ideal Standard

TYRIA

BC157HS

TYRIA | Mitigeur bain-douche apparent 158x108 mm finition noir mat / chrome

Image & dessin téchnique

Ideal Standard

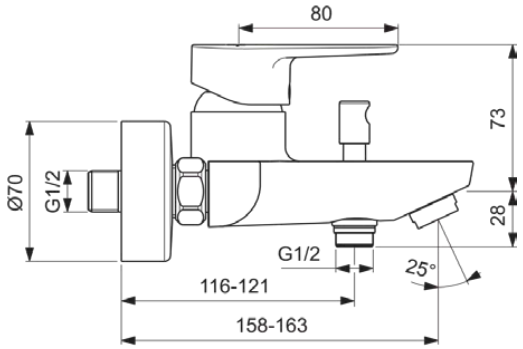

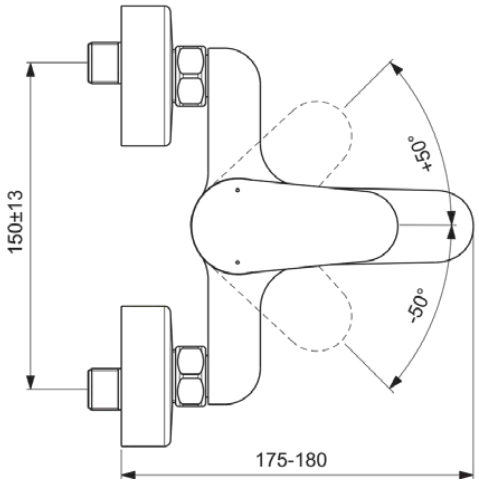

Informations générales

Type de produit	Mitigeur bain-douche apparent
Marque	Ideal Standard
Suite	TYRIA
Code couleur	HS
Colour description	Noir Mat / Chrome
Hauteur (mm)	108
Longueur / Profondeur (mm)	175
Code EAN	3800861061601
Poids net (kg)	1.75

Téléchargements

- EPD
- Liste des pièces de rechange
- Déclaration de conformité

Normes et certifications des produits

Nom du certificat ACS	18 ACC LY 010

Spécifications du produits

Nombre de rosace(s)	2
Avec poignée(s)	Oui
Nombre de poignées	1
Position de la poignée	Partie supérieure
Type de poignée	Manette
Avec sortie	Oui
Modèle de bec	Fixe
Type d'aérateur	Aérateur
Aérateur caché	Visible
Matériau du bec	Fondu
Modèle basse pression	Non
Avec rosette(s)	Oui
Forme de la ou des rosac(e)	Rond
Avec inverseur	Oui
Matériau du corps	Laiton
Avec douche de tête	Non
Avec étagère(s)	Non
Raccord fileté du flexible de douche	G 1/2
min. operating pressure (kPa)	50
Avec kit de douche	Non
Avec kit de douche	Non
Technologie Cool Body	Non
Avec des raccords en S	Oui
Avec clapet anti-retour	Oui
Max. flow rate at 300 kPa (l) for all outlets	13/20
Débit maximal à 300 kPa (l)	20
	Cartouche mécanique
Water activation	Levé
Fixation de la cartouche	Bague filetée

Tous les efforts sont faits pour s'assurer que les informations fournies sont exactes. Cependant, nous ne pouvons pas le garantir et n'acceptons aucune responsabilité pour toute information incorrecte.

Ideal Standard

Valve's nominal size	35

Ideal Standard

Votre contact local:

België • Belgique
Ideal Standard Produktions GmbH
Ikaroslaan 18
B-1930 Zaventem
✆ +32 2 325 66 00
🖷 +32 2 325 66 01
www.idealstandard.be

Éire
Ideal Standard Éire
2nd Floor, Unit 3103 Lake Drive Citywest
Business Campus Tallaght Dublin 24 YXW2
✆ +353 1 4564525
www.idealstandard.ie

Österreich
Ideal Standard GmbH
Zweigniederlassung Österreich
Erzherzog-Karl-Str. 131–135
1220 Wien Österreich
✆ +43 125 66 222-0
🖷 +43 125 66 222-625
www.idealstandard.at

България
Идеал Стандарт - Видима АД
ул. "Марин Попов" 53
гр. Севлиево, 5400
✆ +359 885 938 880
✉ office@idealstandard.com
www.idealstandard.bg

España
Ideal Standard Iberia S.L.U
Riera Principal Nr. 8
08328 Alella (Barcelona - España)
✆ +34 93 561 80 00
www.idealstandard.es

Polska
Ideal Standard Polska
Ul, Ostrowskiego 7
53-238 Wroclaw
✆ +48 71 78 68 301
www.idealstandard.po

Česká republika
Ideal Standard s.r.o.
Zemska 623
41574 Teplice
✆ +420 (0)-417-265 11
🖷 +420 (0)-417-265 15
www.idealstandard.cz

Ελλάδα
Ideal Standard S. A. Γραφεία Αθηνών:
Λ. Μεσογείων 265, 15451 N.
Ψυχικό, Αθήνα
✆ +2106790800
www.idealstandard.gr

România
Ideal Standard Representative Office România
Calea Victoriei 109, Etaj 1, Sector 1
Bucureşti, 010069
✆ +40 746 050 408
✉ officebucharest@idealstandard.com
www.ideal-standard.ro

Hrvatska
Ideal Standard Hrvatska
Lopatinečka ul. 8
10000, Zagreb
✆ +385 91 229 9304
www.idealstandard.hr

France
Ideal Standard France - Siège social
39Rue St. Sabin
75011 Paris
✆ +33 (0)1 49 38 81 34
✉ sav.idealstandard@idealstandard.com
(demandes techniques) /
devis.chantier@idealstandard.com
(demandes commerciales)
www.idealstandard.fr

Srbija
Ideal Standard - Vidima AD
Drinčićeva br.19, I sprat, stan br.8
11000 Beograd Srbija
✆ +381 11 7138 058
www.idealstandard.rs

Danmark
Ideal Standard Skandinavia ApS
Fynsvej 9
5500 Middelfart (Denmark)
✆ +45 75 84 10 10
www.idealstandard.dk

Italia
Ideal Standard (Italia) Srl
Via Giosuè Borsi 9
20143 Milano, Italia
✆ +39 (0)2 28881
✉ info@idealstandard.it
www.idealstandard.it

United Kingdom
Ideal Standard (UK) Ltd
The Bathroom Works National Avenue
Kingston Upon Hull
HU5 4HS
✆ +44 (0)-1482 346 461
🖷 +44 (0)-1482 445 886
www.idealstandard.co.uk

Deutschland
Ideal Standard GmbH
Euskirchener Straße 80
53121 Bonn
✆ +49 (0)228 521-0
🖷 +49 (0)228 521-241
✉ idealstandard.de@idealstandard.com
ww.idealstandard.de

Nederland
Ideal Standard Nederland BV
Hambakenwetering 3
5231 DD 's-Hertogenbosch
✆ +31 (0)-77 355 08 08
🖷 +31 (0)-77 354 21 86
www.idealstandard.nl

Tous les efforts sont faits pour s'assurer que les informations fournies sont exactes. Cependant, nous ne pouvons pas le garantir et n'acceptons aucune responsabilité pour toute information incorrecte.