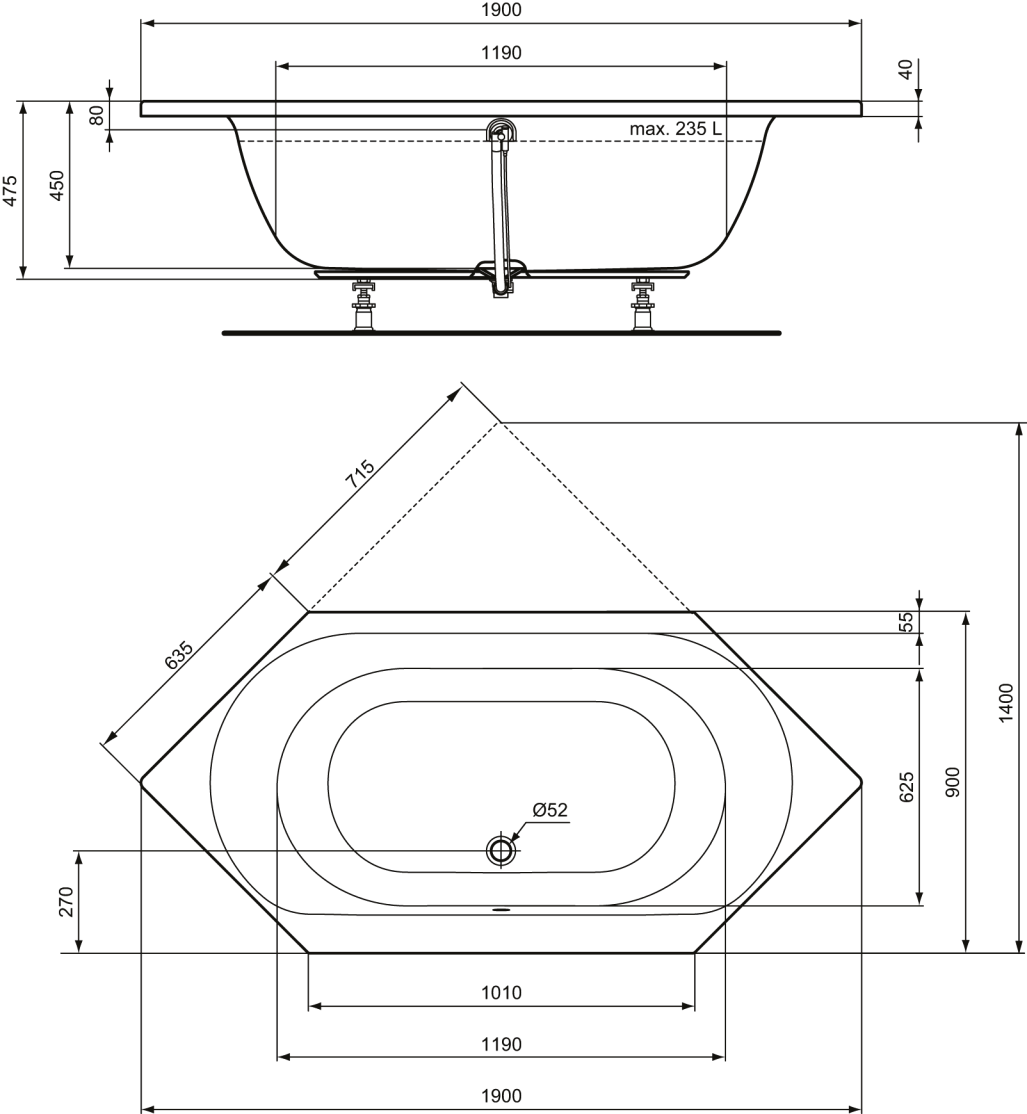
1900
1190
40
80
max. 235 L
475
450
715
635
55
1400
625
900
Ø52
270
1010
1190
1900