# DRAUFSICHT

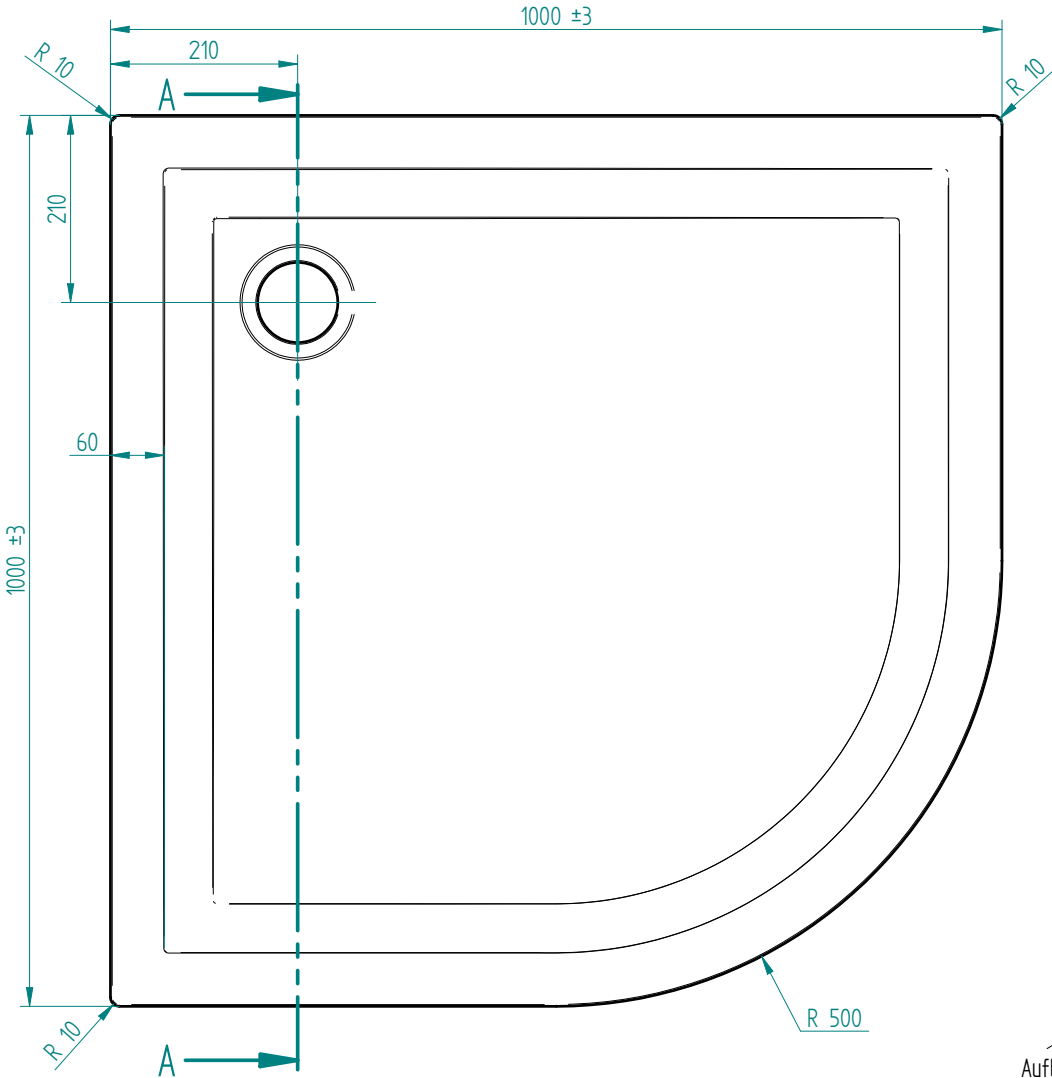


Aufl