PICCANTE 5911199
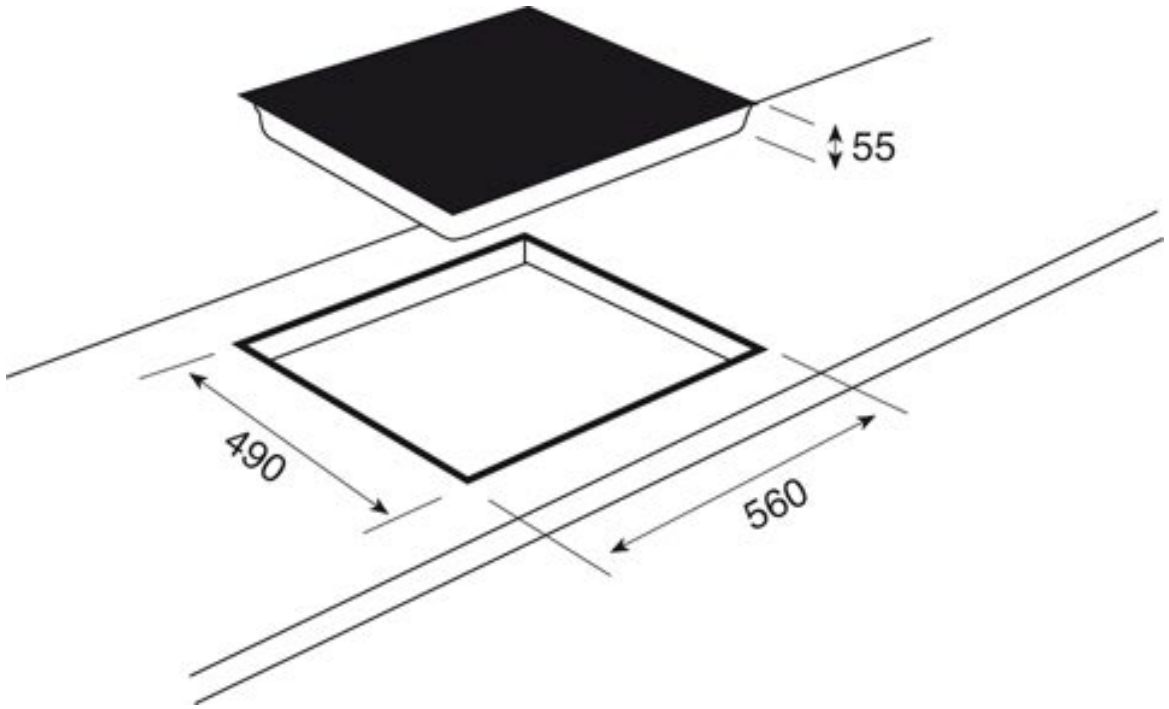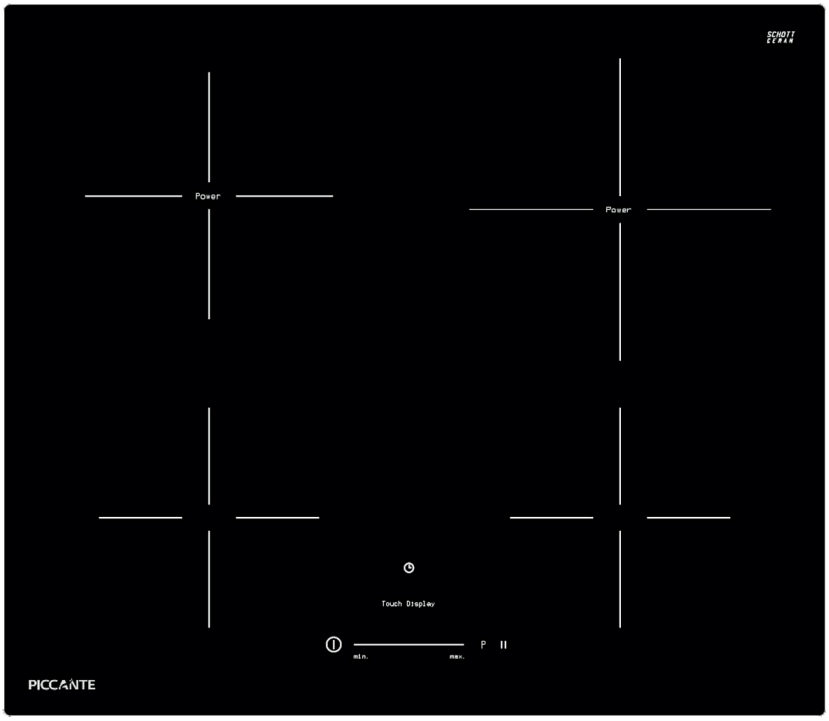
PICCANTE®