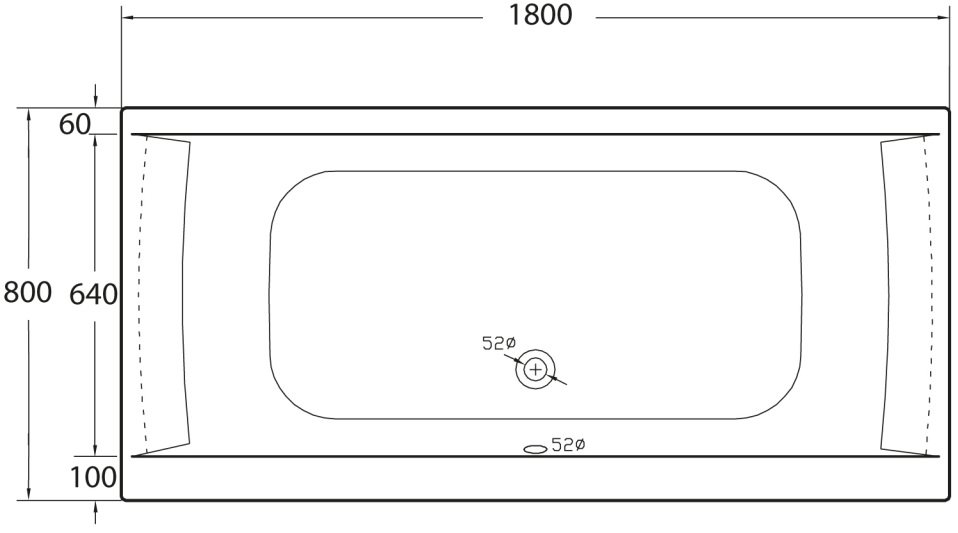
1800
60
800
640
100
52ø
52ø

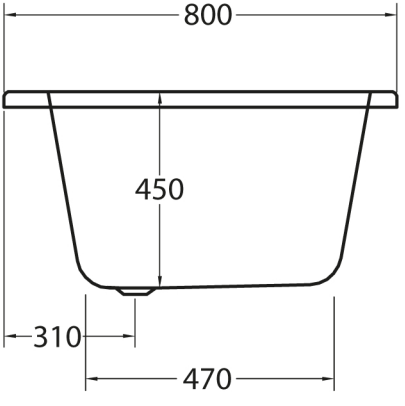
800
450
310
470

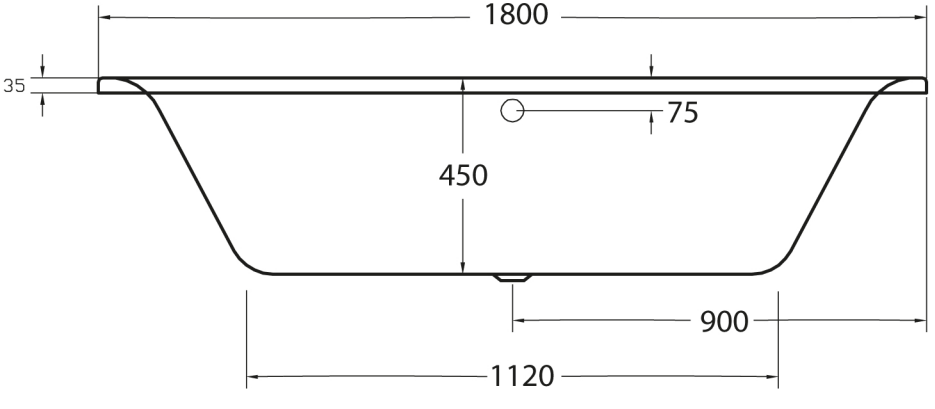
1800
35
75
450
900
1120