anthracite	Art. Nr.	5911297
à l'état naturel	Art. Nr.	5890711
gris argent	Art. Nr.	5890710

Multi-Box 3

Solution de rangement idéale pour les petits espaces de jardin, la série Multi-Box décline des versions faciles à monter, grâce à leur conception intégralement modulaire. Avec plancher en bois massif, porte en bois lamellé-collé et petite serrure cylindrique. Le toit est montable, incliné au choix vers l'avant ou vers l'arrière. Les trois versions de la série Multi-Box sont combinables à volonté. Disponibles avec finition gris clair et gris anthracite. Kit de montage complet avec feutre bitumé pour la première couverture.

- Toit montable incliné en avant, en arrière
- Stabilité hautement performante de la construction, garantie par une structure modulaire en panneaux
- Montage facilité par la mise en œuvre de panneaux préfabriqués
- Éléments de plancher en bois massif de 19 mm
- Toiture en panneaux multifonction MFP (résistants à l'humidité/ ultrarobustes)
- Vantail de porte traité et fini des deux côtés (versions couleur)

FSC
www.fsc.org
MIX
Wood from responsible sources
FSC® C010796

La **marque de fabrique FSC®** distingue les produits pour lesquels on utilise du bois provenant de forêts gérées de façon respectueuses de l'environnement, certifiés indépendamment d'après les directives sévères du FSC.

FACILES À MONTER
panneaux pré assemblés
LEICHTER AUFZUBAUEN
vorgefertigte Elemente

Multi-Box 3

Données techniques

Dimensions au sol	200 x 82 cm	Épaisseur de toiture	12 mm*
Superficie	1,6 m^2	Superficie de toiture	1,8 m^2
Hauteur de faîtage	163/154 cm	Inclinaison de toiture	5,9 º
Volume aménagé	2,3 m^3	Résistance à la charge de neige	sk =0,85 kN/m^2
Épaisseur de paroi	14 mm	Largeur de passage	151 cm
Surface de façade	5,8 m^2	Hauteur de passage	141 cm

* Panneaux multifonction (MFP) ultrasolides, résistants à l'humidité/Pfleiderer, Allemagne

Vues

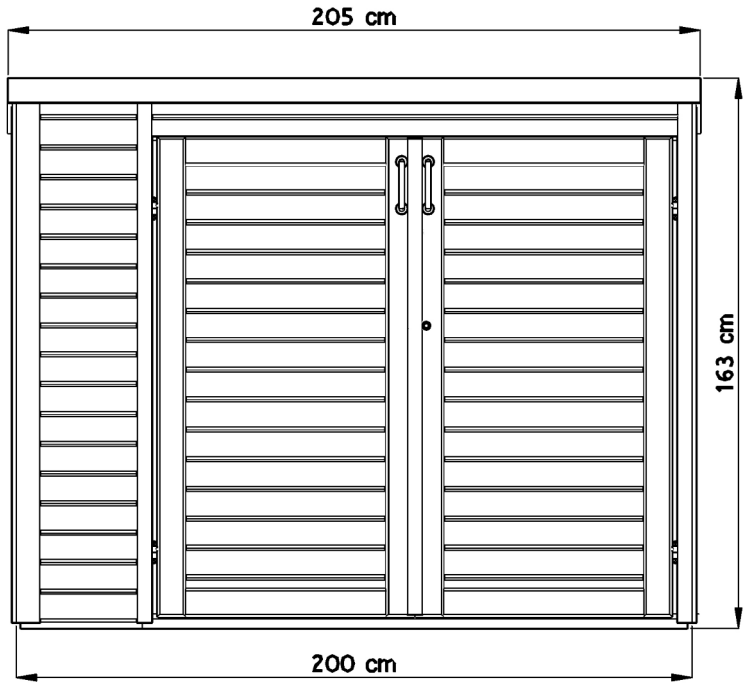

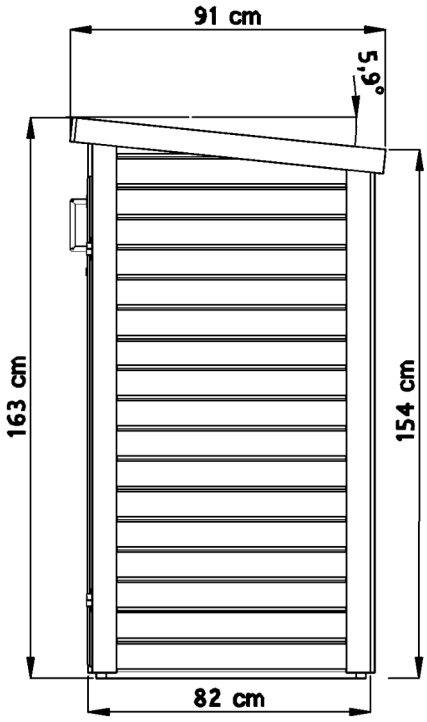

Plan de fondation

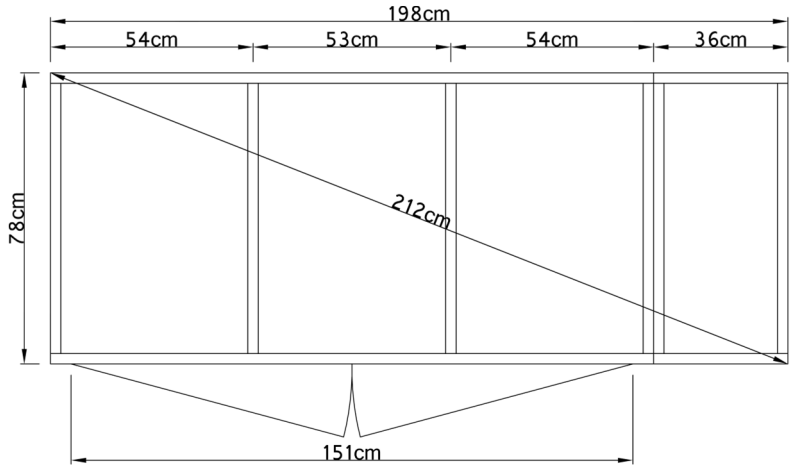

Vues de détails

Encadrement périmétrique pour un assemblage modulaire ultrastable.

Plan de construction

Type de construction entièrement en panneaux. Toutes les parties y compris le plancher et les éléments du toit sont préfabriqués à l'usine, de sorte à ce que l'édification puisse être exécutée par deux personnes en peu de temps.

FACILES À MONTER
panneaux pré assemblés
LEICHTER AUFZUBAUEN
vorgefertigte Elemente
EASY TO ASSEMBLE
prefabricated panels

Traitement du boi

Il est recommandé de traiter les parois, les chambranles, ou toute autre pièce en bois massif, de l'intérieur, à l'aide d'une lasure à pores ouverts. Les produits non traités doivent être intégralement protégés de l'extérieur, à l'aide de lasures spéciales bois.

Recommandations pour la toiture

Le kit de montage fourni comprend un lé de feutre bitumé pour la première couverture. De manière à protéger durablement le toit plat ou en appentis des intempéries, il est fortement recommandé de le recouvrir de lés d'étanchéité soudables ou autocollants à froid, voire d'autres produits similaires.

Traitement et peintures

Avant la fabrication des panneaux, les peintures (apprêt et traitement final) sont pulvérisées mécaniquement sur les planches profilées, protégeant ainsi ces dernières de l'extérieur, lamelles et rainures comprises. Plinthes et baguettes de protection sont traitées en blanc (RAL 9010). D'origine scandinaves (NORDICA EKO/TEKNOS), les couleurs semi-mates, solubles à l'eau, mises en œuvre, répondent aux exigences écologiques et qualitatives les plus draconiennes.

« Gris clair » correspond à la couleur RAL 7001 (gris argent).

« Anthracite » correspond à la couleur RAL 7016 (gris anthracite).

Il est possible de retraiter en aval avec les coloris de son choix.

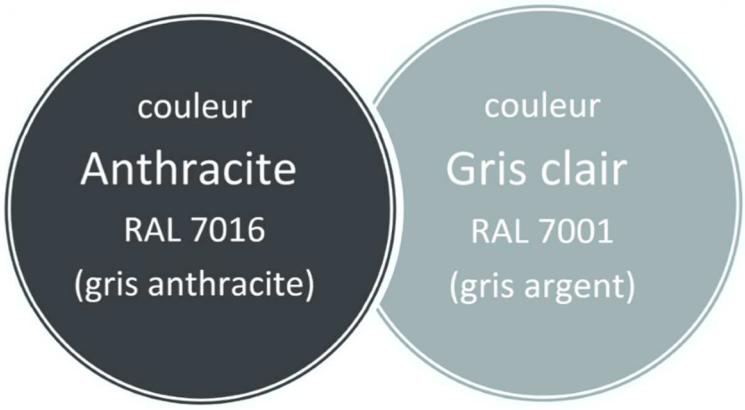

Recommandations pour fondation et plancher

Un sous-sol soigneusement aplani et nivelé conditionne l'exactitude de l'assemblage des éléments et in fine la qualité irréprochable du montage. Avant d'être assemblés, les éléments du plancher, encadrement modulaire compris, devront être traités du bas et sur les côtés, à l'aide d'un protecteur pour bois. Pour lutter contre les remontées d'humidité, on peut également protéger le plancher, en insérant dessous un film protecteur d'environ 50 cm de largeur ou des dalles/sachets de granules, tout en évitant l'humidité stagnante.

Conseils & astuces !

Selon l'emplacement, l'exposition au vent et la quantité de bois entreposée, il conviendra de vérifier si le bûcher ne devrait pas être fixé à un mur, une façade ou à une clôture du jardin.

Outillage et adjuvants auxiliaires nécessaires

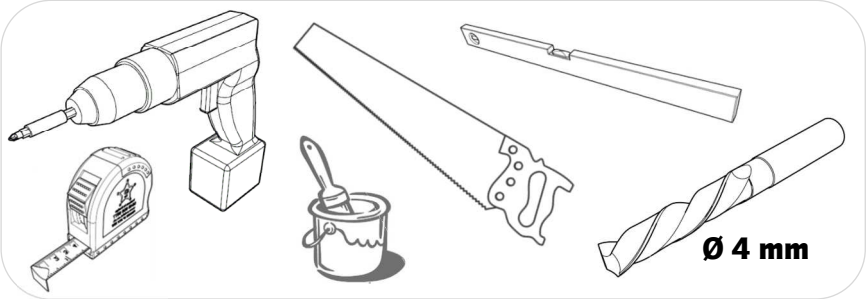

Produits de jardin en bois : un geste écoresponsable !

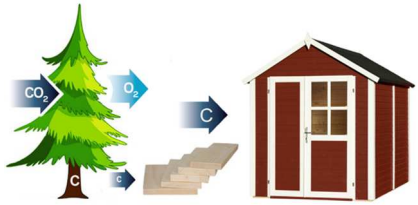

Dimensions d'emballage et poids

Longeur	ca.	163	cm
Largeur	ca.	78	cm
Hauteur	ca.	40	cm
Poids	ca.	95	kg

Recommandations importantes

Matériau vivant, le bois travaille et s'adapte aux conditions climatiques. Déformations minimes, fendillements, suintements de résine et changements de couleur sont des phénomènes naturels. Veuillez vérifier régulièrement la protection du bois et les raccords vissés.
Modifications techniques réservées.
Toutes les dimensions sont des dimensions approximatives.

Baltic Connexions OÜ
49127 Tabivere / Estonia
Member of the Rowlinson Group
www.rowlinson.co.uk