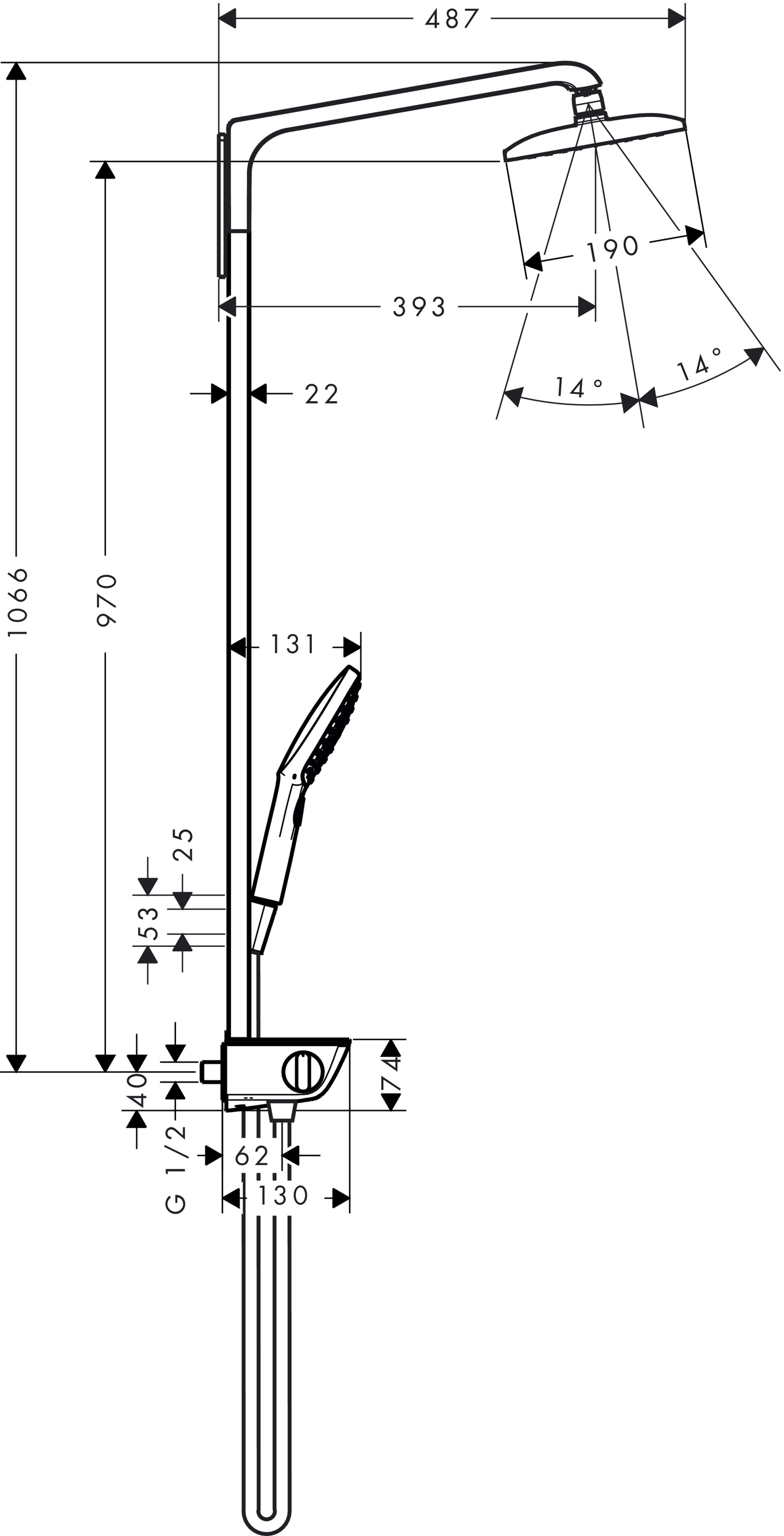
487
1066
970
393
190
14°
14°
22
131
25
53
40
74
G 1/2
62
130

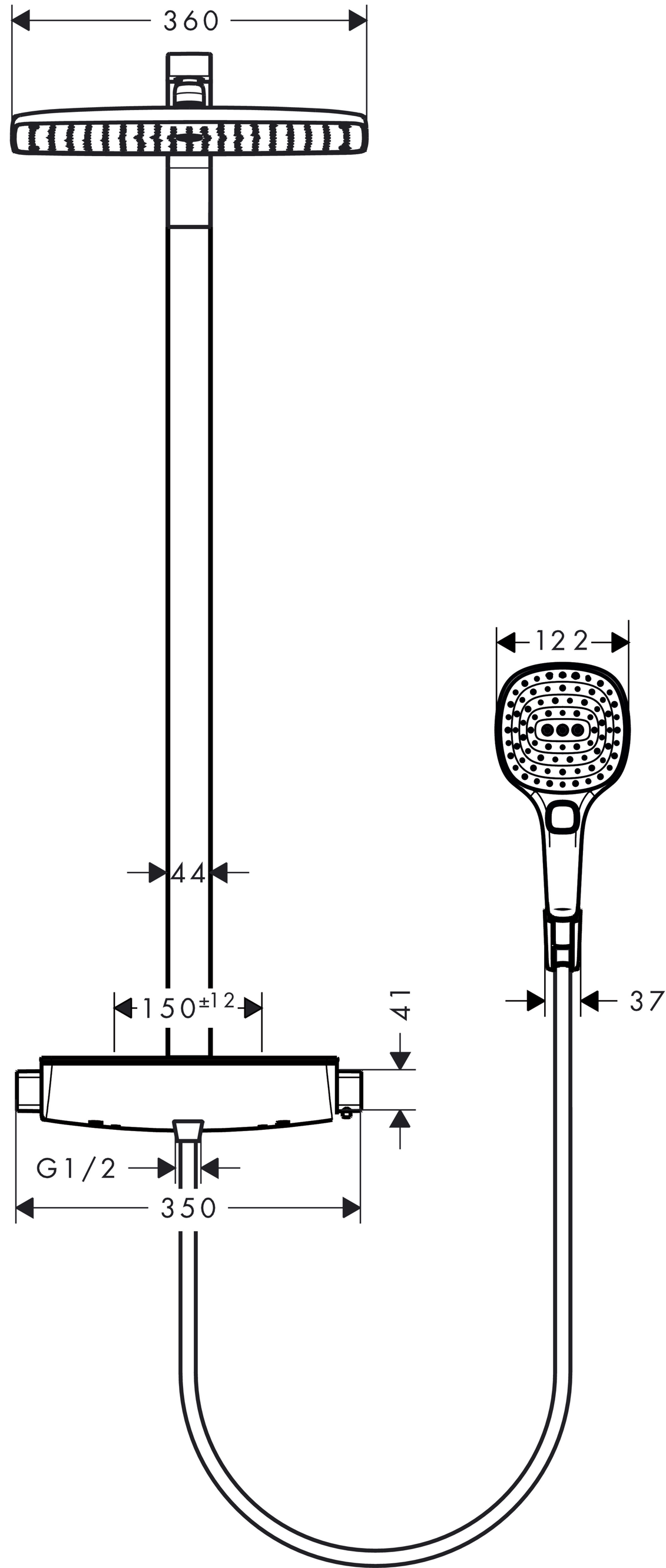
360
122
44
150±12
41
37
G1/2
350