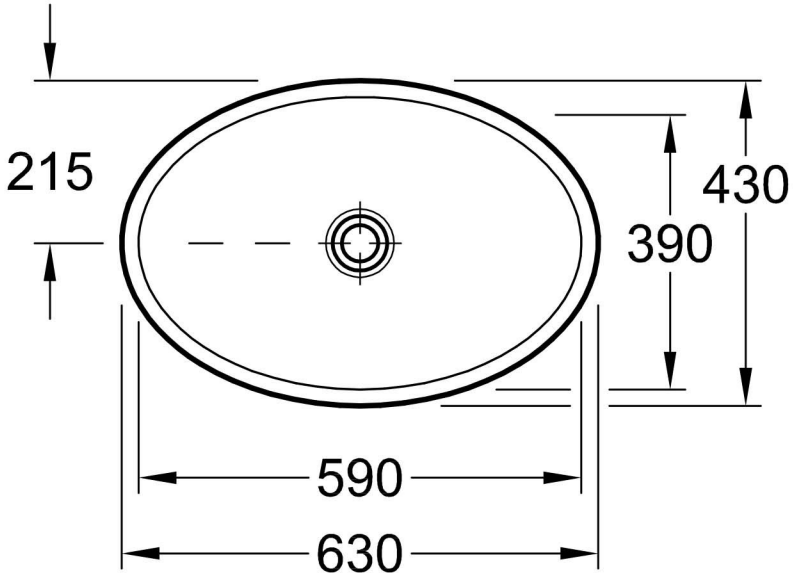

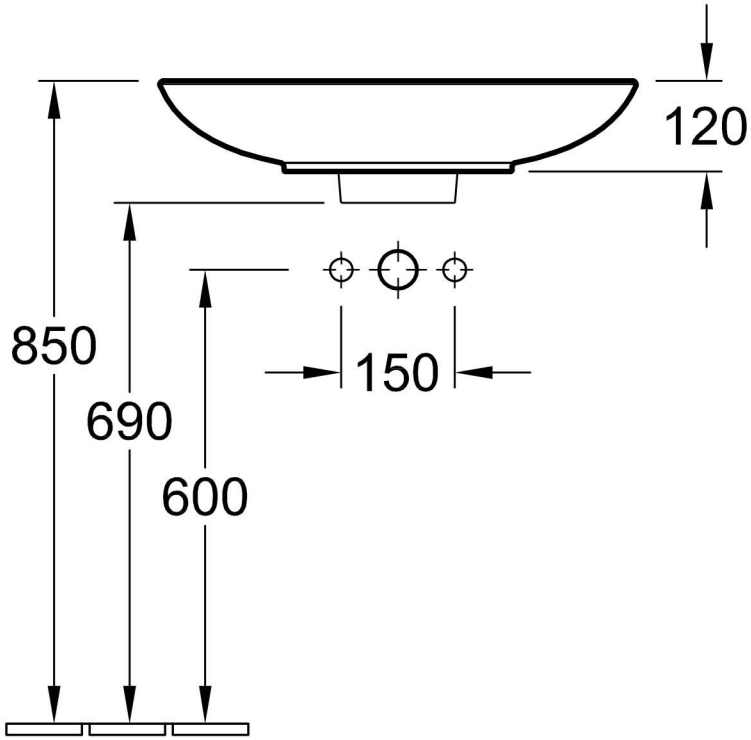

Benennung LOOP & FRIENDS 5151 10_5151 11- AWT			Villeroy&Boch
Geändert:	Freigabe:	RJD	Ohne unsere Genehmigung darf diese Zeichnung weder vervielfältigt, noch dritten Personen oder Konkurrenzfirmen mitgeteilt werden. Die Verwendung der Daten/technischen Zeichnungen erfolgt auf eigenes Risiko, unter Ausschluss jeglicher Haftung von Villeroy & Boch. Maßangaben sind unverbindlich; Modelländerungen bleiben vorbehalten.
	Datum:	18.12.2009	
	Gez.:	SEW	
	Datum:	07. 2009	