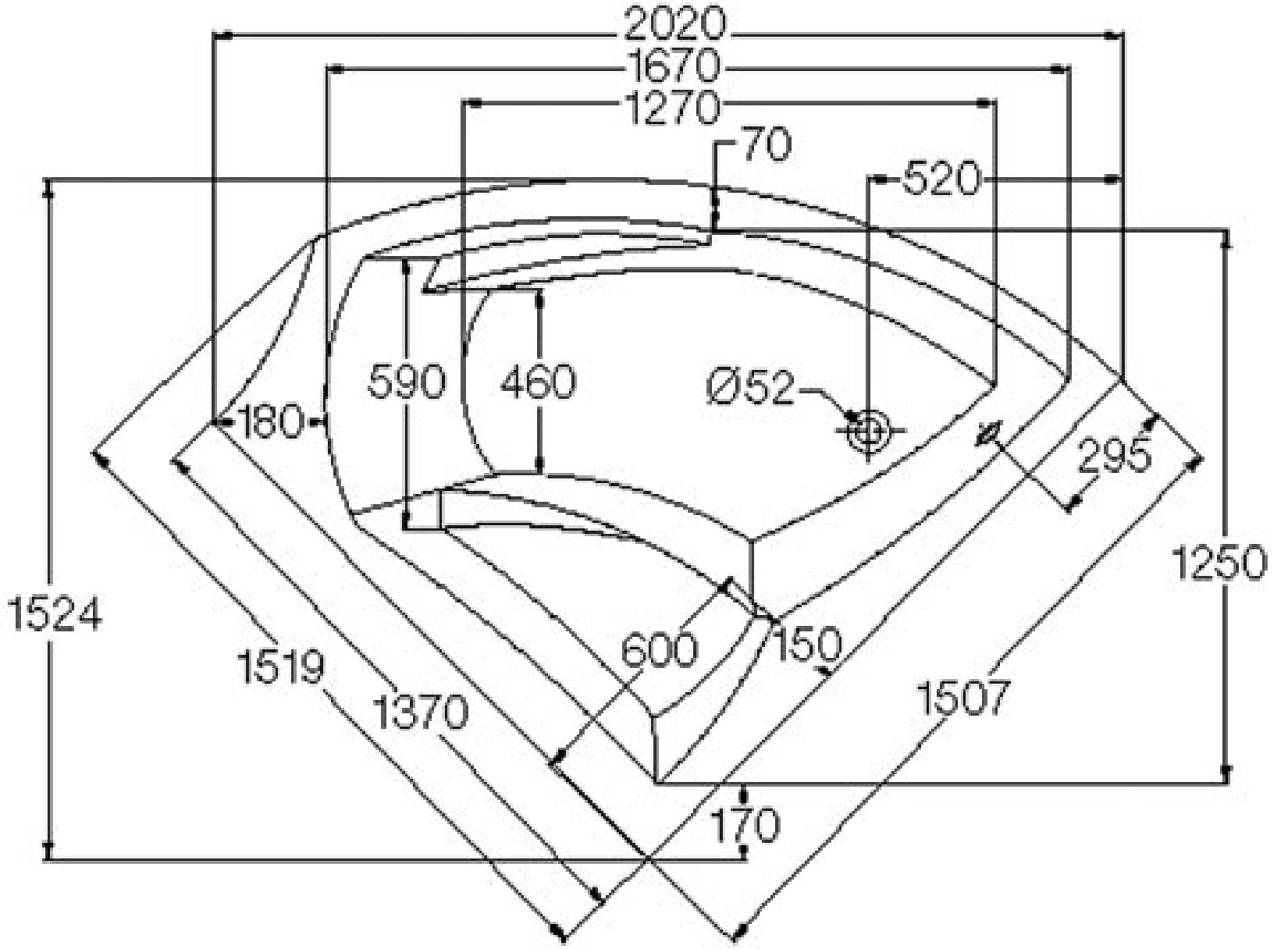
2020
1670
1270
70
520
590
460
Ø52
180
295
1250
1524
600
150
1519
1370
1507
170

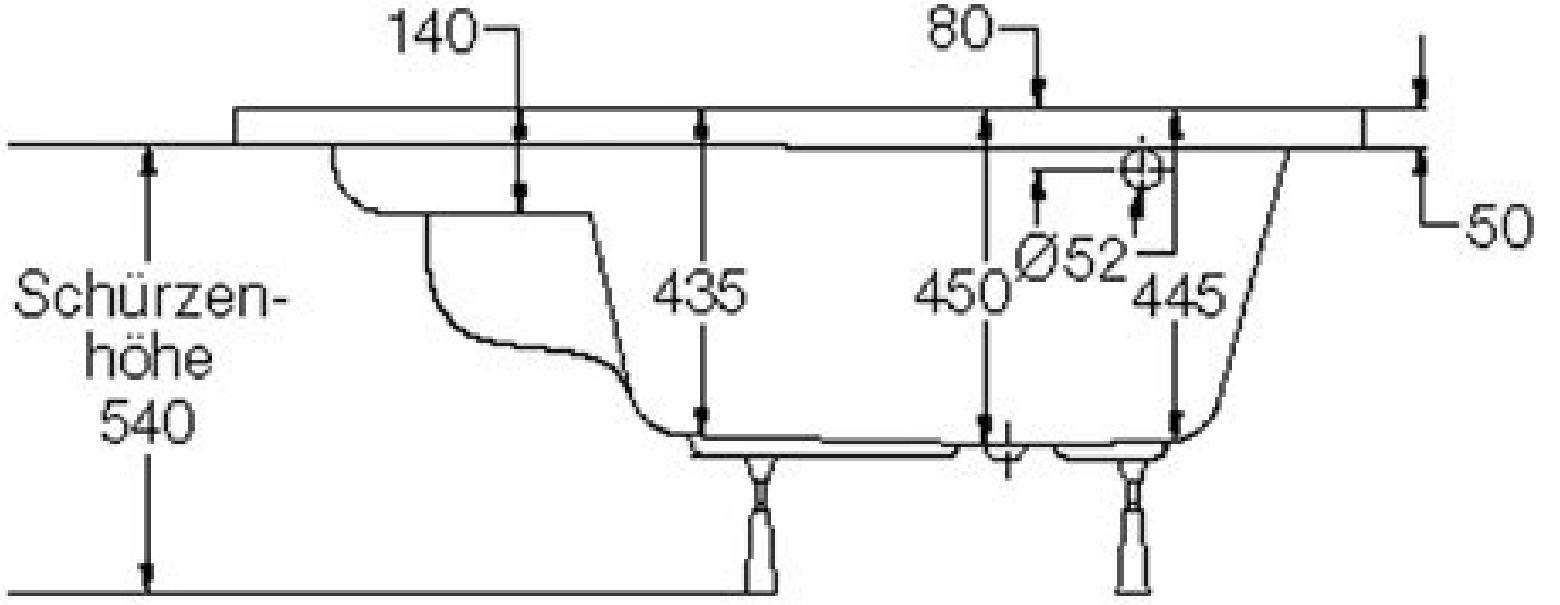
140
80
50
Ø52
435
450
445
Schürzen-
höhe
540