SUPERPLAN XXL

- exklusives, elegantes Design
- großzügige Abmessungen ermöglichen Duschen zu zweit
- geringe Tiefe eignet sich für bodengleichen Einbau und garantiert einen leichten Einstieg
- aus KALDEWEI Stahl-Email
- Ablaufdeckel bündig in die Duschfläche integriert (nur in Kombination mit den Ablaufgarnituren KA 90)

Abbildung ähnlich

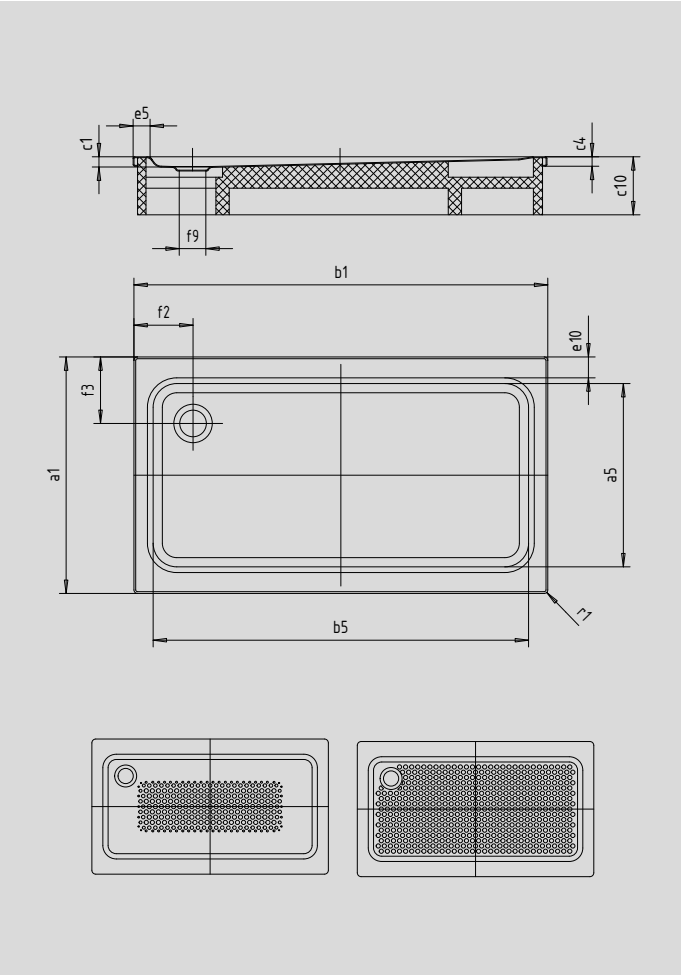

	Gesamt-Aufbauhöhe				Bauhöhe			
Modell	**409**	**411**	**430**	**444**	**409**	**411**	**430**	**444**
KA 90	127	127	131	131	81	81	81	81
KA 90 extraflach	116	116	120	120	70	70	70	70
KA 90 senkrecht	49	49	49	49	81	81	81	81
KA 90 ultraflach	107	107	111	111	61	61	61	61

SECURE

Modell		**409**	**411**	**430**	**444**
Äußere Länge	a_1	700	750	900	1000 mm
Innere Länge	a_5	590	640	790	790 mm
Äußere Breite	b_1	1700	1700	1700	1700 mm
Innere Breite	b_5	1590	1590	1590	1590 mm
Tiefe Innen	c_1	47	47	51	51 mm
Randhöhe	c_4	32	32	32	32 mm
Höhe mit Wannenträger	c_{10}	145	145	145	145 mm
Randbreite	e_{10}; e_5	50; 50	50; 50	50; 50	100; 50 mm
Durchmesser Ablaufloch	f_9	Ø 90	Ø 90	Ø 90	Ø 90 mm
Abstand Wannenrand bis Mitte Ablaufloch	f_2; f_3	200; 200	200; 200	200; 200	200; 250 mm
Äußerer Radius	r_1	12	12	12	12 mm
Nettogewicht		31	33	40	44 kg
Antislip		300 x 856	300 x 856	549 x 856	549 x 856 mm
Vollantislip		461 x 1465	524 x 1465	649 x 1465	649 x 1465 mm
SECURE PLUS		Vollflächig	Vollflächig	Vollflächig	Vollflächig

Fertigungstechnische Änderungen, Toleranzen und Irrtümer vorbehalten. Nettogewichte gerundet. Abbildungen ähnlich.

KALDEWEI